00.8009.041 СБ

Рис. 1

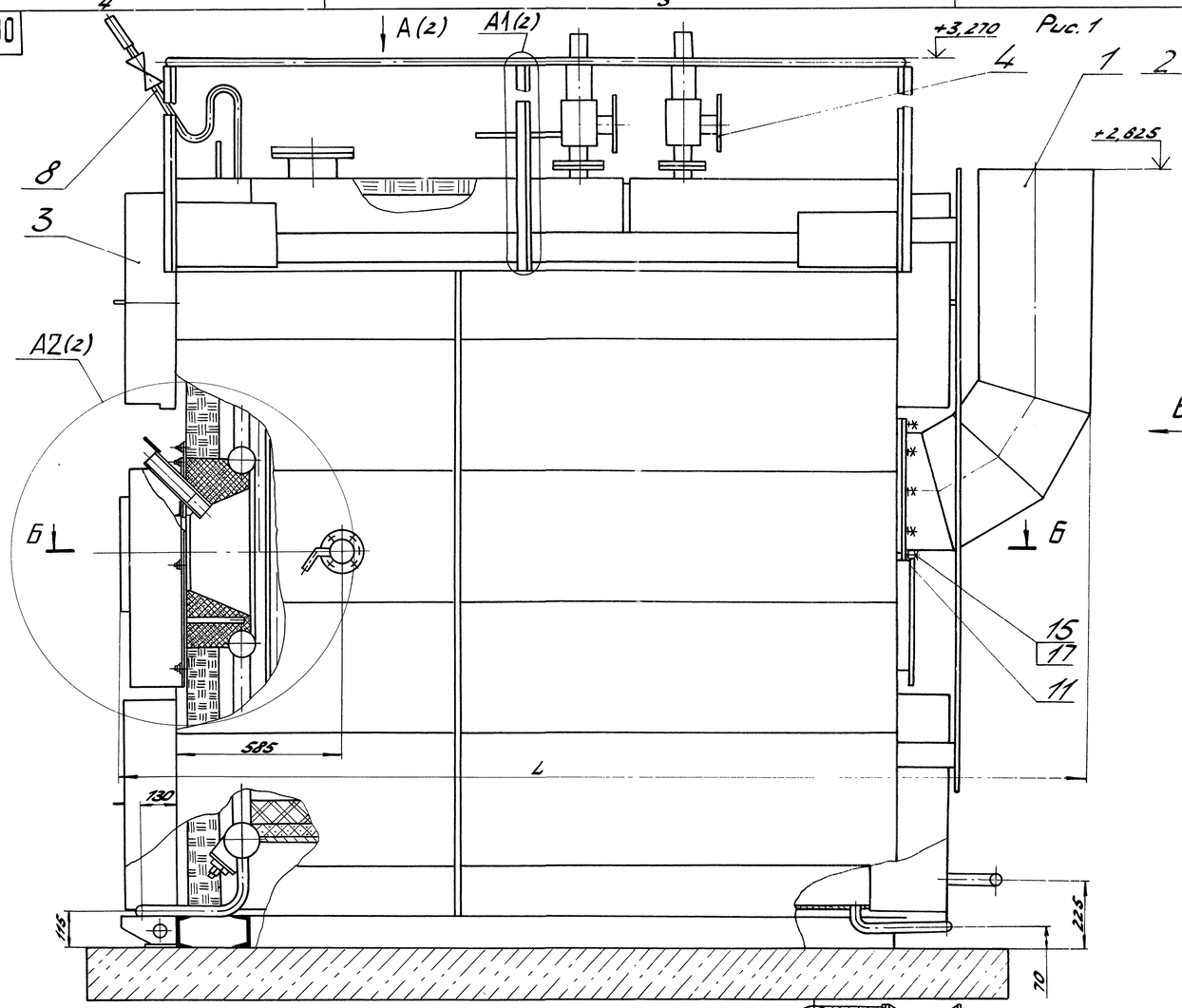


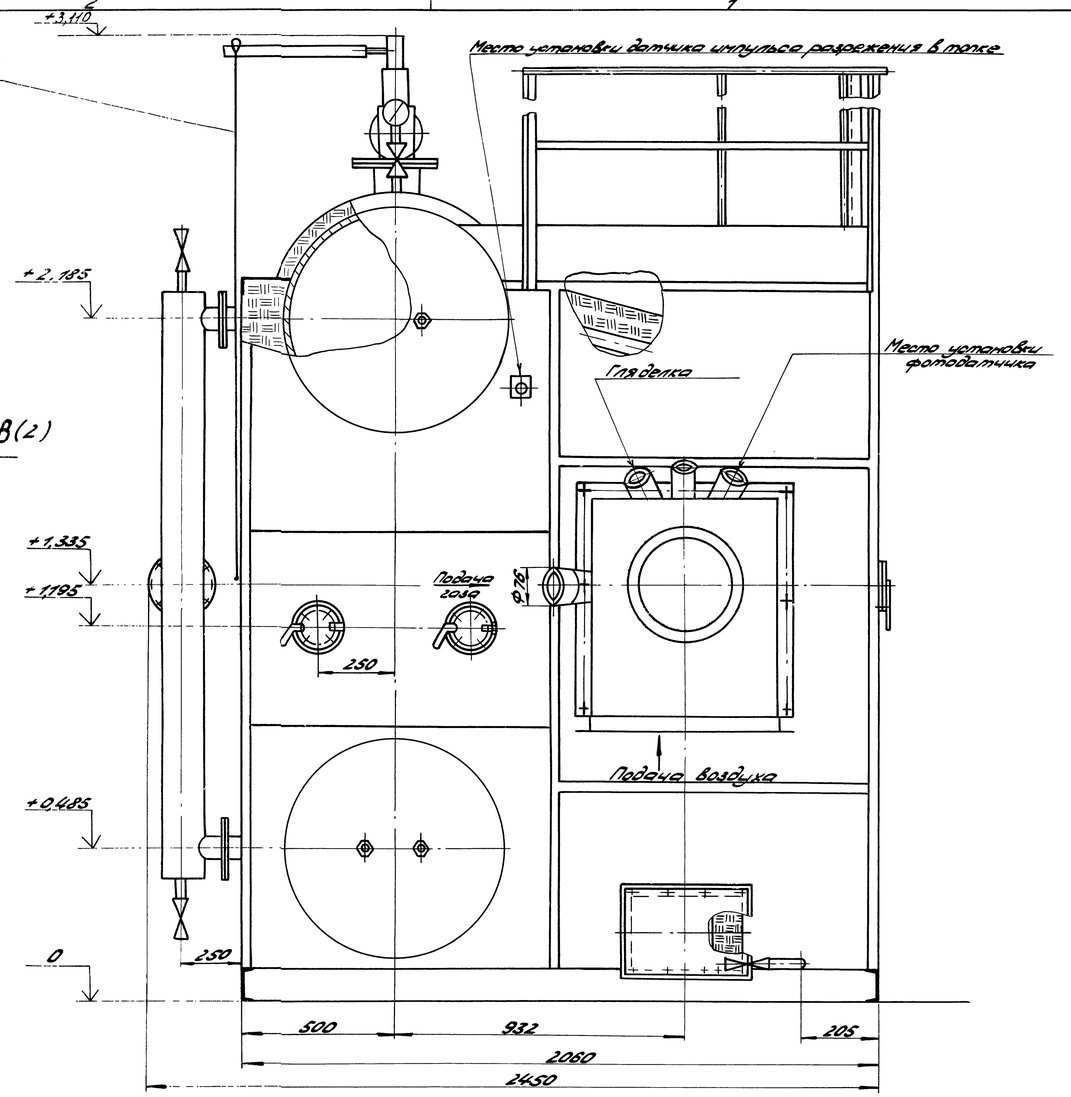


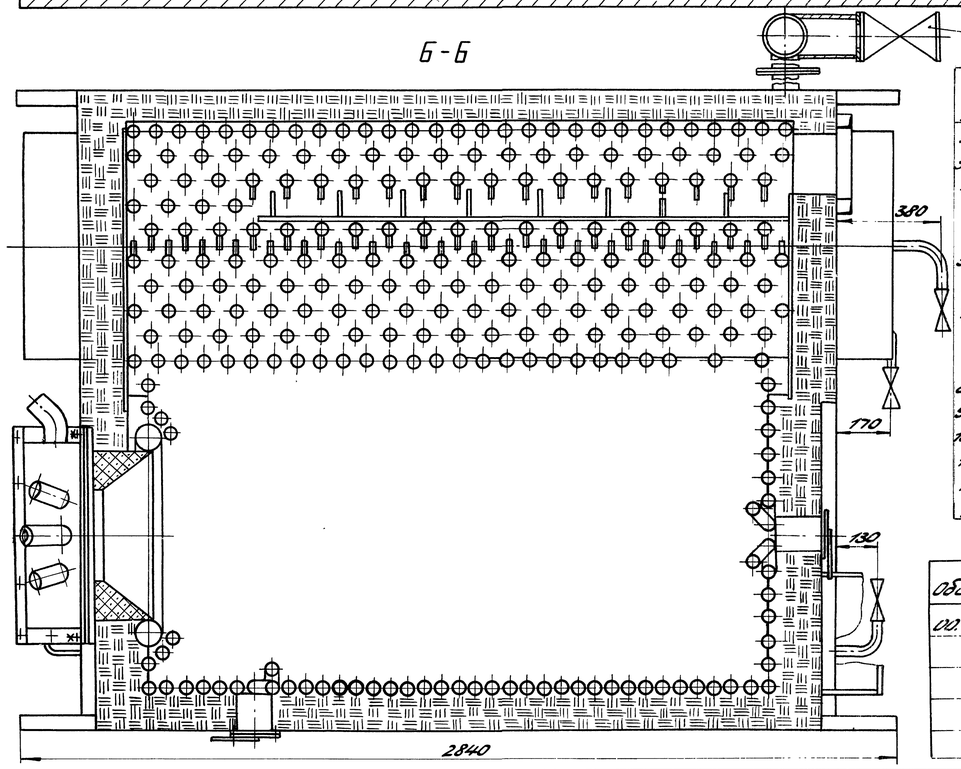


Техническая характеристика

| | Природный газ | Мазут | Жидкое топливо |
|---|---|---|---|
| 1. Вид топлива | | | |
| 2. Номинальная теплопроизводительность, МВт (Гкал/ч) | 1,6 (1,4) | | |
| 3. Рабочее давление, МПа (кгс/см²) | 0,6 (6) | | |
| 4. Температура воды, °С | | | |
| на входе, не менее | 70 | | |
| на выходе, не менее | 95 | | |
| 5. Температура уходящих газов за котлом, °С не более | 250 | | |
| 6. КПД котла, % | 91 | 86 | 86 |
| 7. Площадь поверхности нагрева, м² | | | |
| радиационная | 13,13 | | |
| конвективная | 32,2 | | |
| 8. Водяной объем котла, м³ | 3,2 | | |
| 9. Расход условного топлива, кг/ч | 220 | 232,55 | 232,55 |
| 10. Удельный расход условного топлива, кг/ГКал (кг/МВт·ч) | 137,5 | 145,0 | 145,0 |
| | 157,0 | 166,0 | 166,0 |
| 11. Масса нетто под давлением, кг | 2700 | | |
| 12. Масса арматуры, кг | 791 | | |
| 13. Масса изоляционного материала, кг | 1024 | | |

| Обозначение | Рис. | Тип котла | Тип горелки | Вид топлива | L, мм | Габаритные размеры котла с арматурой, мм | Масса транспортабельного блока, кг | Масса прочего нетто, кг | Масса, кг |
|---|---|---|---|---|---|---|---|---|---|
| 00.8009.041 | 1 | КВ-1,6Г | ГГ-2 | газ | 3340 | 3300×2785×2095 | 5435 | 1763 | 5680 |
| -01 | 2 | КВ-1,6Г/М | РГМГ-2 | газ-мазут | 3840 | 3800×2785×2095 | 5550 | 1878 | 5795 |
| -02 | 3 | КВ-1,6Г | GBZ | газ | 4050 | 2985×2785×2095 | 5430 | 1838 | 5755 |
| -03 | 4 | КВ-1,6Г/М | GLBZ | газ жидкое топливо | | | | 1848 | 5765 |
| -04 | 5 | КВ-1,6М | LBZ | жидкое топливо | 3850 | | | 1843 | 5760 |

Технические требования

1. Котел изготовлен в соответствии с ТУ24.130-95 и „Правилами устройства и безопасной эксплуатации паровых котлов с давлением пара не более 0,07 МПа (0,7 кгс/см²), водогрейных котлов и водоподогревателей с температурой нагрева воды не выше 388 К (115°С).
2. Размеры для справок.
3. Чертежи фундамента под котел разрабатывает проектная организация по нагрузкам (см. лист 2).
4. Сварные швы выполнять электродами марки МР-3 ГОСТ 9466-75. Допускается применение других марок электродов согласно РД 2730.940.102-92 „Котлы паровые и водогрейные, трубопроводы пара и горячей воды. Сварные соединения. Общие требования".
5. Вмятины на ручке выполнить при монтаже ударным способом (лист 2. Вид Г).
6. Контроль качества сварных соединений, выполненных при изготовлении и монтаже, должен соответствовать требованиям, установленным РД 2730.940.103-92 „Котлы паровые и водогрейные трубопроводы, пара и горячей воды. Сварные соединения. Контроль качества".

| | | | | | | | |
|---|---|---|---|---|---|---|---|
| Изм. | Кол.уч. | Лист | Подп. | Дата | 00.8009.041 СБ | | |
| Разраб. | Фунтикова | | | 25.02.03 | Котел водогрейный КВ-1,6 (ДЕВ-1,4-95) | Лит. А | Масса см. табл. | Масштаб 1:10 |
| Пров. | Балобин | | | 25.02.03 | | Лист 1 | Листов 4 | |
| Т.контр. | Окся | | | 26.02.03 | | ДКВр.ру | | |
| Рук. | Сурнин | | | | | | | |
| Н.контр. | Носова | | | 29.05.03 | | | | |
| Утв. | Сурнин | | | 06.03 | | | | |

Сайт: dkwr.ru e-mail: dkwr@mail.ru
Тел: +7(960)938-01-02 (многоканальный)

Перв. примен. | Справ. № | Подп. и дата | Инв. № дубл. | Взам. инв. № | Подп. и дата | Инв. № подл. | 1.07.03.

00.8009.041С

Рис. 1

А(1)

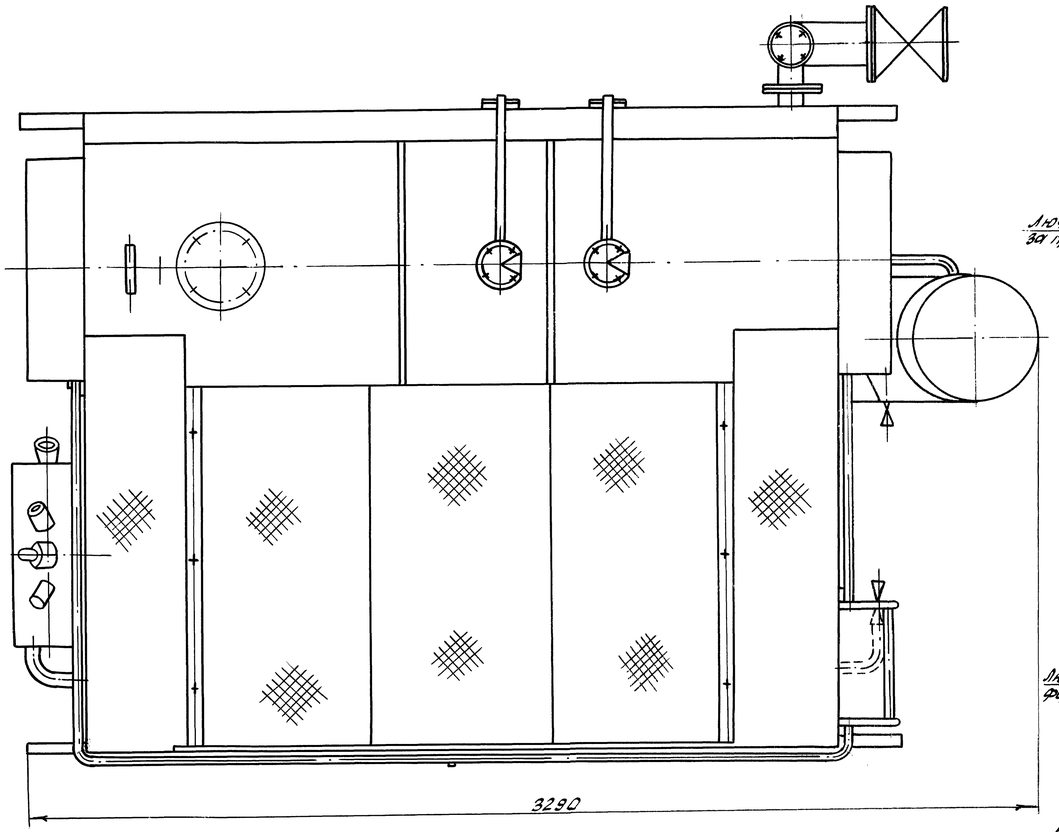


В(1)

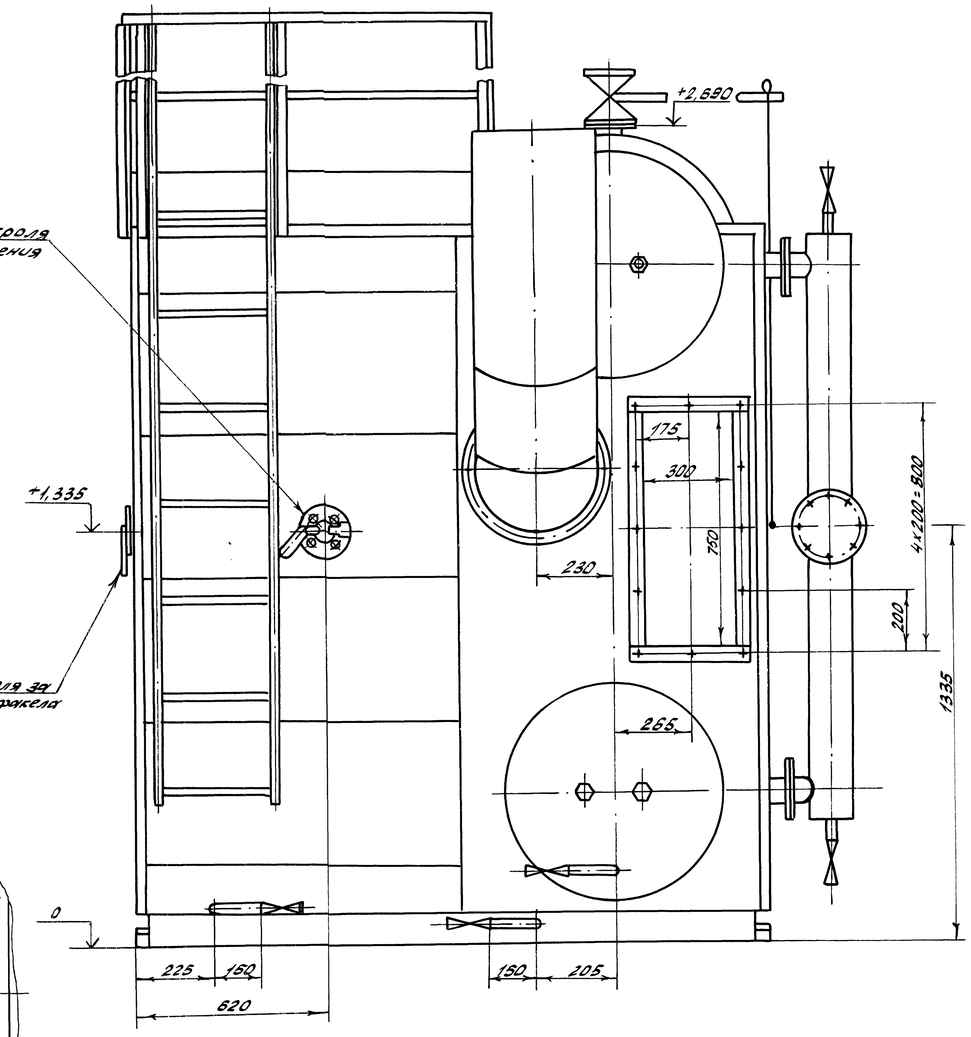


А 2(1)

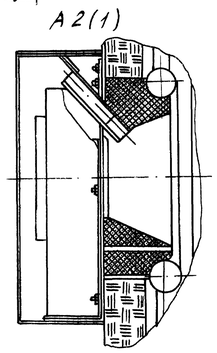

Распределение нагрузок на фундамент

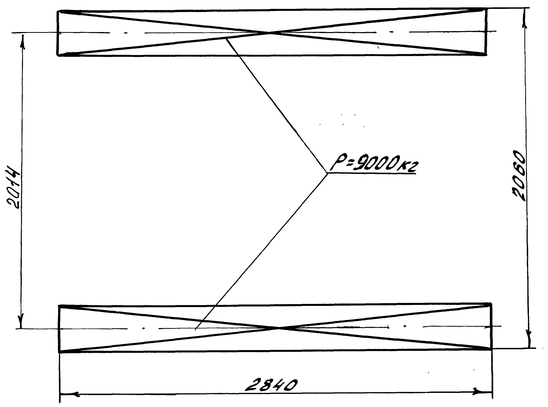


А1(1)

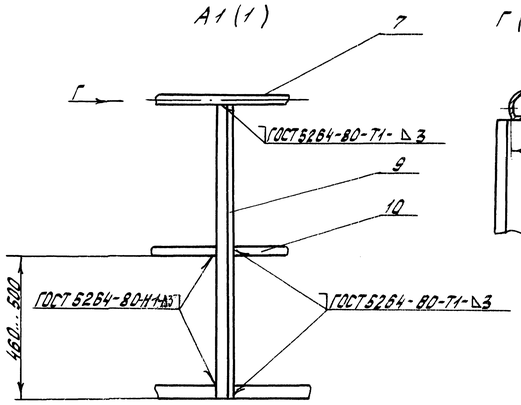


Г(1:2)

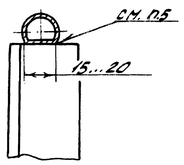


| Изм. | Лист | N докум. | Подп. | Дата | 00.8009.041 | Лист 2 |
|---|---|---|---|---|---|---|

Копировал Удина

Формат А1

Инв.N подл. | Подп. и дата | Взам.инв.N | Инв.N дубл. | Подп. и дата | Справ.N | Перв. примен.

Схема циркуляции воды в котле

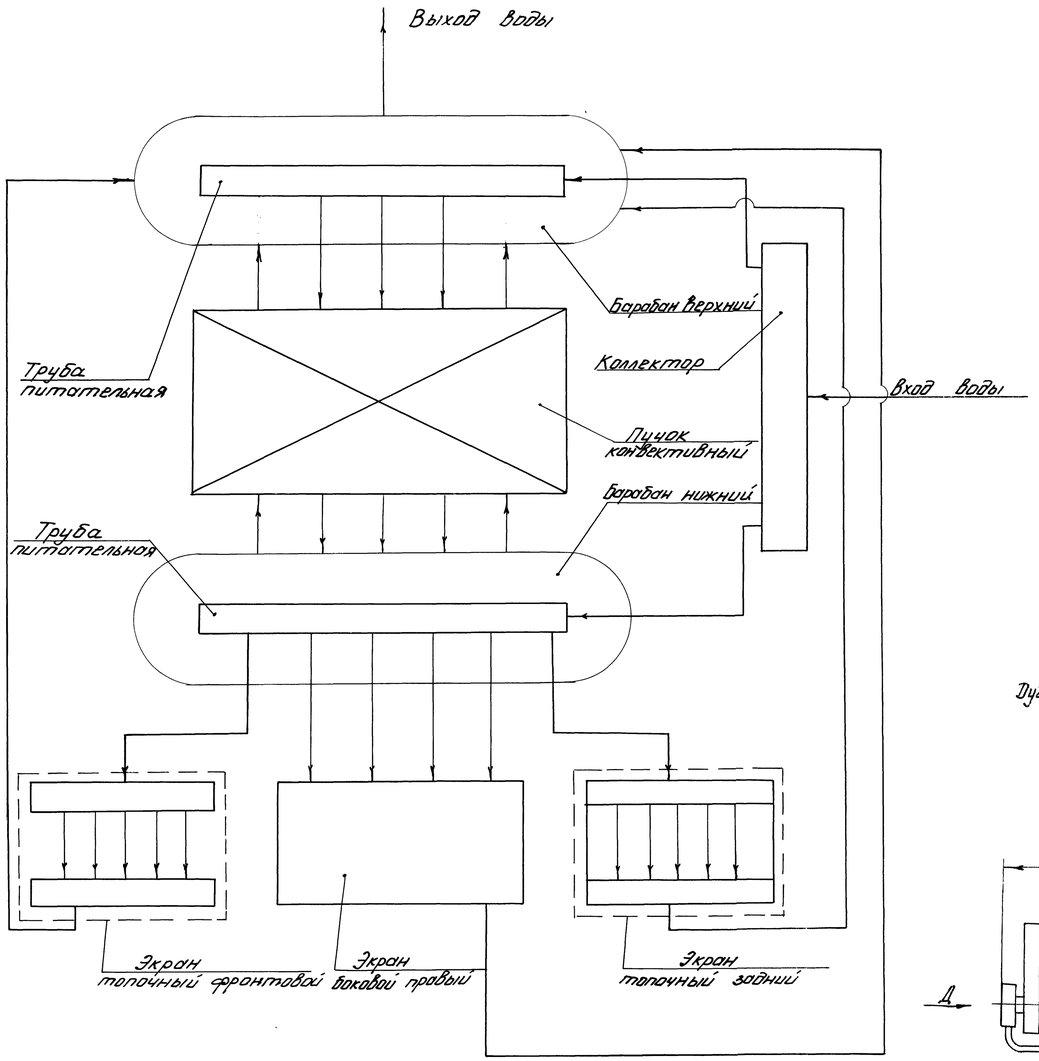


Схема расположения арматуры

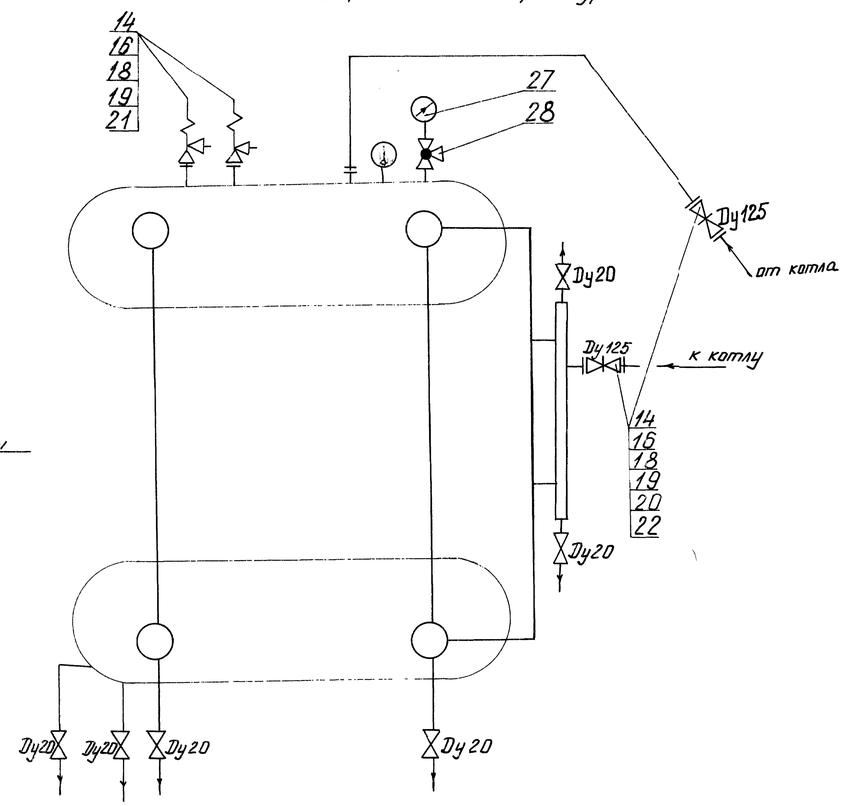


Рис. 2 остальное см. рис. 1
А2 (1)

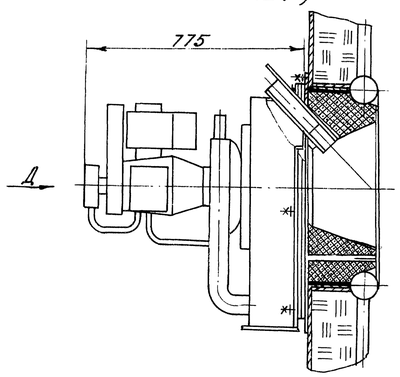


Д

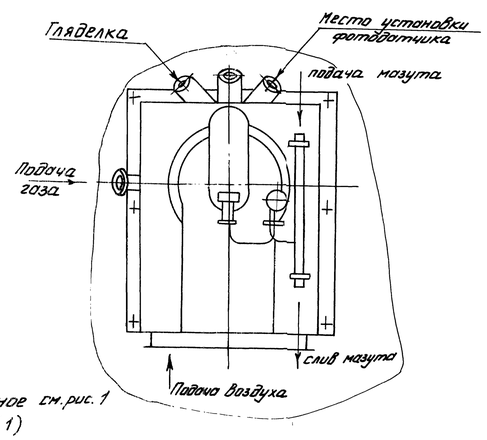


Рис. 3 остальное см. рис. 1
А2 (1)

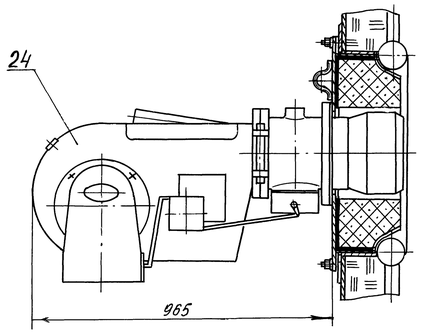


Рис. 4 остальное см. рис. 1
А2 (1)

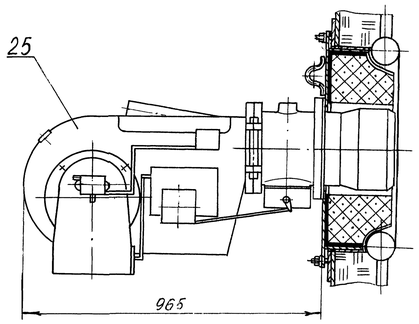


Рис. 5 остальное см. рис. 1
А2 (1)

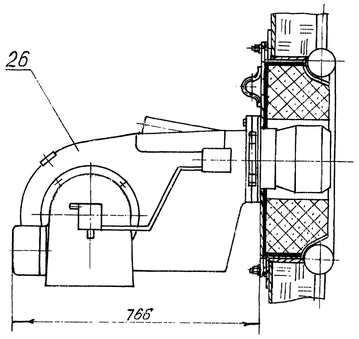


| Обозначение | Наименование |
|---|---|
| ⋈ | Клапан запорный |
| ⋈ | Задвижка |
| ⋈ | Кран трехходовой |
| ⋈ | Клапан предохранительный |
| ⊘ | Манометр |
| ⊙ | Термометр |

| Изм. | Лист | N° Докум. | Подп. | Дата | 00.6009.041СБ | Лист 3 |
|---|---|---|---|---|---|---|

Копировал: Акилова Формат А1

Инв. N° подл. | Подп. и дата | 1.04.03. | Взам. инв. N° | Инв. N° дубл. | Подп. и дата | Справ. N° | Перв. примен.

Схема расположения элементов котла, работающих под давлением.

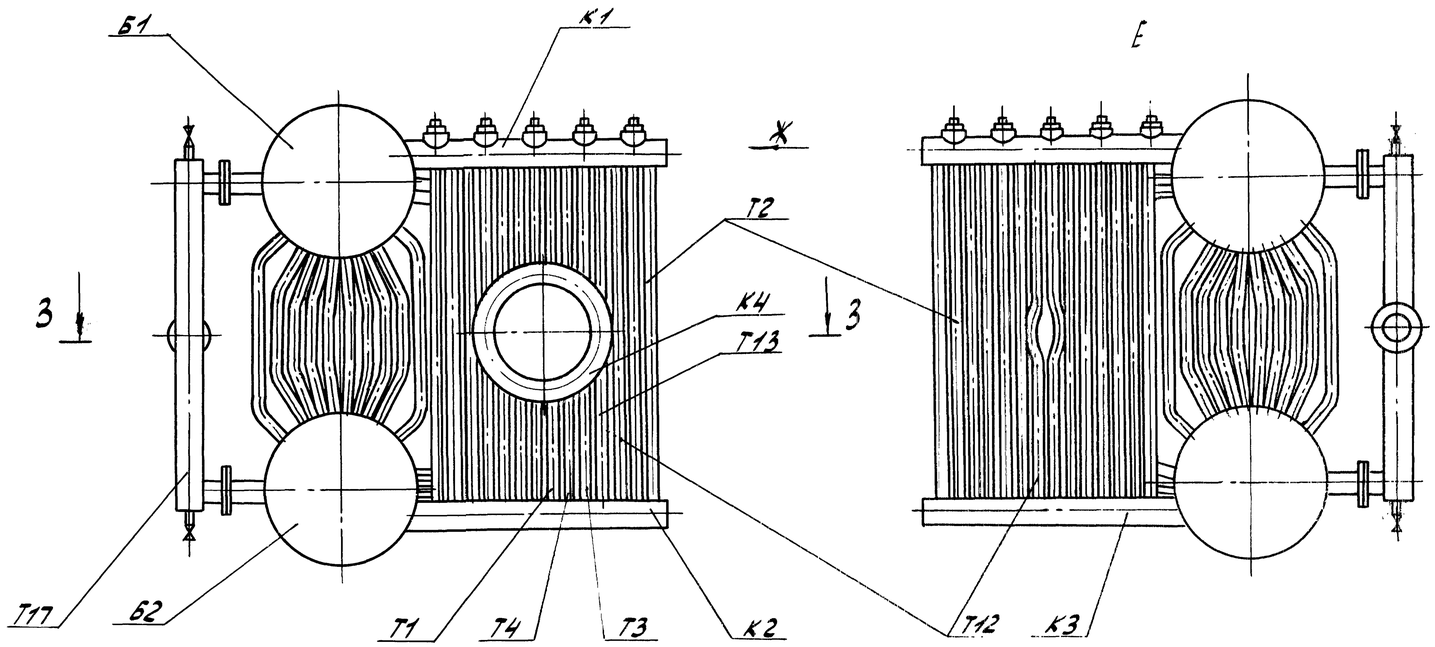


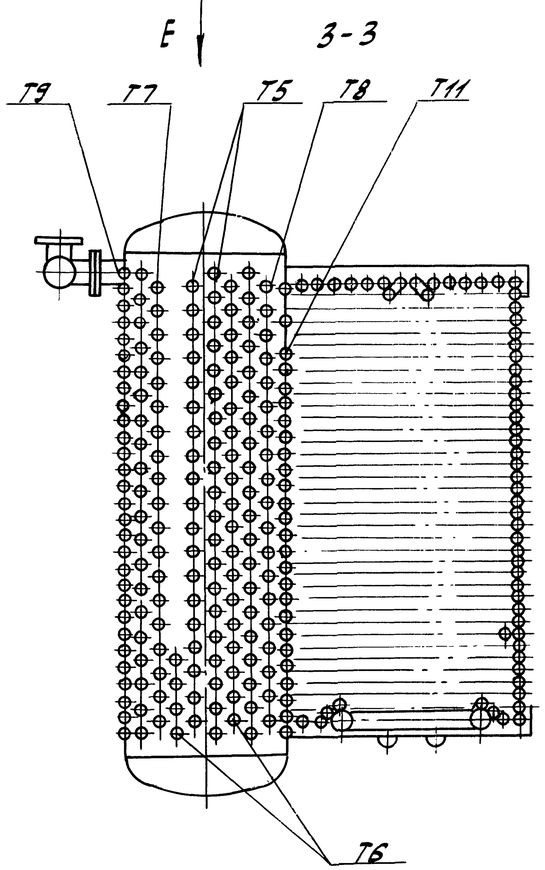


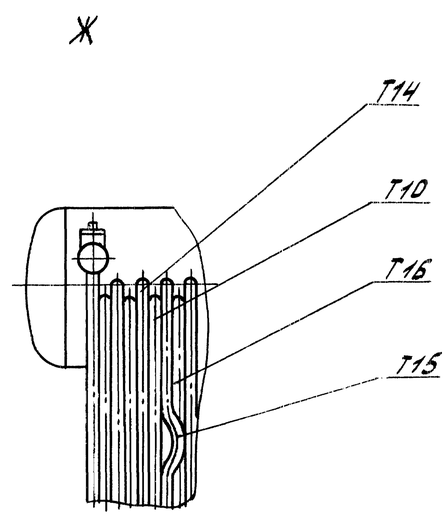


| Поз. | Обозначение | Наименование | Кол. | Примеч. |
|---|---|---|---|---|
| Б1 | 00.8101.406 | Барабан верхний | 1 | |
| Б2 | 00.8101.405 | Барабан нижний | 1 | |
| К1 | 00.1804.079 | Коллектор верхний | 2 | |
| К2 | 00.1804.080 | Коллектор нижний фронтовой | 1 | |
| К3 | 00.1804.081 | коллектор нижний задний | 1 | |
| К4 | 00.2108.001 | Коллектор | 1 | |
| Т1 | 00.2000.436 | Труба | 4 | |
| Т2 | 00.2000.550-07 | Труба | 16 | |
| Т3 | 00.2005.160 | Труба | 4 | |
| Т4 | 00.2005.160-01 | Труба | 4 | |
| Т5 | 00.2110.299 | Труба | 39 | |
| Т6 | 00.2110.299-01 | Труба | 23 | |
| Т7 | 00.2110.299-02 | Труба | 39 | |
| Т8 | 00.2110.299-03 | Труба | 39 | |
| Т9 | 00.2110.299-05 | Труба | 29 | |
| Т10 | 00.2110.307-11 | Труба | 17 | |
| Т11 | 00.2110.341 | Труба | 26 | |
| Т12 | 00.2130.204 | Труба | 4 | |
| Т13 | 00.2130.205 | Труба | 2 | |
| Т14 | 00.2148.014-03 | Труба | 16 | |
| Т15 | 00.2150.040 | Труба | 1 | |
| Т16 | 00.2160.022 | Труба | 1 | |
| Т17 | 00.8368.004 | Устройство для ввода нагреваемой воды | 1 | |

Инв. № подл. | Подп. и дата | Взам. инв. № | Инв. № дубл. | Подп. и дата | Справ. № | Перв. примен.

88576 | 1.07.03.

| Изм | Лист | № докум. | Подп. | Дата | 00.8009.041СБ | Лист 4 |
|---|---|---|---|---|---|---|

Копировал Пасеткина Формат А2