00.8022.430СБ

А – А (2)

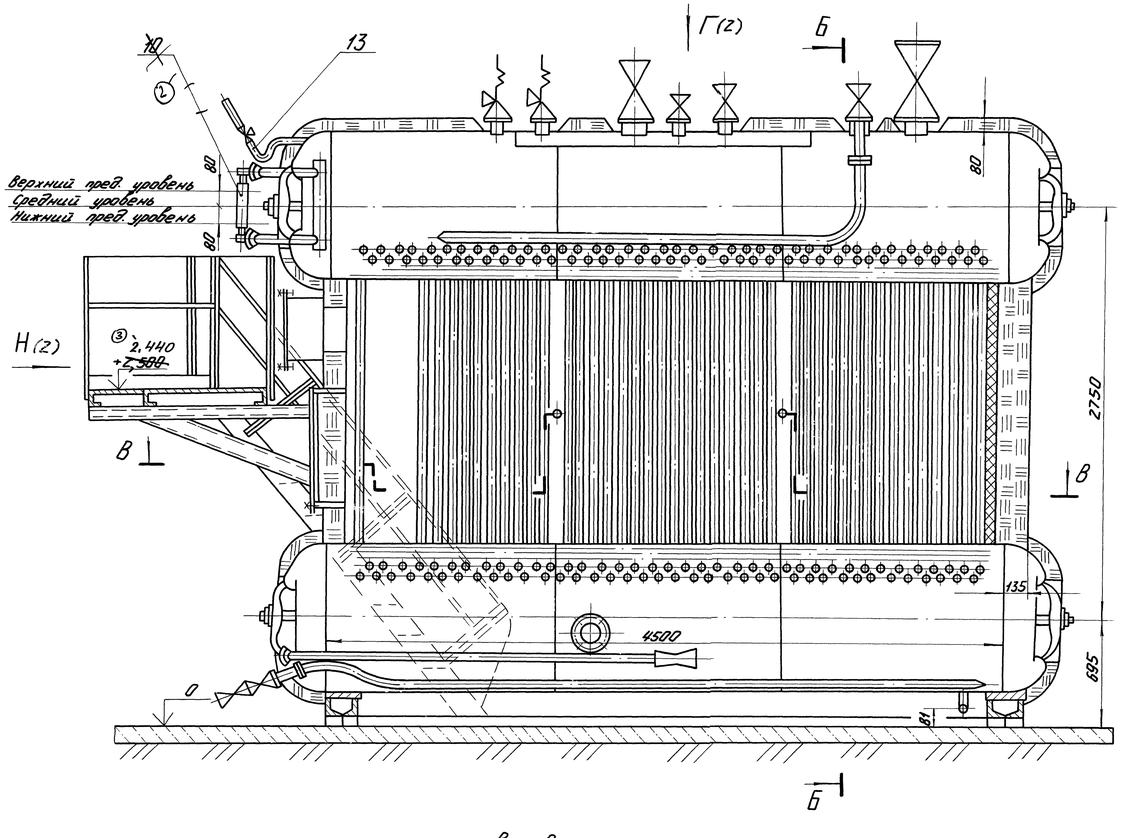

Б - Б

Площадки и лестницы не показаны

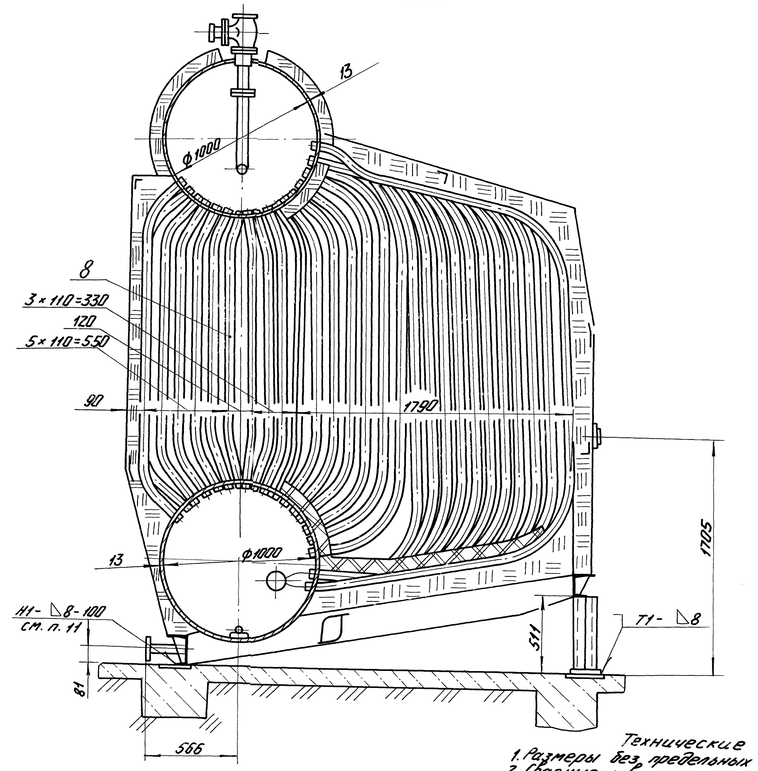

В – В

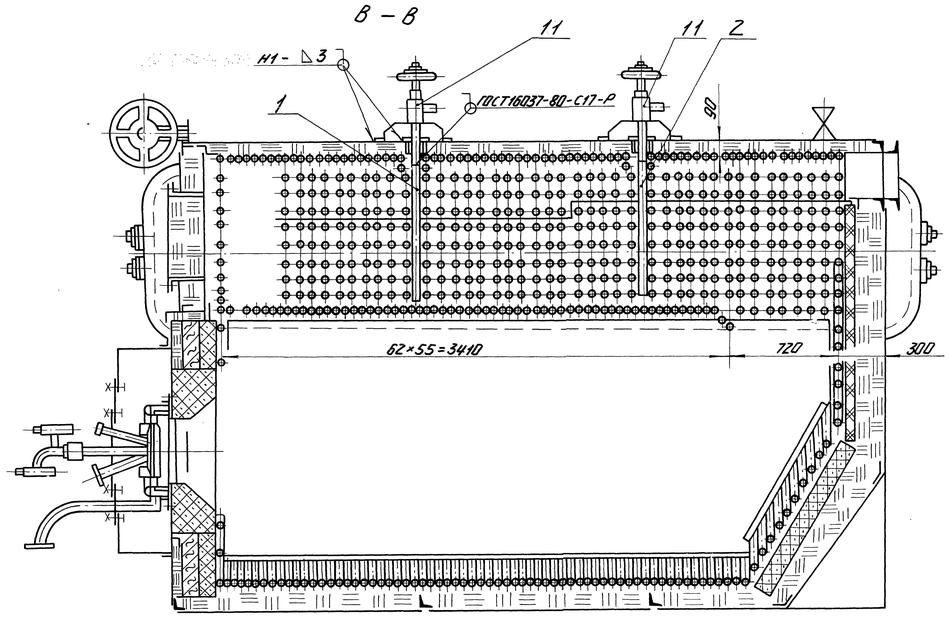

Техническая характеристика котла

Наименование	Размерность	Числовая величина
Паропроизводительность	т/ч	10
Давление в барабане (рабочее)	МПа (кгс/см²)	1,3(13)
Конвективная поверхность нагрева	м²	114,76
Радиационная поверхность нагрева	м²	35,75
Водяной объем котла	м³	8,37
Масса котельного металла	кг	8133
Масса прочего металла	кг	4665
Масса в сборе заводской поставки	кг	17985

Техническая характеристика котла, используемого в качестве водогрейного.

1. Номинальная теплопроизводительность, МВт (Гкал/ч) 7,6 (6,5)
2. Максимальное рабочее (абсолютное) давление на выходе МПа (кгс/см²) 1,3 (13)
3. Номинальная температура воды на выходе, °С 150
4. Номинальная температура воды на входе, °С 70
5. Гидравлическое сопротивление котла, МПа (кгс/см²) не более 0,1 (1,0)
6. Водяной объем котла, м³ 10,32

Технические требования.

1. Размеры без предельных отклонений для справок.
2. Сварные швы по ГОСТ5264-80 (кроме сварных швов №5). Сварные швы выполнить электродами типа 346 ГОСТ 9467-75.
3. Сварной шов №5 выполнить ручной дуговой сваркой.
4. Чертежи фундамента разрабатываются проектной организацией.
5. Вентили на продувочных линиях устанавливаются в местах, удобных для обслуживания.
6. Прокладки для фланцевых соединений применять из паронита ПОН-1,0-1,5 ГОСТ 481-80.
7. Указатель поз. 14 установить на нулевое положение при холодном состоянии котла и при необходимости подрезать по месту.
8. Установка реперов на верхнем барабане не требуется, так как конструкция обеспечивает свободное тепловое расширение его и защемление исключено.
9. Асбестовые диафрагмы взрывных клапанов устанавливаются на монтаже.
10. Полосы поз. 15, 17 подрезать по месту.
11. Сварной шов наложить по краям и по середине балки, опорной рамы (см. Б-Б).
12. Сварные соединения, выполненные при изготовлении котла, отвечают требованиям, установленным РД 2730.940.102-92 Котлы паровые и водогрейные трубопроводы пара и горячей воды. Сварные соединения. Общие требования.
13. Контроль качества сварных соединений, выполненных при изготовлении котла отвечает требованиям, установленным РД 2730.940.103-92 Котлы паровые и водогрейные, трубопроводы пара и горячей воды. Сварные соединения. Контроль качества.

Сварные соединения и их контроль при монтажных работах также должны соответствовать указанным руководящим документам.

(Э) 14. Приварка вентилей запорных Ду20 ру25 к патрубкам Ф 32х3 см. выносной элемент А3. Сварные швы выполнить согласно РД 3415.027-93.

(Э) 15. Для устранения пульсации разряжения в топке и давления в горелке конструкция коробов подвода воздуха к воздушному коробу должна соответствовать указанной на рис. 1. Дверцатый щит и разделительная перегородка заводом не поставляются.

(Э) 16. В случае использования генератора ударных волн (ГУВ) для очистки поверхностей нагрева, в отверстия для аппаратов обдувки вставить патроны поз. 52 и приварить (см. выносной элемент А6).

(Э) 17. Для удобства установки ГУВ необходимо подрезать поз. по линии Е симметрично с двух сторон (см. выносной элемент А7).

5	–	5012-05-00	Ф.Г.	20.01.00
4	–	5012-80-98	Ф.Г.	20.11.00
2	–	5012-53-98	Ф.Г.	27.11.98
3	–	5012-060-98	Ф.Г.	10.06.99

Изм.	Лист	№ докум.	Подп.	Дата
Разраб.		Корнилина		
Пров.				
Т.контр.				
Н.контр.		Лисицина		
Утв.		Гибадуллов		

00.8022.430СБ

Котел паровой

Е-10-1,4ГМ(ДЕВ-10-14ГМ-Б)

Лит.	Масса	Масштаб
А	см. табл.	1:20

Лист 1 Листов 36

ДКВр.ру

Сайт: dkwr.ru e-mail: dkwr@mail.ru

Тел: +7(960)938-01-02 (многоканальный)

Перв. примен. | Справ. № | Подп. и дата | Инв. № дубл. | Взам. инв. № | Подп. и дата | Инв. № подл.

Копировал | Формат А1

И

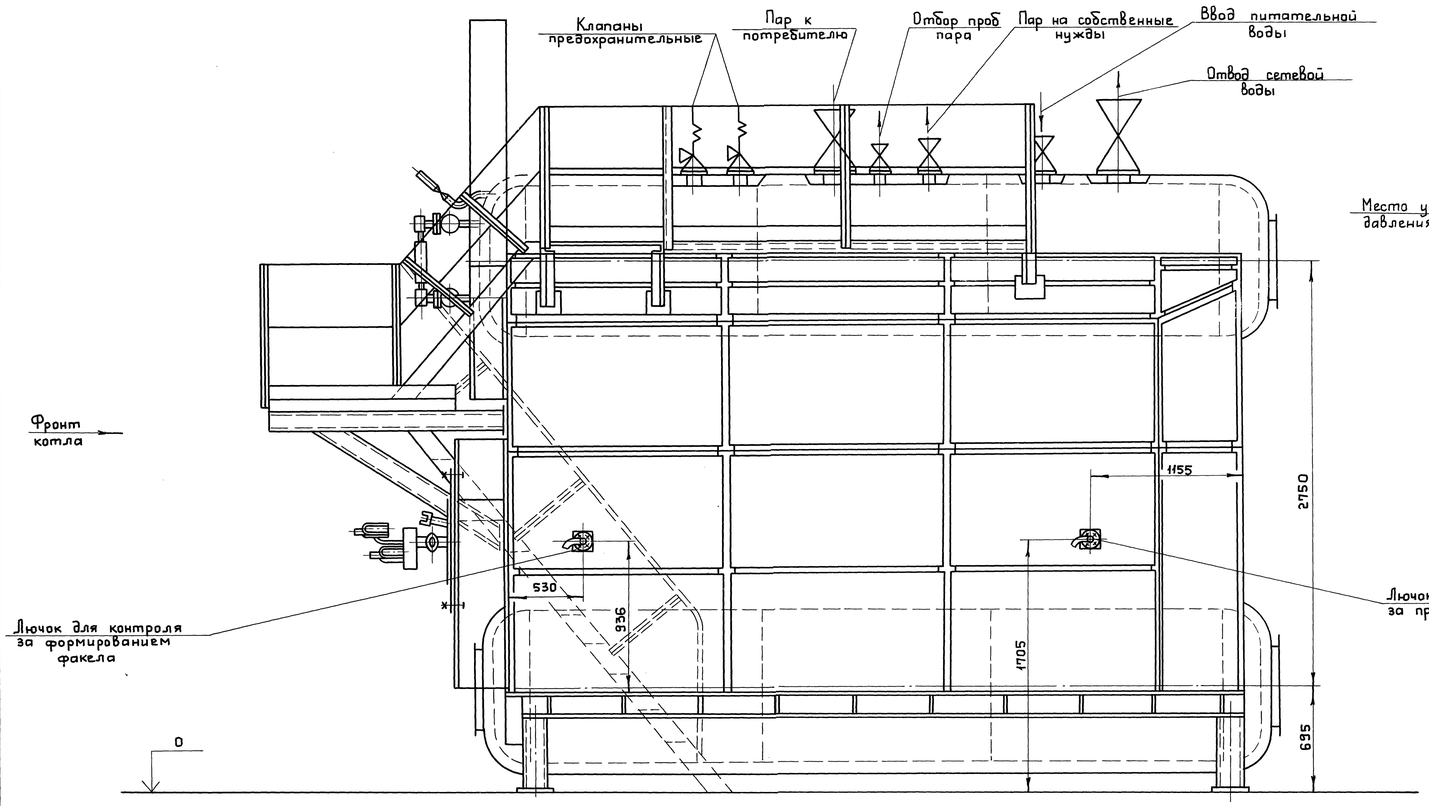

Г (1)

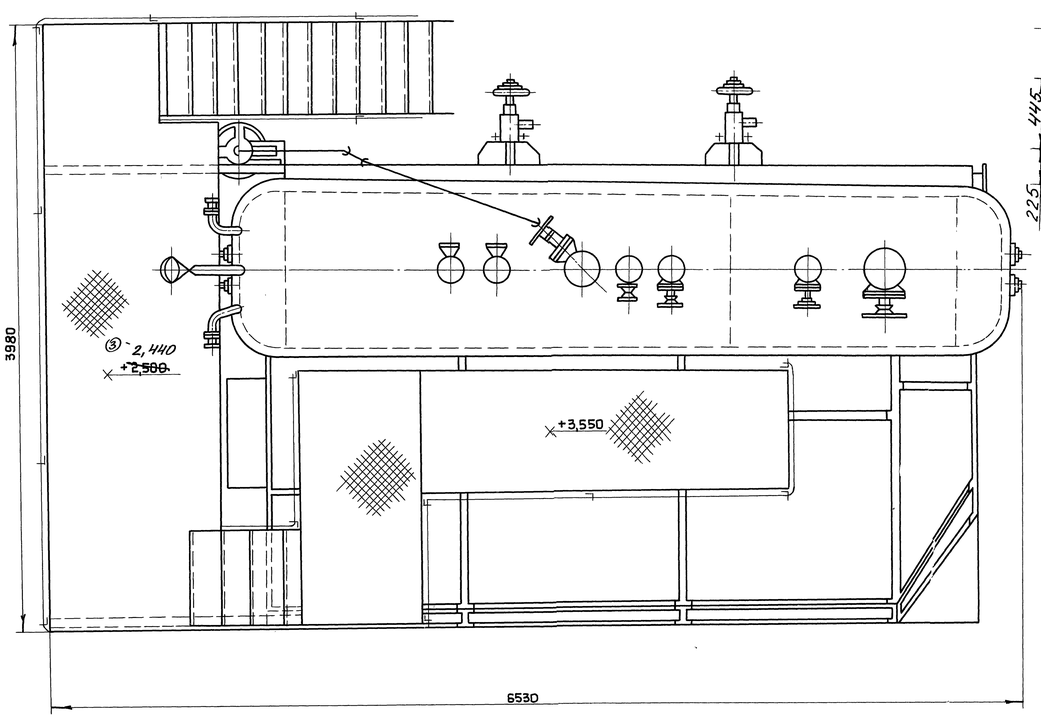

Н (1)

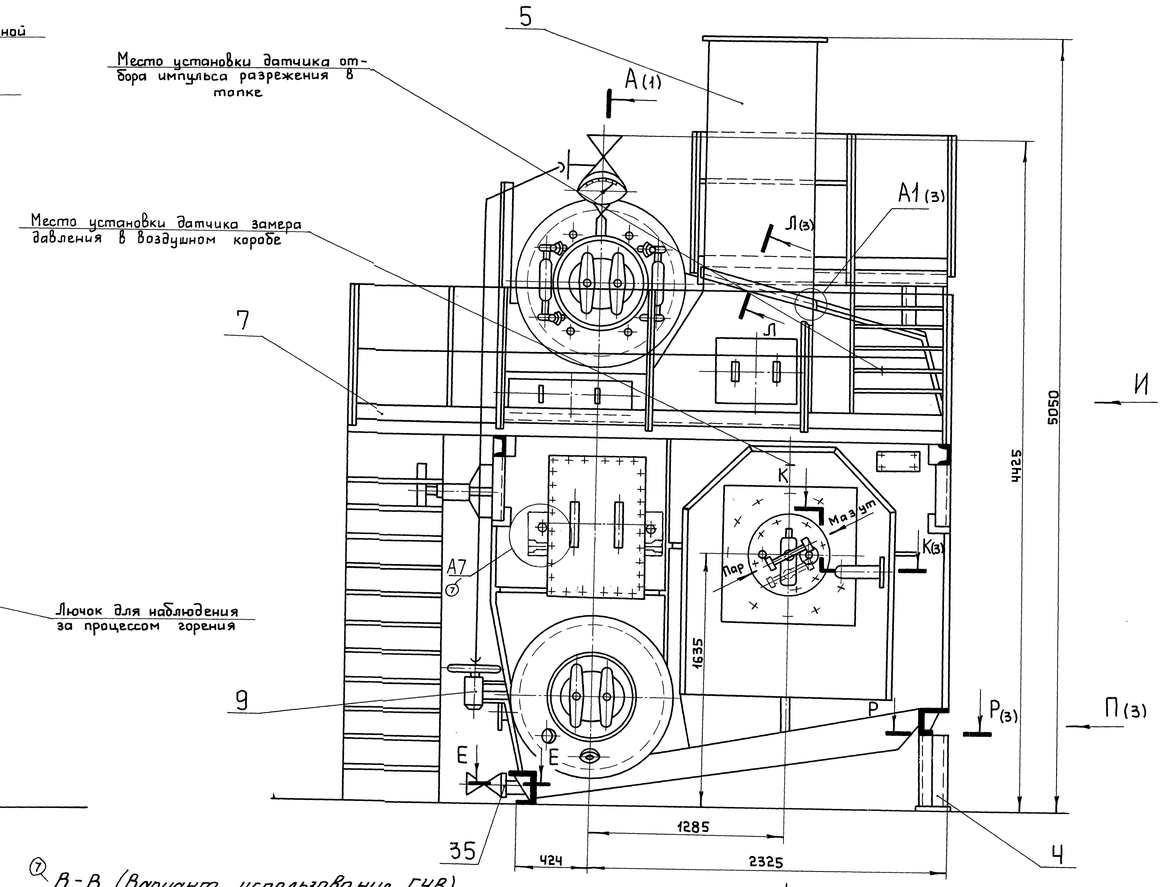

⑦ В-В (Вариант использования ГУВ)

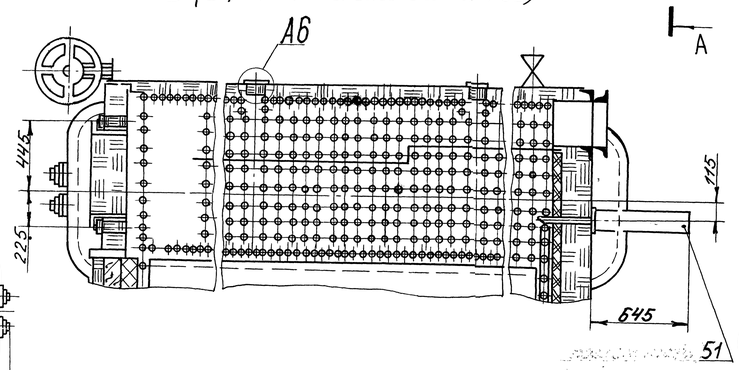

М (1:10) (3)

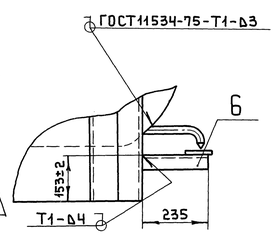

⑦ А7 (1:5)

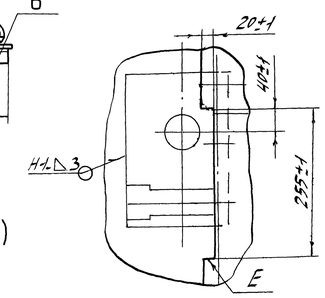

⑦ А6 (1:5) См.п.16

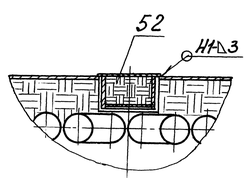

Е-Е (1:5)

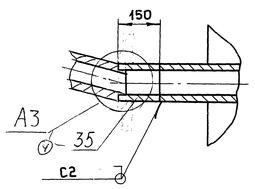

7	–	5012-67-02804		1.X.04	
4	–	5012-80-98		23.11.01	
3	–	5012-060-98		10.12.99	
Изм.	Лист	№докум.	Подп.	Дата	

00.8022.430СБ

Лист 2

Копировал: Веденьева

Формат А1

Перв. примен. | Справ. № | Подп. и дата | Взам. инв. № | Инв. № дубл. | Подп. и дата | Инв. № подл. 8244

00.8022.430СБ

Д (1)

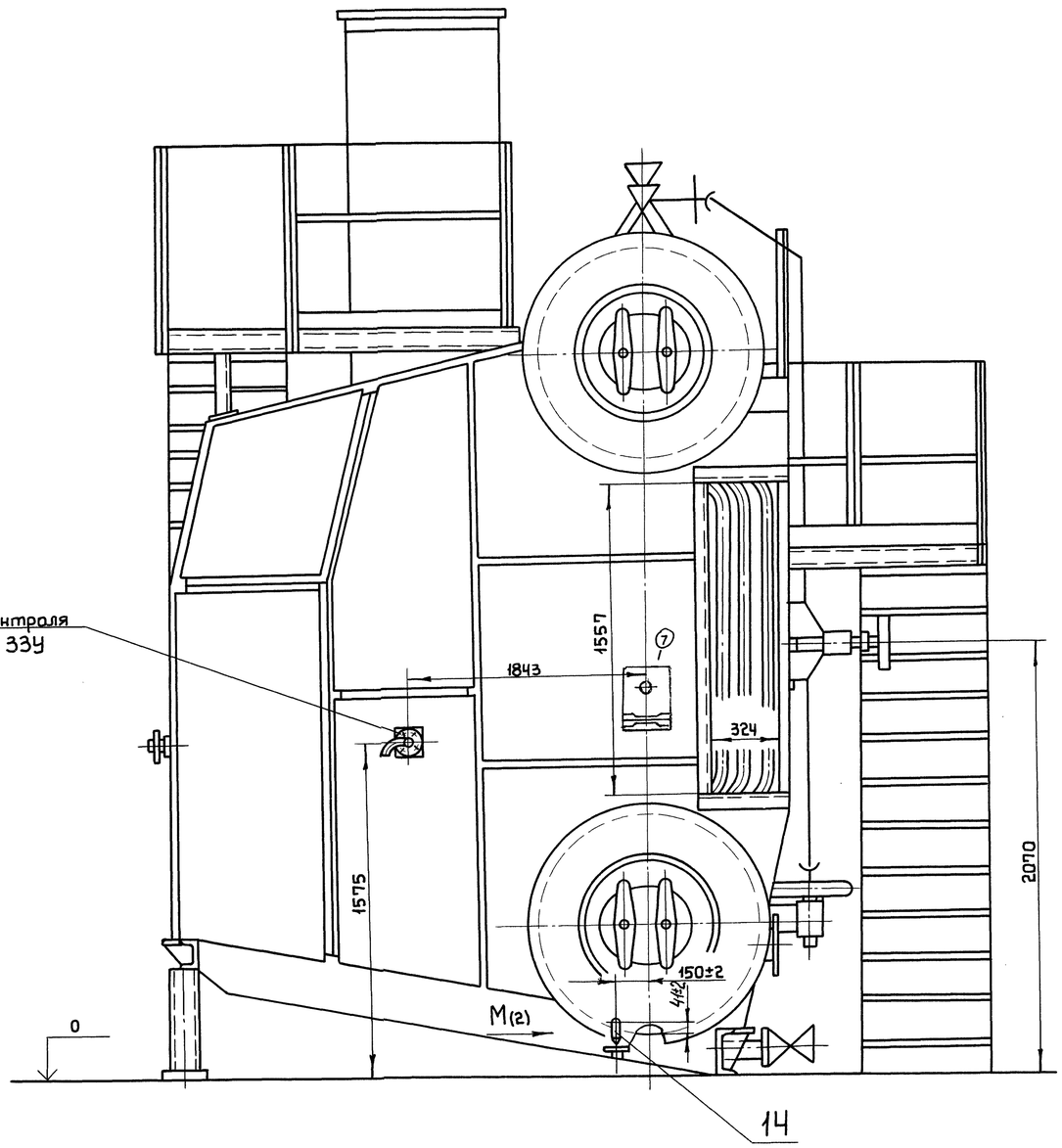

П (2)

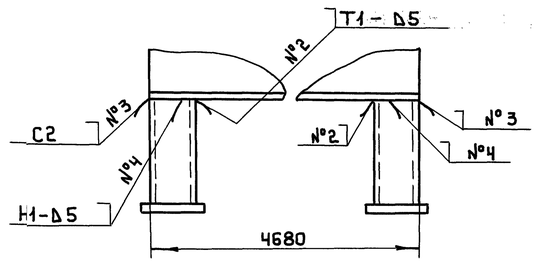

А1 (1:5) (2)

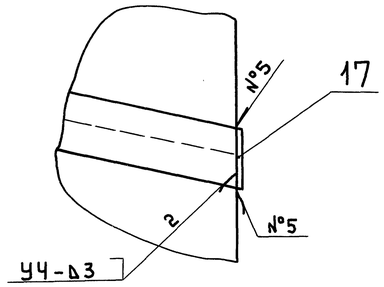

А-А (1:5) (2)

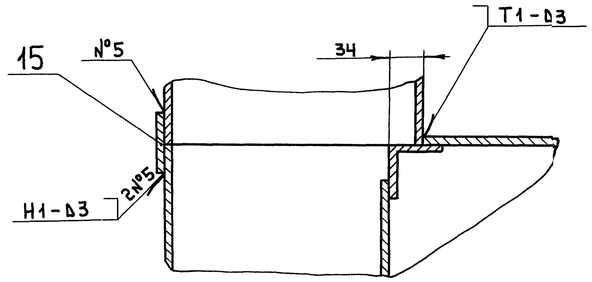

Р-Р (1:5) (2)

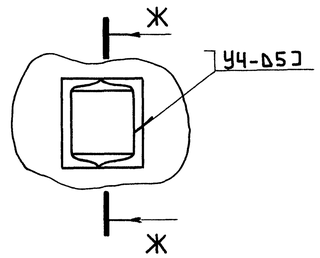

Ж-Ж (1:5)

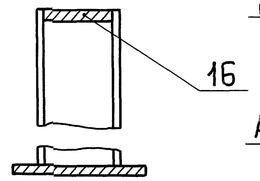

К-К (1:5) (2)

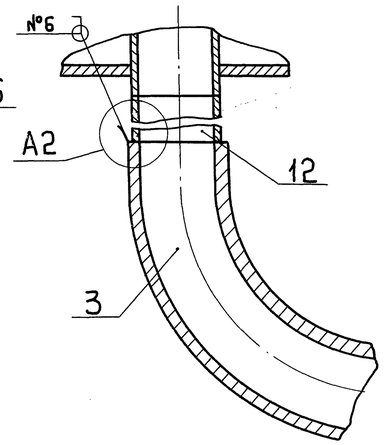

А3 (2:1)

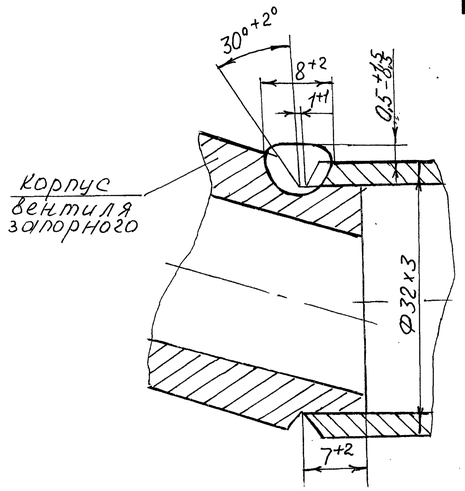

А2 (1:6)

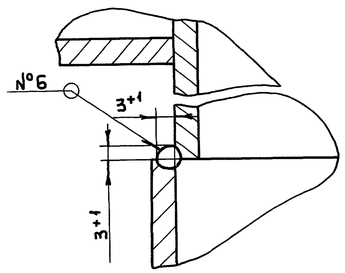

Изм.	Лист	№ докум.	Подп.	Дата
7	—	5012-67-02 ИИ		29.9.04
4	—	5012-80-98		27.11.00

00.8022.430 СБ

Лист 3

Копировал: Веденьева

Формат А2

Перв. примен. | Справ. № | Подп. и дата | Инв. № дубл. | Взам. инв. № | Подп. и дата 31.05.05 | Инв. № подл. 8524 44

Схема питания и расположения арматуры в пределах котла при работе в водогрейном режиме

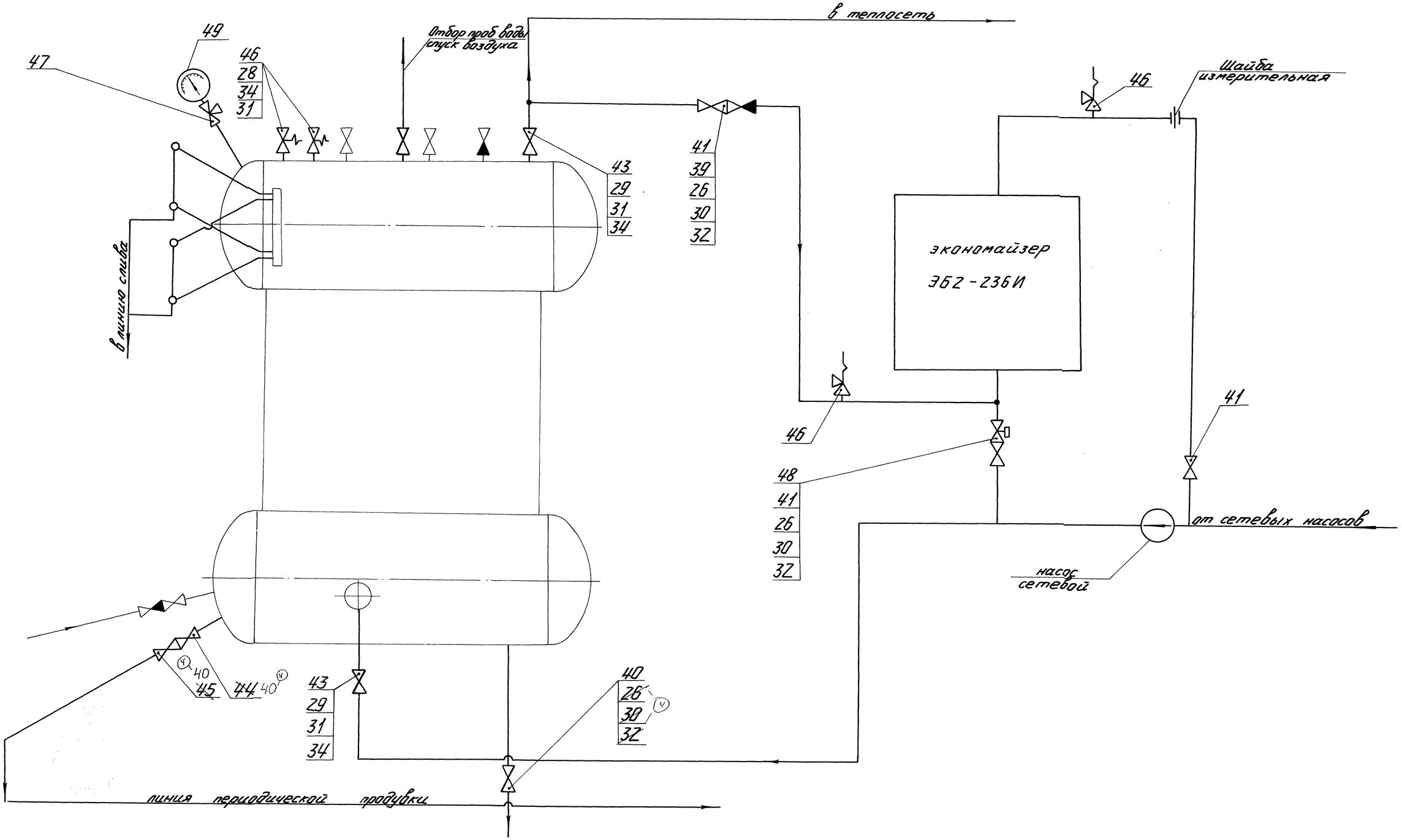

Изм	Лист	№ докум.	Подп.	Дата
4	—	5012-80-98		22.XI.01

00.8022.430СБ

Лист 4

Копировал Лемина

Формат А2

Перв. примен. | Справ. № | Подп. и дата | Инв. № дубл. | Взам. инв. № | Подп. и дата | Инв. № подл.

8527 | 3105.05

Схема питания и расположения арматуры в пределах котла при работе в паровом режиме

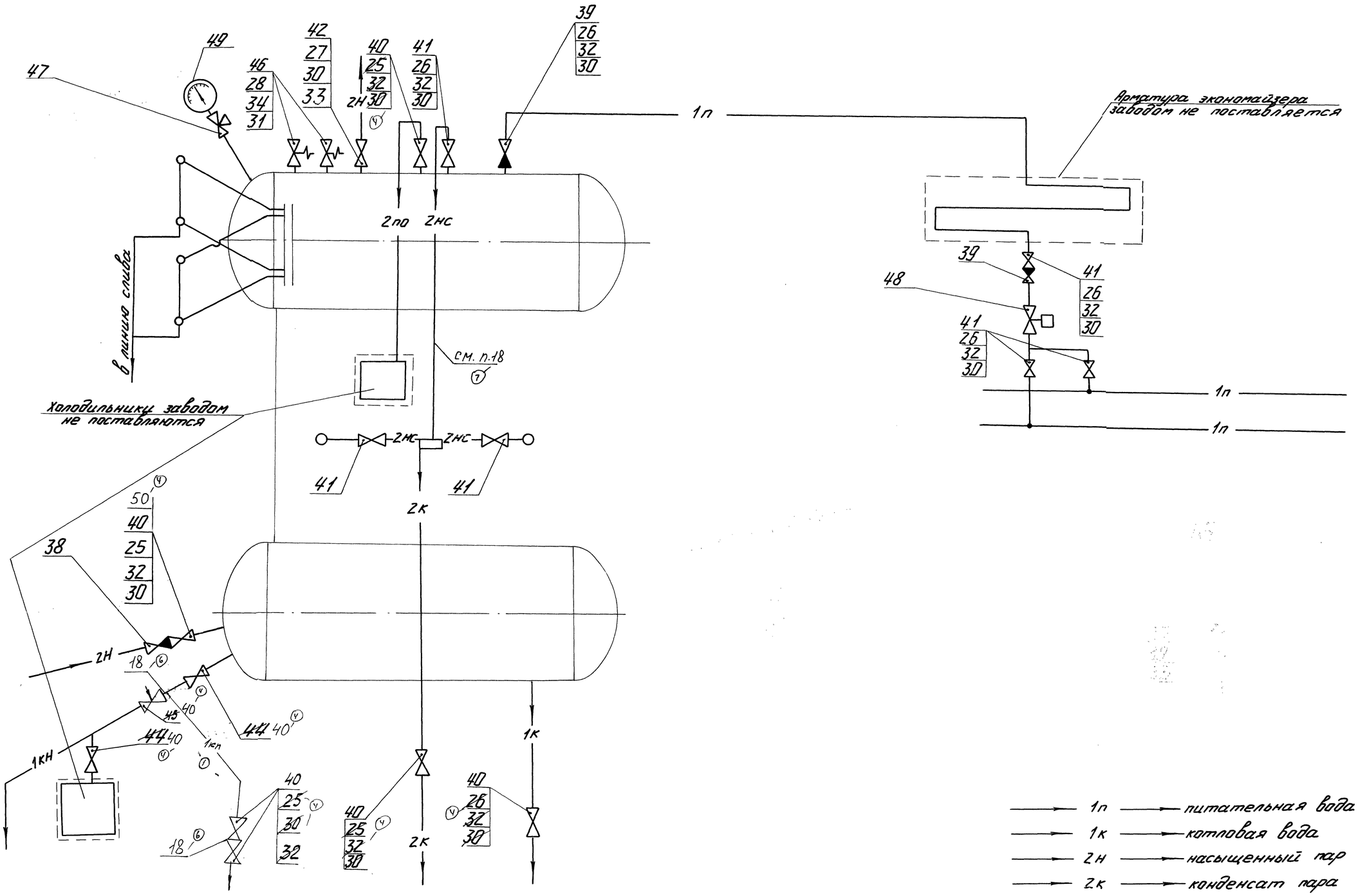

1п	питательная вода
1к	котловая вода
2н	насыщенный пар
2к	конденсат пара
1кп	линия периодической продувки
1кн	линия непрерывной продувки
2по	отбор проб пара
2нс	пар на собственные нужды

Изм	Лист	№ докум.	Подп.	Дата
„6"	—	5012-80-98		14.02.01.
4	—	5012-80-98		22.11.00
1	-	5003-61-95		18.03.
„7" 5012-67-02ДХ1				29.09.04

00.8022.430СБ

Лист 5

Копировал Демина

Формат А2

Перв. примен. | Справ. № | Подп. и дата | Инв. № дубл. | Взам. инв. № | Подп. и дата | Инв. № подл. 8527 4 4 | 3.1005.0х.ЭХ.ВЛ

00.8022.430СБ

Рис. 1

Эскиз установки дополнительного устройства для обеспечения равномерного распределения воздушного потока на входе в горелку.

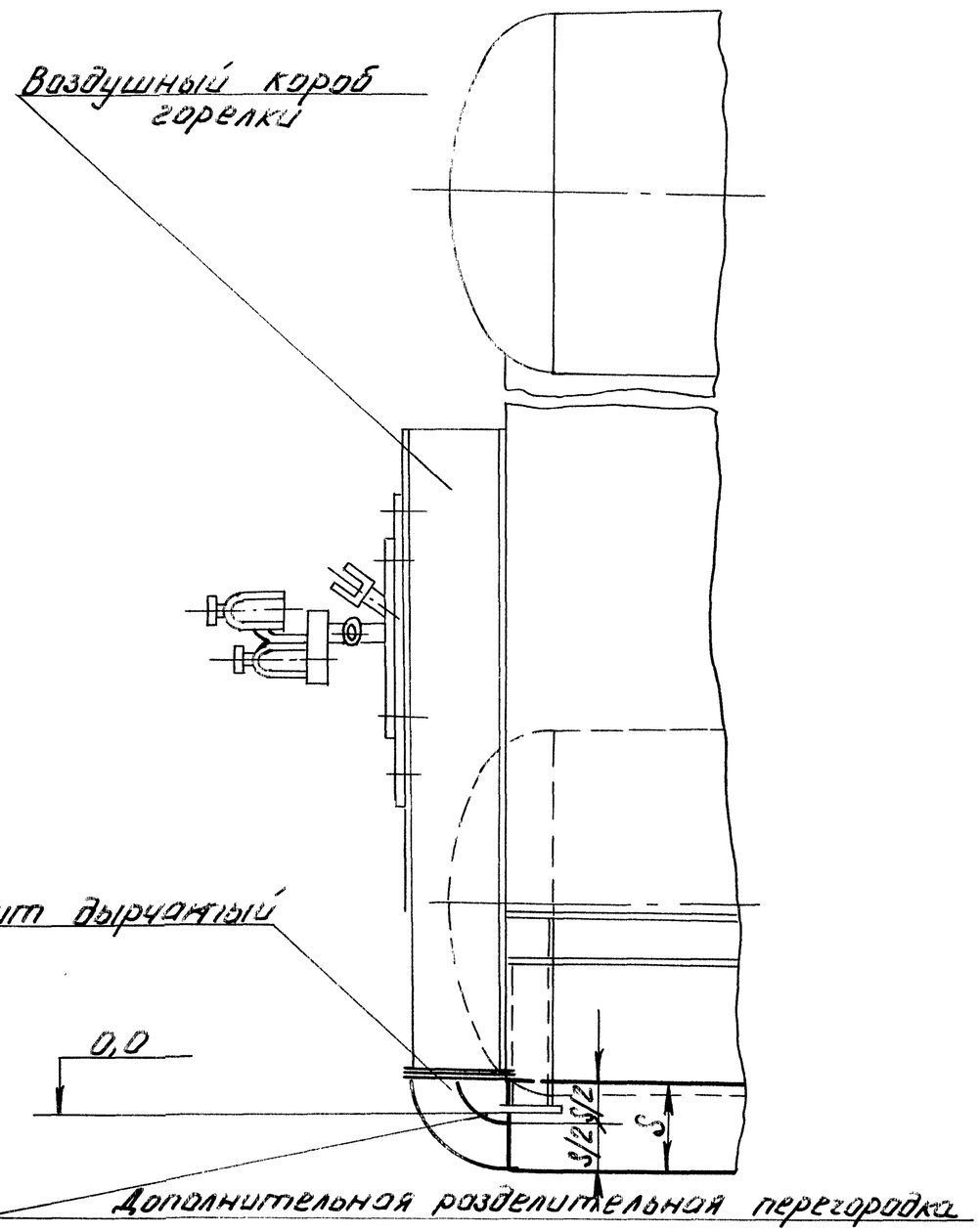

Щит дырчатый

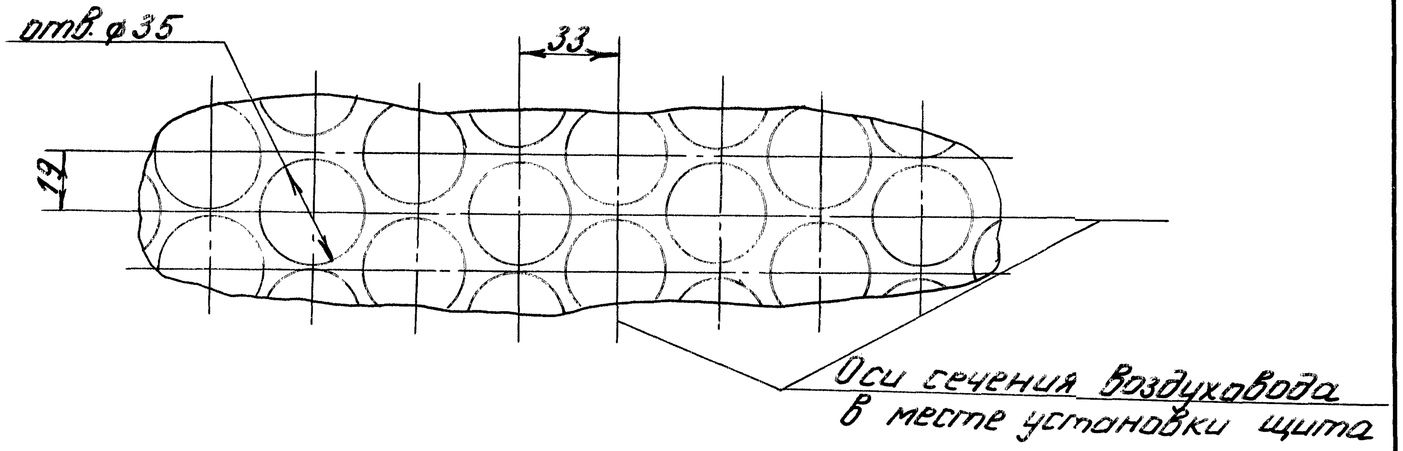

Инв. № подл.	Подп. и дата	Взам. инв. №	Инв. № дубл.	Подп. и дата
85277	26.6.2000			

Изм.	Лист	№ докум.	Подп.	Дата	00.8022.430 СБ	Лист 6

Копировал: Акилова Формат А3