Восстановлен с подлинника
Верно: [illegible] /Кузнецов/ 18.09.02 г.

00.8022.519 СБ

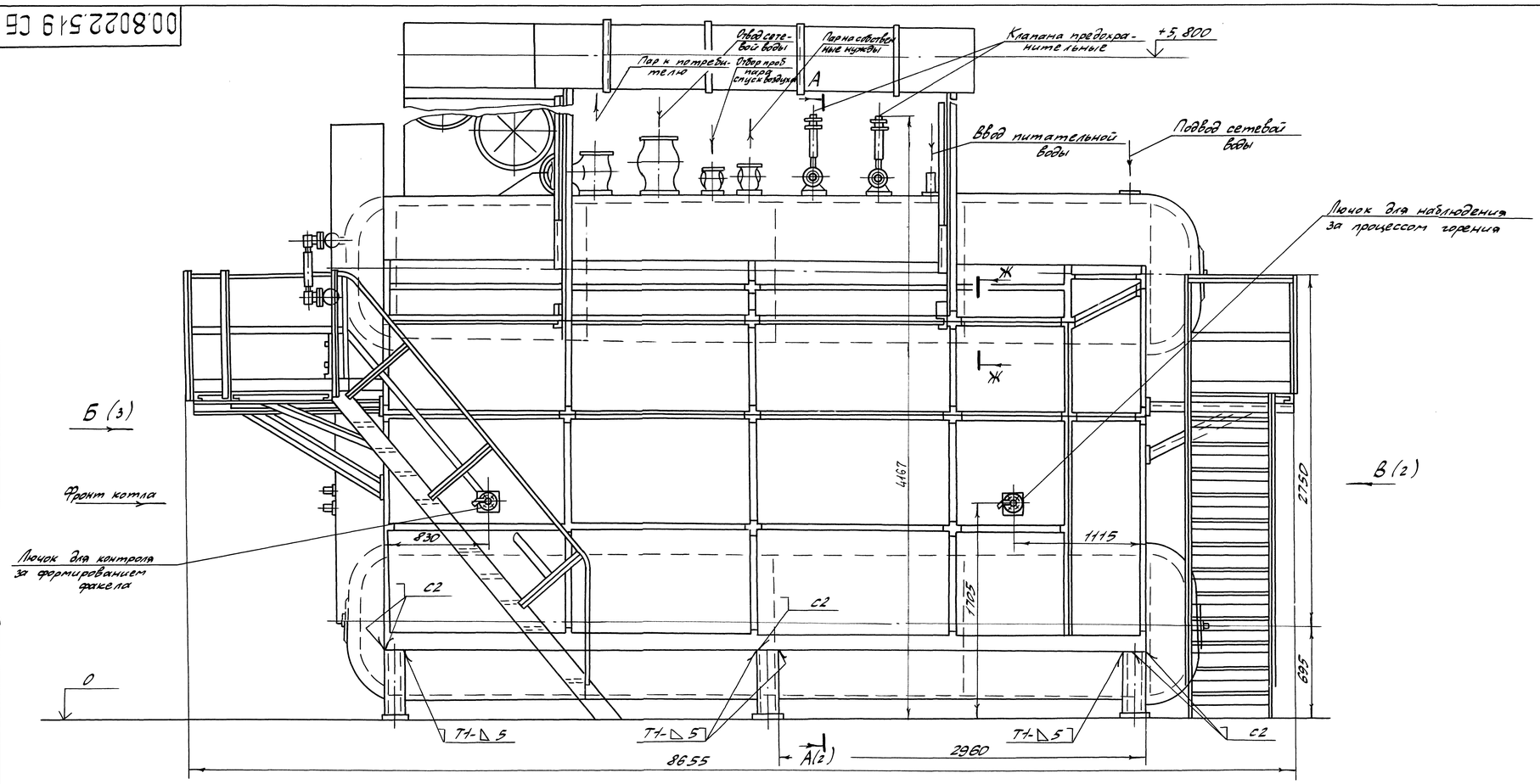

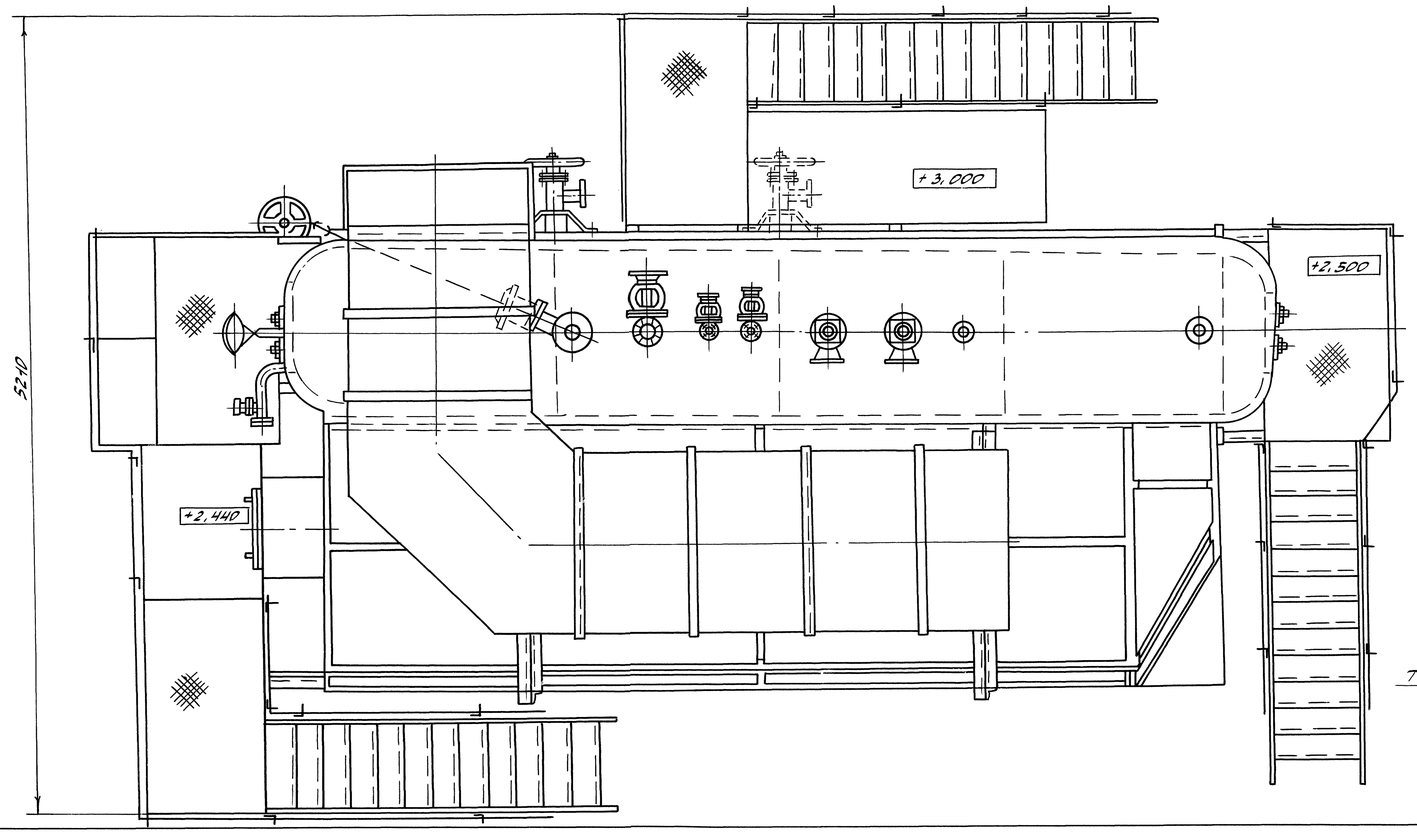

Техническая характеристика котла, используемого в качестве водогрейного

1. Номинальная теплопроизводительность, МВт (Гкал/ч)	11,63 (10,0)
2. Рабочее (абсолютное) давление воды на входе в котел, МПа (кгс/см²) не более	1,4 (14,0)
3. Абсолютное давление воды на выходе из котла при температуре 150°С, МПа (кгс/см²)	0,85 (8,5)
4. Температура воды на входе в котел, °С	70
5. Температура воды на выходе из котла, °С	150
6. Недогрев воды до кипения на выходе из котла, °С не менее	20
7. Гидравлическое сопротивление котла, МПа (кгс/см²) не более	0,1 (1,0)
8. Водяной объем котла, м³	15,75

Техническая характеристика парового котла

1. Паропроизводительность, т/ч	16
2. Давление в барабане (рабочее), МПа (кгс/см²)	1,3 (13)
3. Конвективная поверхность нагрева, м²	148
4. Радиационная поверхность нагрева, м²	45,27
5. Водяной объем котла, м³	13,25
6. Масса котельного металла, кг	10310
7. Масса прочего металла, кг	5574
8. Масса в объеме заводской поставки, кг	19799

Технические требования

1. Размеры без предельных отклонений для справок.
2. Чертежи фундамента разрабатываются проектной организацией.
3. Вентили на продувочных линиях устанавливать в местах, удобных для обслуживания.
4. Прокладки для фланцевых соединений применять из паронита ПОН-Б-1,5 ГОСТ 481-80.
5. Сварные швы по ГОСТ 5264-80 (кроме сварных швов №1, №3), электроды типа Э42 ГОСТ 9467-75. Сварные швы №2 - сварка ручная дуговая.
6. Установка реперов на верхнем барабане не требуется, т.к. конструкция обеспечивает свободное тепловое расширение его и защемление исключено.
7. Указатель поз. 20 установить на нулевое положение при холодном состоянии котла и при необходимости подрезать по месту.
8. Асбестовая диафрагма (см. черт. 00.9632.018СБ „Клапан взрывной") устанавливается на монтаже.
9. Сварной шов наложить по краям и посередине балки опорной рамы (см. А-А).
10. Сварные соединения, выполненные при изготовлении котла, отвечают требованиям, установленным РД 273.040.102-92 „Котлы паровые и водогрейные, трубопроводы пара и горячей воды. Сварные соединения. Общие требования".
Контроль качества сварных соединений, выполненных при изготовлении котла, отвечает требованиям, установленным РД 2730.040.103-92 „Котлы паровые и водогрейные трубопроводы пара и горячей воды. Сварные соединения. Контроль качества."
Сварные соединения и их контроль при монтажных работах также должны соответствовать указанным руководящим документам.
11. Допускается замена поз. 36 на клапан регулирующий поворотного типа Т-348 (Ду 80).
12. Приварка вентилей запорных Ду 20 Ру 25 к патрубкам ф32×3 см. выносной элемент А2. Сварные швы выполнить согласно РД 3415.027-93.
13. Для устранения пульсаций разряжения в топке и давления в горелке, конструкция коробов подвода воздуха к воздушному коробу должна соответствовать указанной на рис. 1. Дырчатый щит и разделительная перегородка заводом не поставляются.
14. В случае использования генератора ударных волн ГУВ для очистки поверхностей нагрева, линия ГНС отсутствует (см. схему расположения арматуры).

Ж-Ж (1:10)

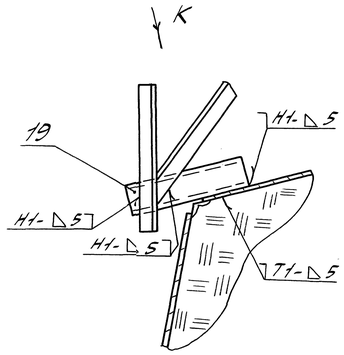

К (1:10)

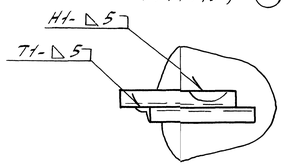

7	–	5012-67-0254			1X.04	00.8022.519 СБ		
5		5012-40-99			123.04	Котел паровой Е16-1,4 ГМ (ДЕВ-16-14 ГМ-0)	Лит.	Масса	Масштаб
Изм.	Лист	№докум.	Подп.	Дата			А	см. табл.	1:20
Разраб.		Корнагина					Лист 1	Листов 6	
Пров.									
Т.контр.									
Рук.									
Н.контр.		Кравцева			10.11.99	Caüm: dkwr.ru e-mail: dkwr@mail.ru	ДКВр.ру		
Утв.		Сивиряков				Тел: +7(960)938-01-02 (многоканальный)			

Копировал

Формат А1

Инв. № подл. | Подп. и дата | Взам. инв. № | Инв. № дубл. | Подп. и дата | Справ. № | Перв. примен.

84460 | 19.09.94

00.8022

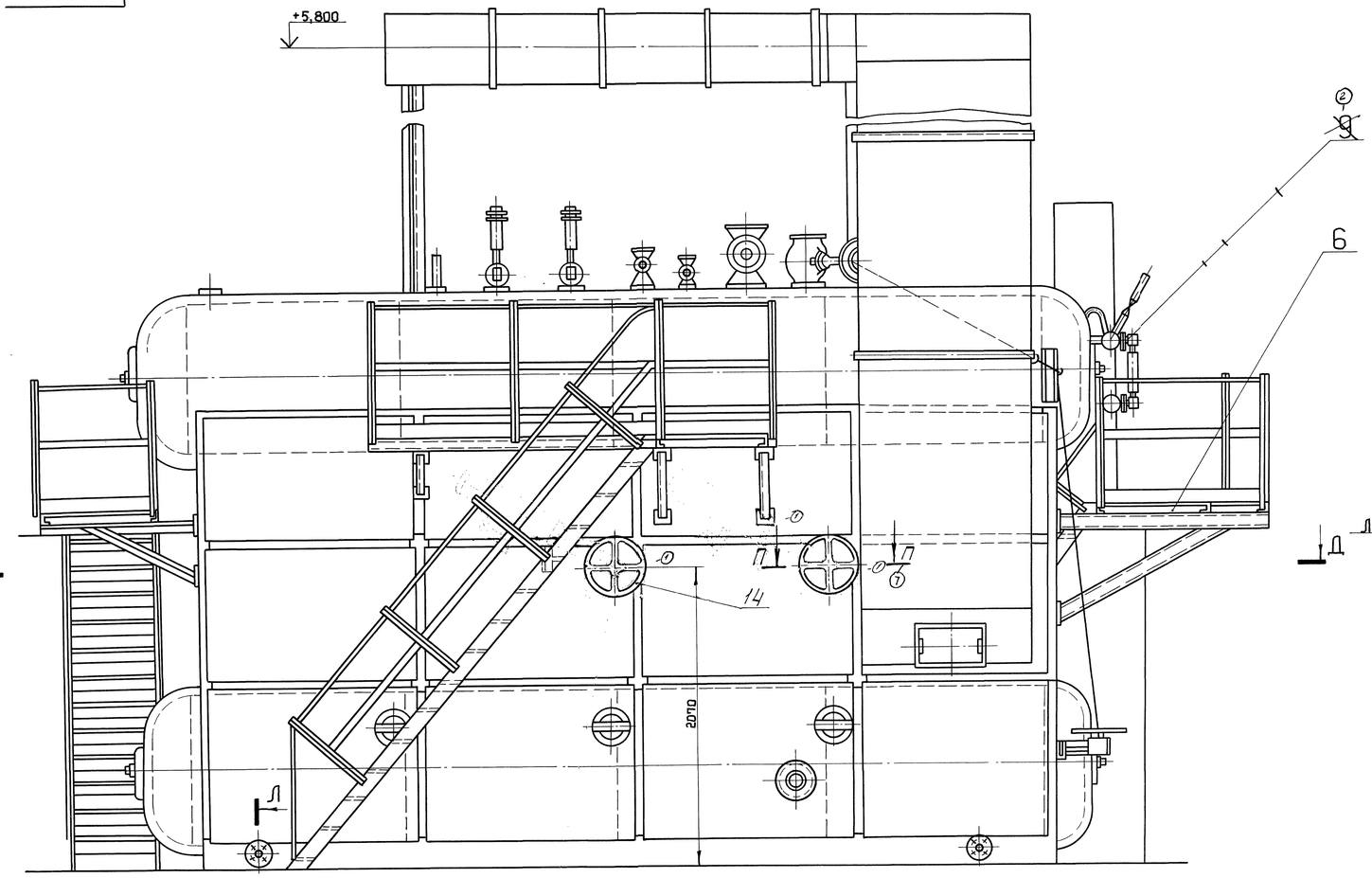

Л (3)

Д - Д

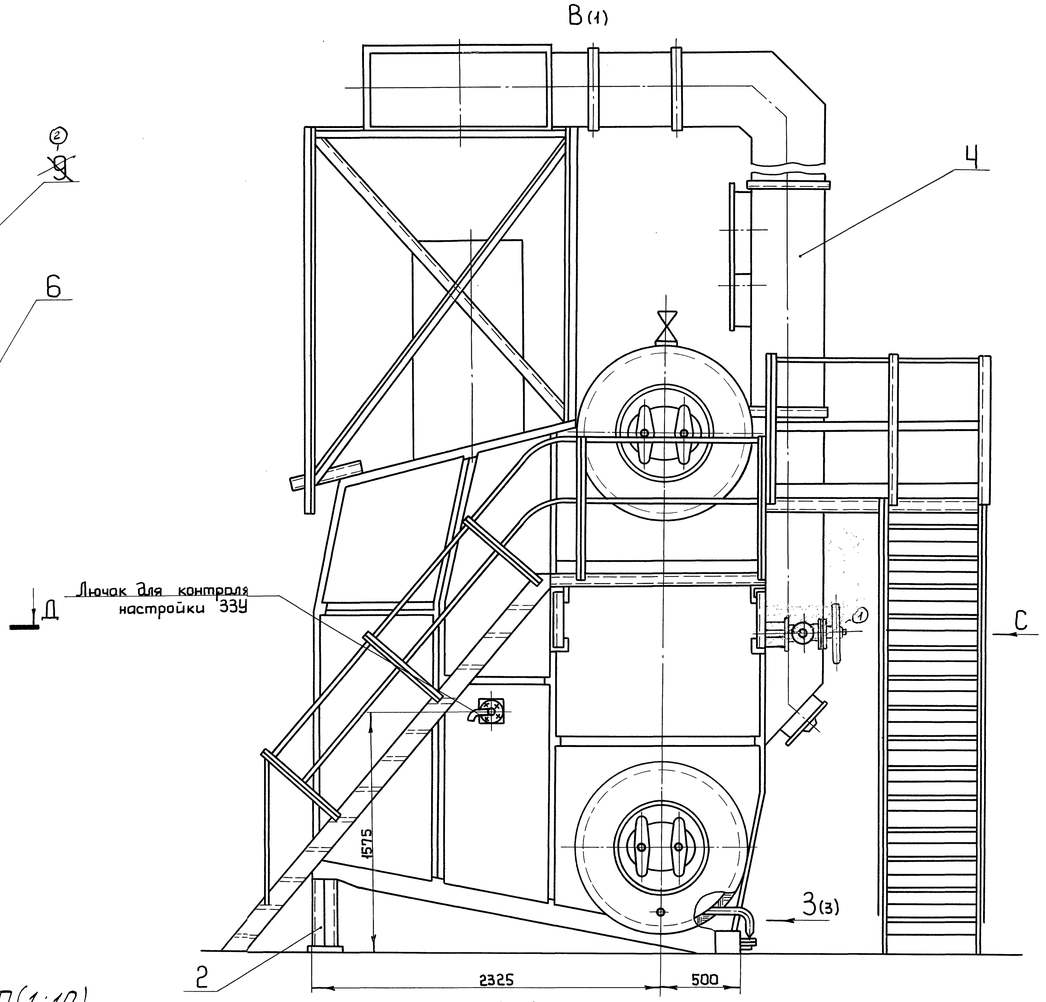

А-А (1) площадки и лестницы не показаны

П-П (1:10)
Вариант использования ГУВ

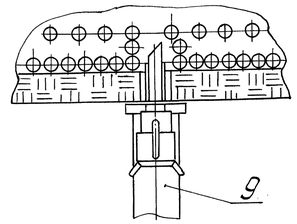

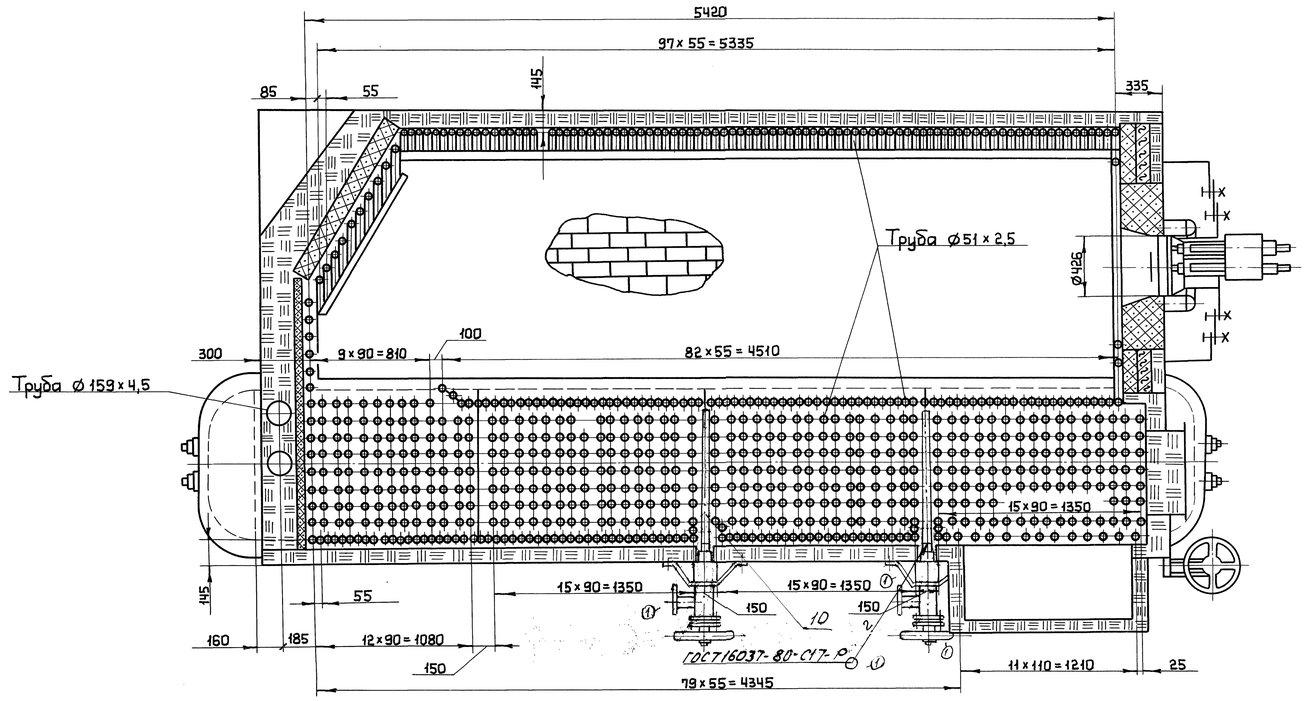

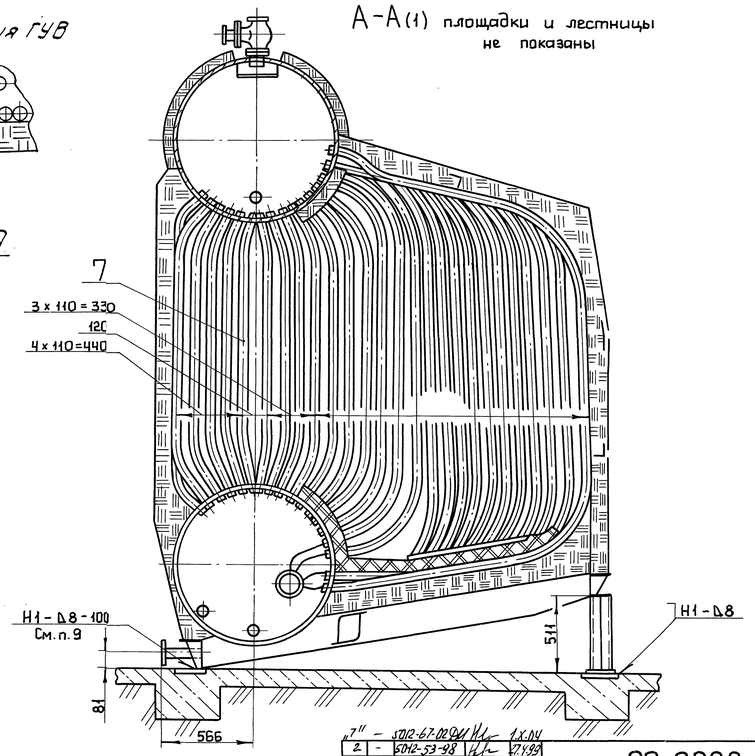

Изм.	Лист	№ докум.	Подп.	Дата
"7"	-	5012-67-02041		1.X.04
2	-	5012-53-98		27.4.99
1	-	5003-050-95		13.11.96

00.8022.519 СБ

Лист 2

Перв. примен. | Справ. № | Подп. и дата | Взам. инв. № | Инв. № дубл. | Подп. и дата | Инв. № подл. 18039-94

Копировал: Веденьева

Формат А1

00.8022.519СБ

Б (1)

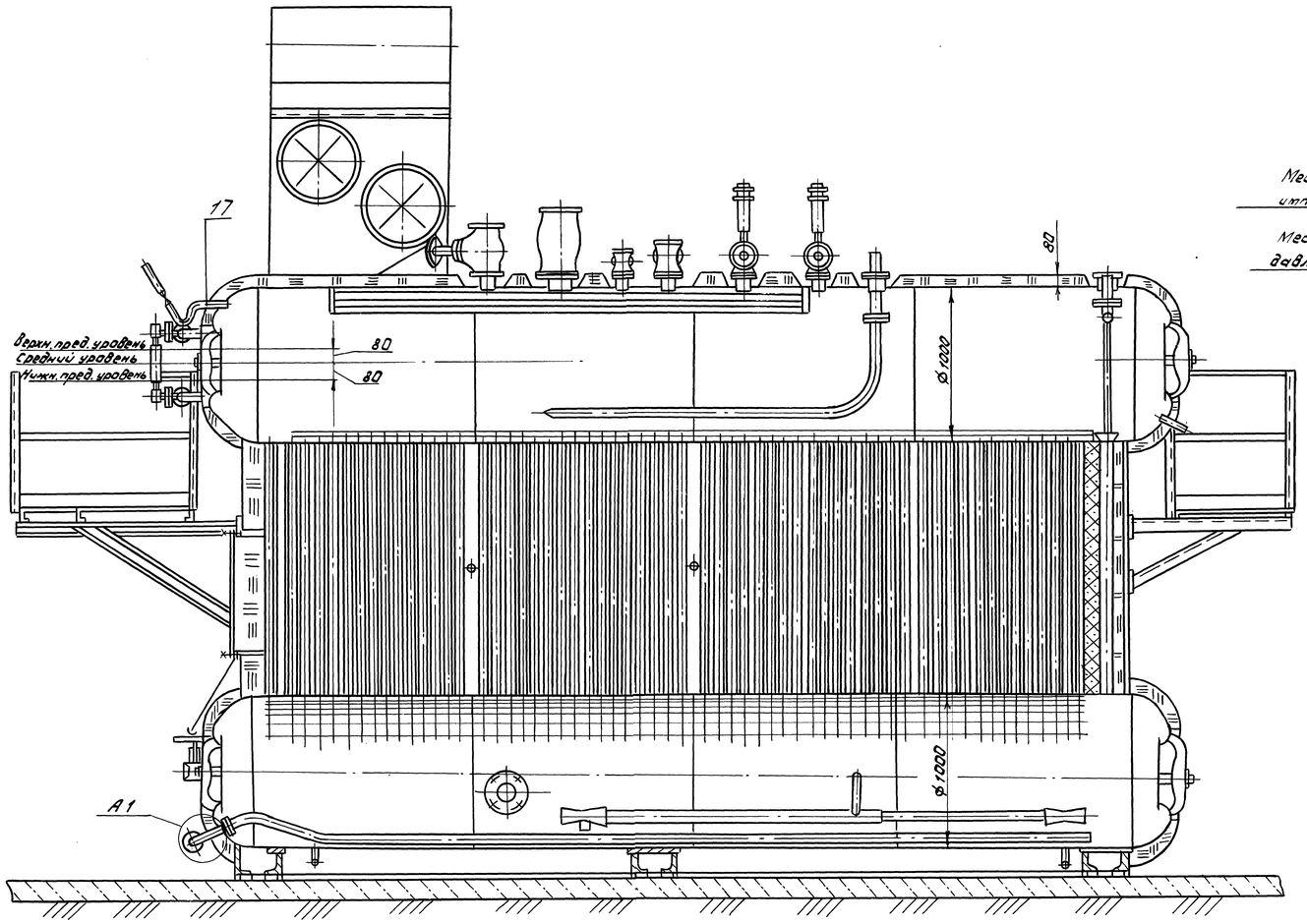

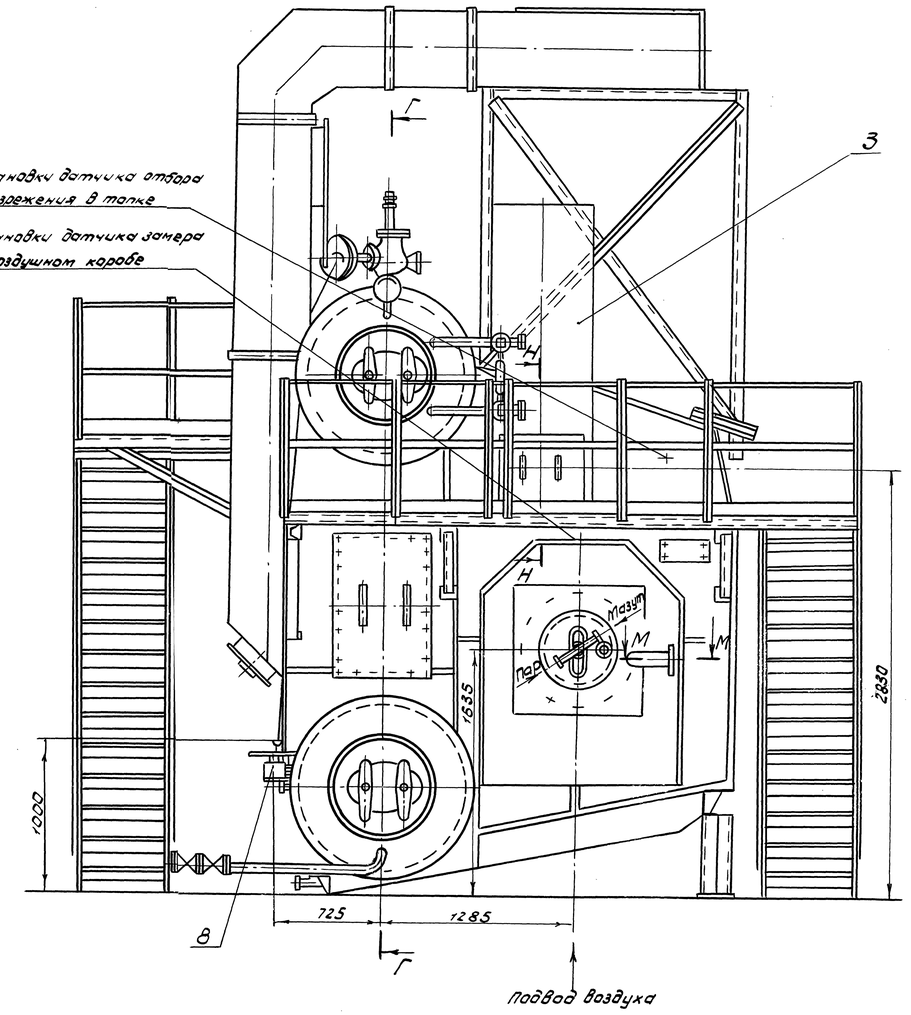

3 (1:5) (2)

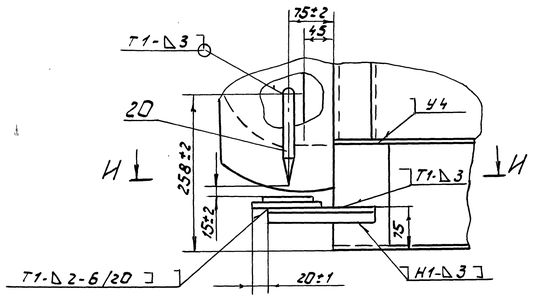

А1(1:5)

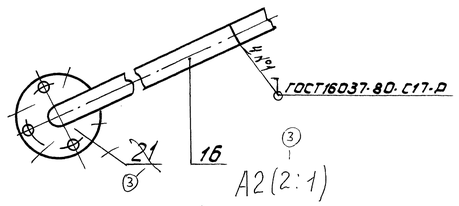

А2(2:1)

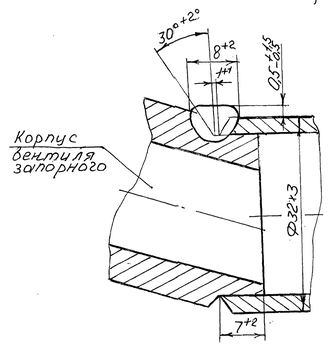

А2(1:5)(2)

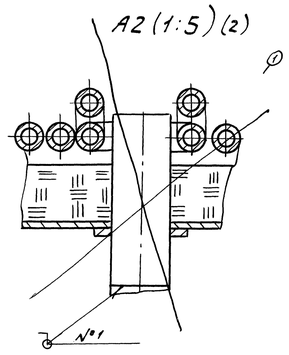

Л-Л(1:5)(2)

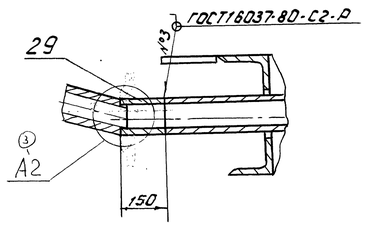

Н-Н

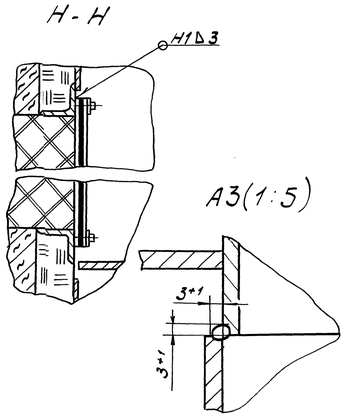

М-М (1:5)

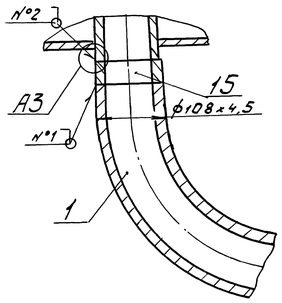

Н-Н

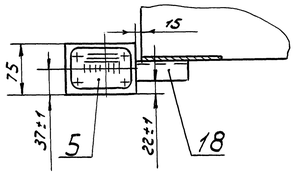

3	—	5012-80-98	Н/Л	27.11.96	00.8022.519СБ	Лист 3
1	—	5003-050-96	Дон.	13.11.96		
Изм.	Лист	№ докум.	Подп.	Дата		

Копировал: Забелина Формат А1

Перв. примен. | Справ. № | Подп. и дата | Инв. № дубл. | Взам. инв. № | Подп. и дата | Инв. № подл. 8446 | 18.09.96

Узел регулирования экономайзером.

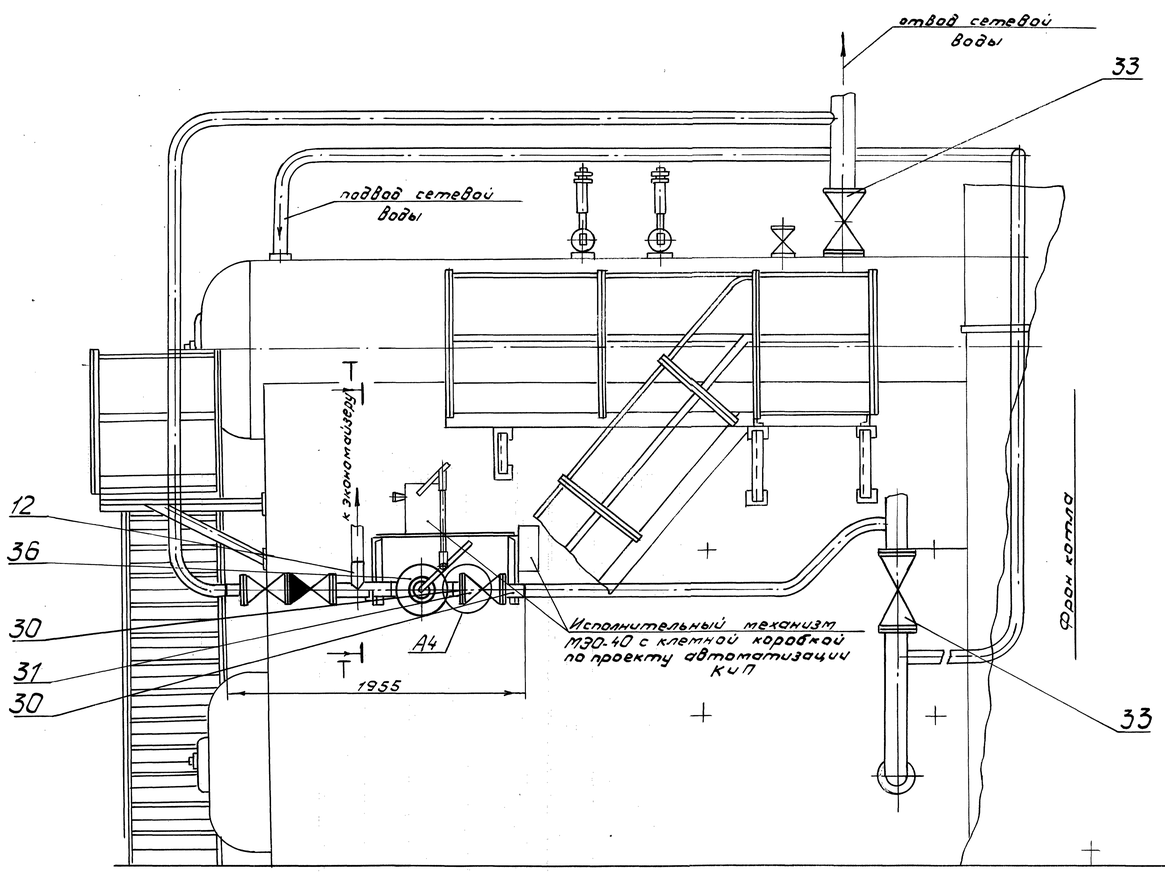

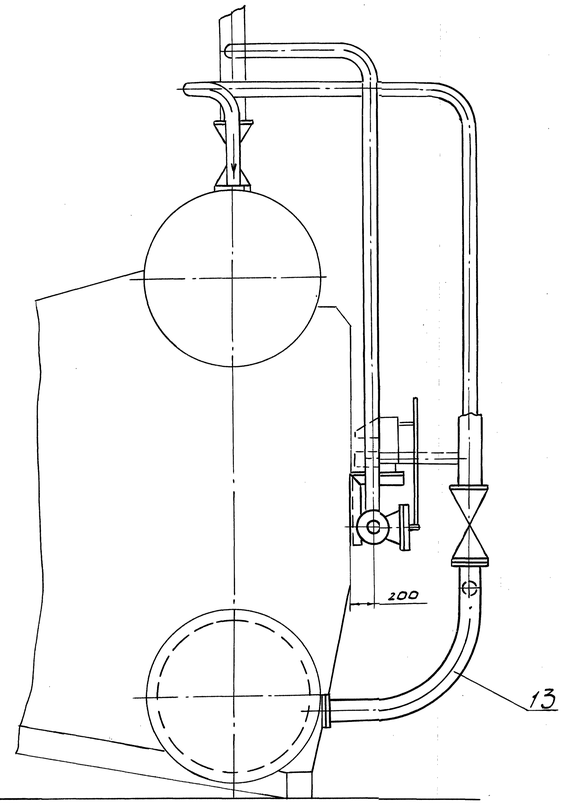

Т-Т (1:5)

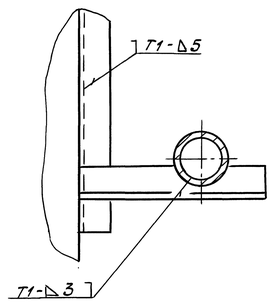

А4 (1:2)

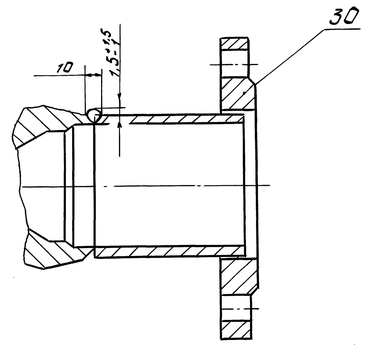

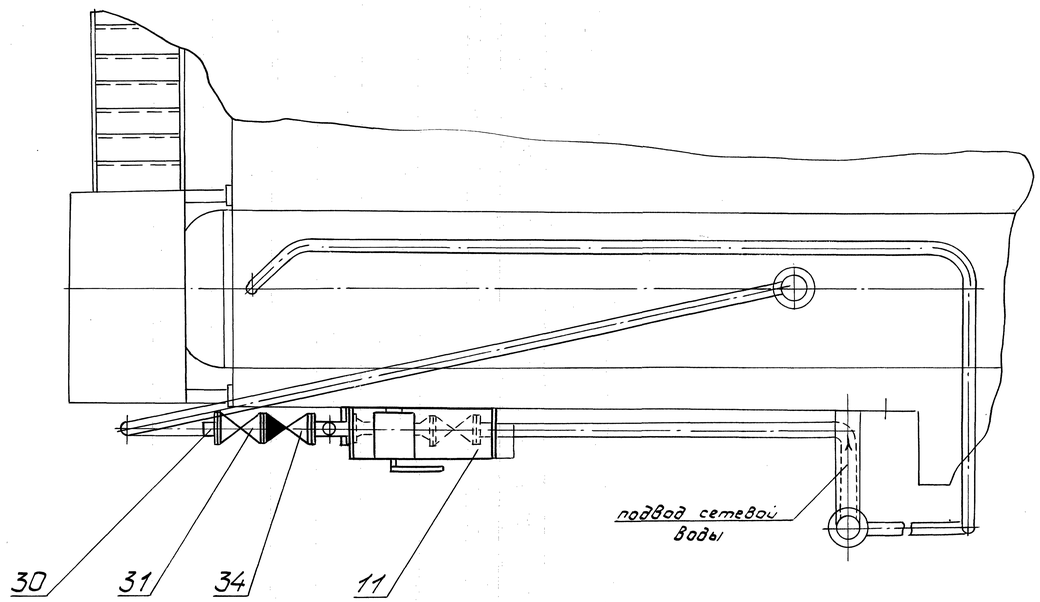

Схема арматуры водогрейного котла

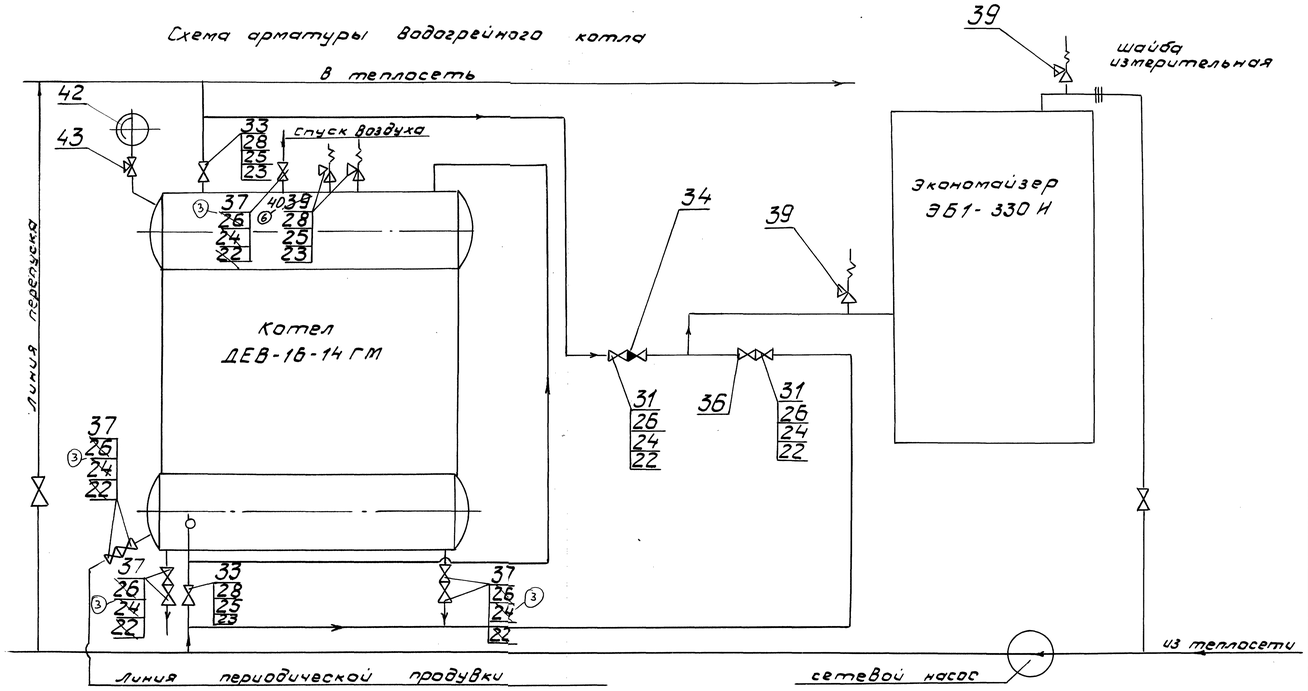

6	—	5012-67-02			11.2.94	00.8022.519 СБ
3	—	5012-50-93			22.11.00	Лист 4
Изм.	Лист	№ докум.	Подп.		Дата	

Копировал: Зобелина Формат А1

Перв. примен. | Справ. № | Подп. и дата | Взам. инв. № | Инв. № дубл. | Подп. и дата | Инв. № подл. 8416 0 | 19.09.94 г.

00.8022.519СБ

Восстановленный подлинник №1

Восстановлен с подлинника
Верно: 20.X.04

Схема арматуры при работе в паровом режиме

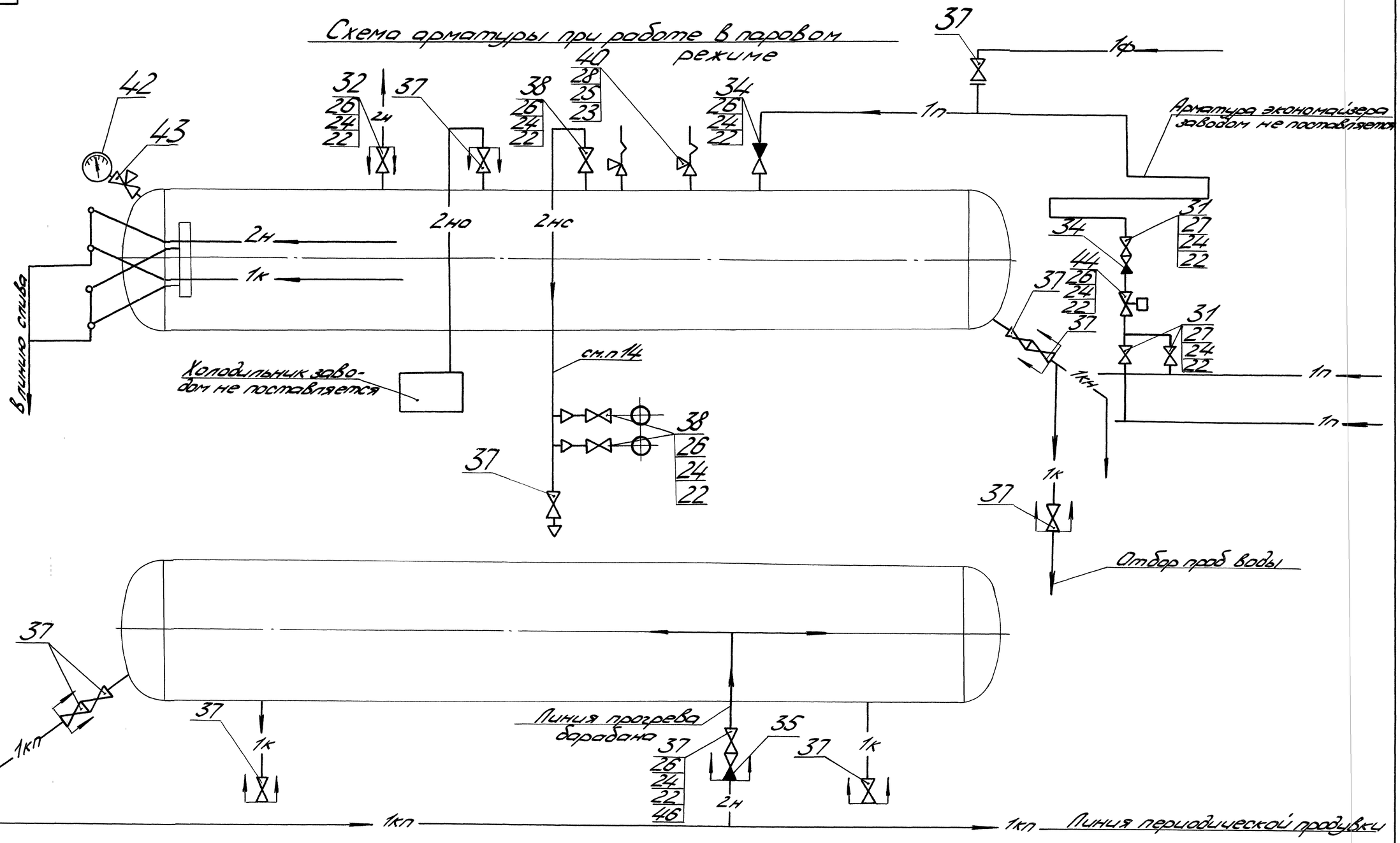

1п	питательная вода	1кн	линия непрерывной продувки
1к	котловая вода	2н	насыщенный пар
1кп	линия периодической продувки	2к	конденсат пара
		2но	отбор проб пара
1ф	ввод фосфатов	2нс	пар на собственные нужды

граница проектирования и поставки

Изм.	Лист	№ докум.	Подп.	Дата	00.8022.519СБ	Лист 5
7	-	8012-67-023		1004		

Копировал Алексеева формат А2

Инв. № подл.	Подп. и дата	Взам. инв. №	Инв. № дубл.	Подп. и дата	Справ. №	Перв. примен.
8446	19.09.94					

00.8022.519СБ

Рис. 1.

Эскиз установки дополнительного устройства для обеспечения равномерного распределения воздушного потока на входе в горелку.

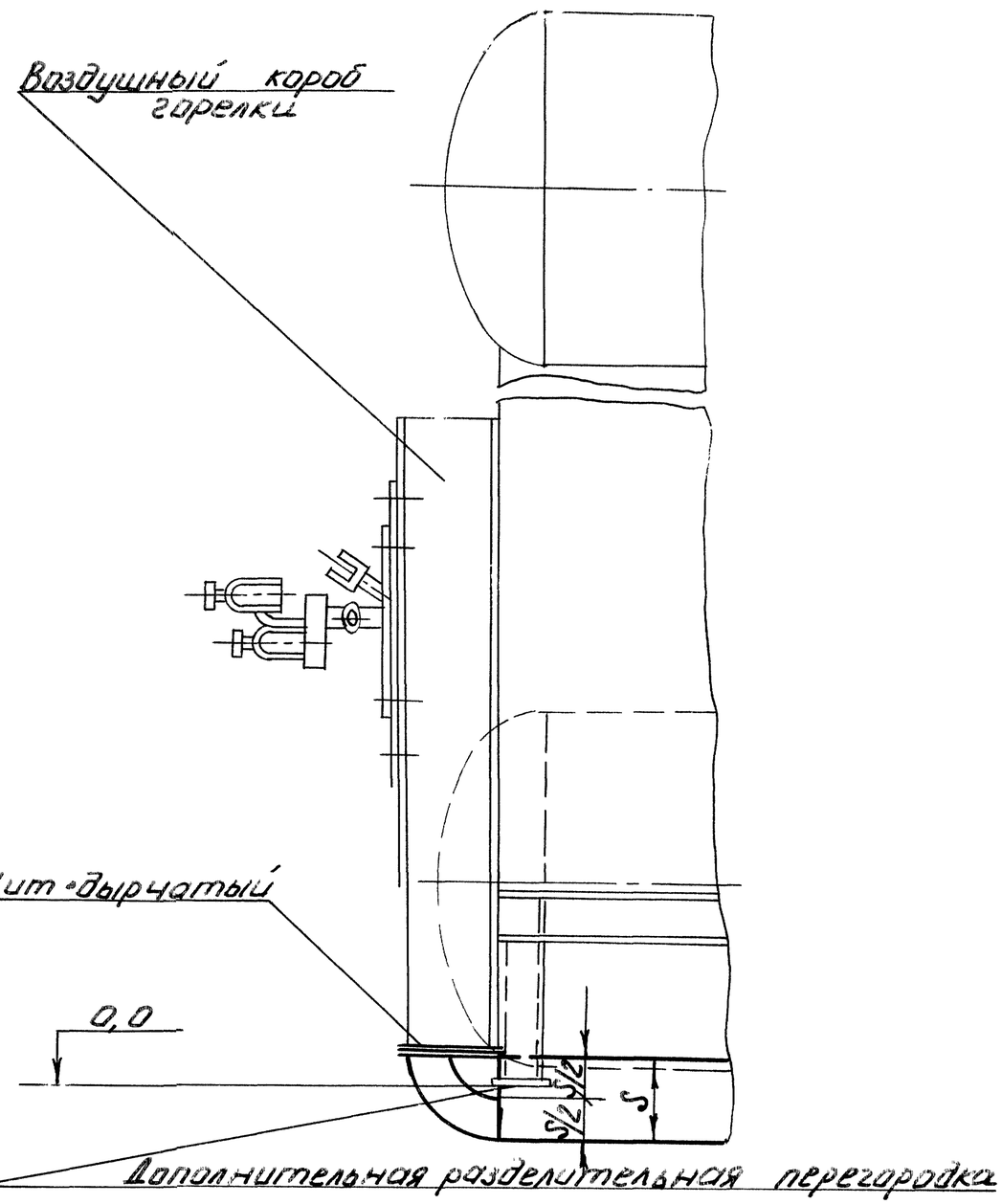

Щит дырчатый

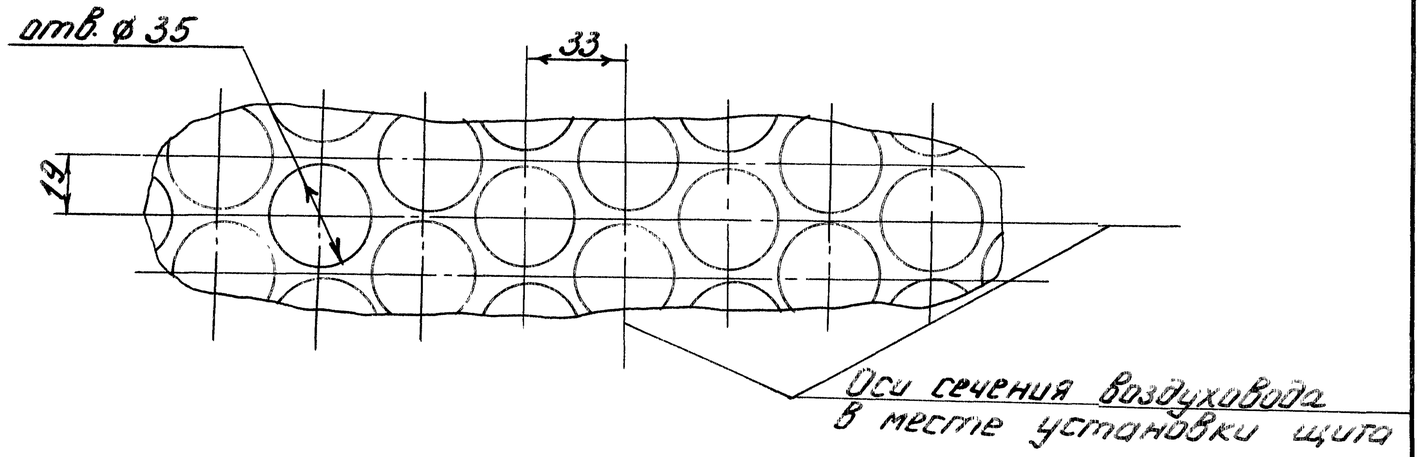

Инв.№ подл.	Подп. и дата	Взам. инв.№	Инв.№ дубл.	Подп. и дата
84460	26.6.2000			

Изм.	Лист	№ докум.	Подп.	Дата	00.8022.519 СБ	Лист 6

Копировал: Акулова

Формат А3