00.8022.625 СБ

Восстановлен с подлинника
Верно: 20.12.99

Перв. примен. | Справ. № | Подп. и дата | Взам. инв. № | Инв. № дубл. | Подп. и дата | Инв. № подл. | Подп. и дата
84564 | 10.94 | 10.94

А-А

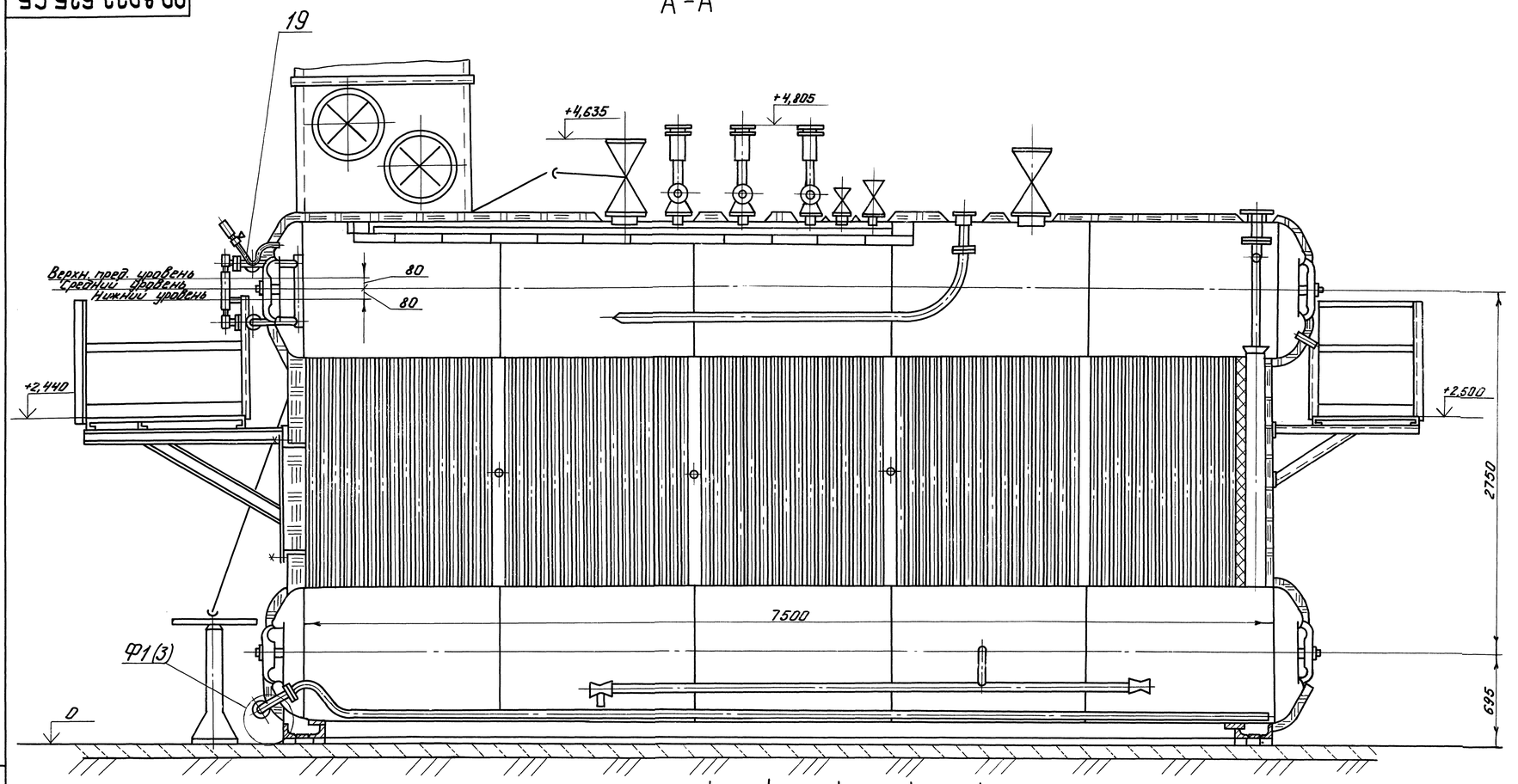

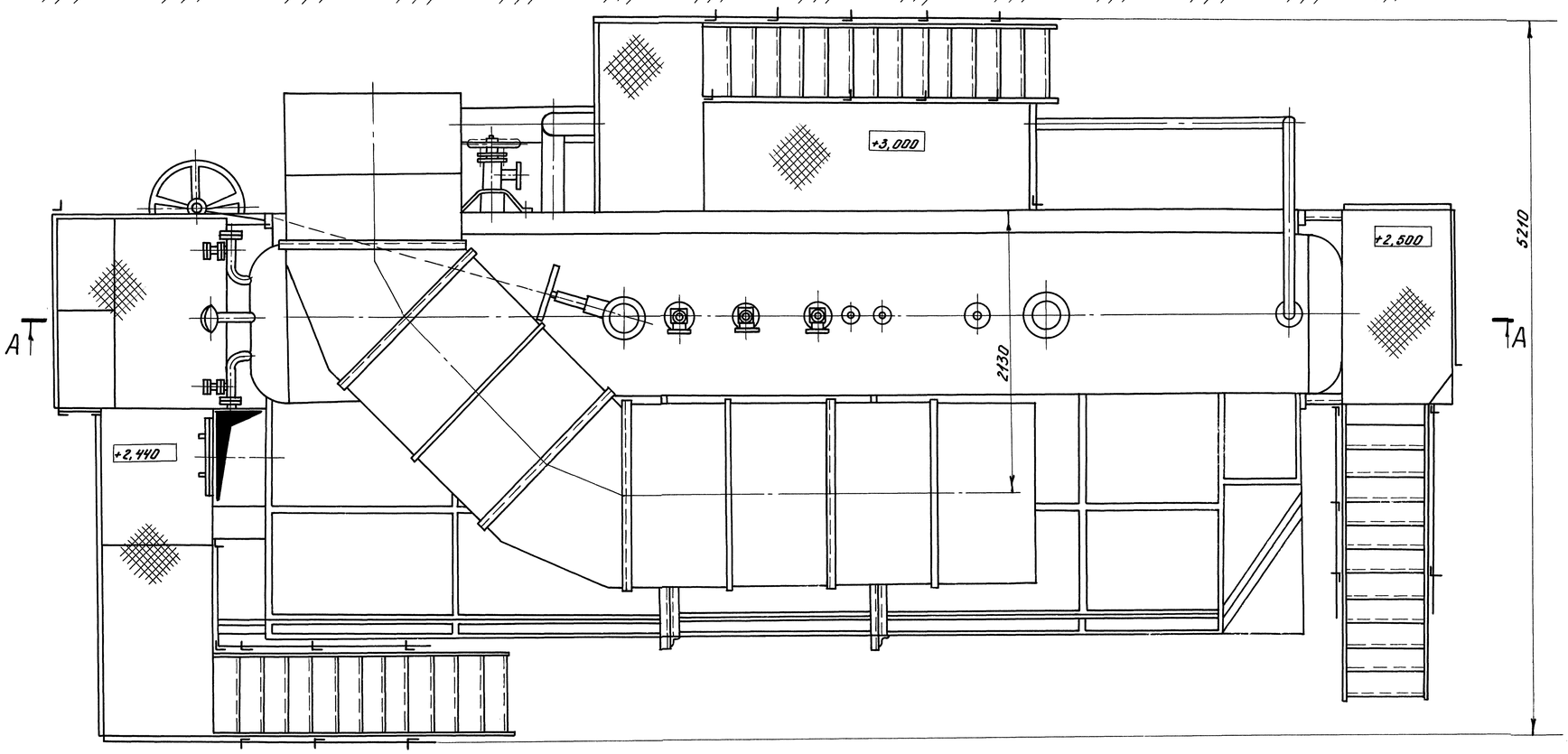

Восстановленный подлинник N1

Техническая характеристика котла, используемого в качестве водогрейного.

1. Номинальная теплопроизводительность, МВт (Гкал/ч) –	17,4 (15,0)
2. Максимальное рабочее (абсолютное) давление на выходе, МПа (кгс/см²) –	13 (13)
3. Номинальная температура воды на выходе, °С –	150
4. Номинальная температура воды на входе, °С –	70
5. Недогрев воды до кипения на выходе из котла, °С, не менее –	20-30
6. Гидравлическое сопротивление котла МПа (кгс/см²), не более –	0,1 (1,0)
7. Водяной объем котла, м³ –	13,5

Техническая характеристика котла.

1. Паропроизводительность, т/час –	25
2. Давление в барабане, МПа (кгс/см²) –	1,3 (13)
3. Конвективная поверхность нагрева, м² –	203,44
4. Радиационная поверхность нагрева, м² –	57,0
5. Водяной объем котла, м³ –	16,4
6. Масса металла под давлением, кг –	14171
7. Масса прочего металла, кг	9379
8. Масса в объеме заводской поставки, кг не более	27457

Технические требования

1. Размеры без предельных отклонений для справок.
2. Чертежи фундамента разрабатываются проектной организацией.
3. Вентили на продувочных линиях устанавливаются в местах, удобных для обслуживания.
4. Прокладки для фланцевых соединений применять из паронита ПОН-1,0-1,5 ГОСТ 481-80.
5. Сварные швы по ГОСТ 5264-80, кроме швов №1,2. Сварные швы выполнить электродами типа Э42 ГОСТ 9467-75.
Сварные соединения, выполненные при изготовлении котла, отвечают требованиям установленным РД 2730.940.102-92 „Котлы паровые и водогрейные, трубопроводы пара и горячей воды.
Сварные соединения. Общие требования."
Контроль качества сварных соединений, выполненных при изготовлении котла отвечает требованиям установленным РД 730.103-92 „Котлы паровые и водогрейные, трубопроводы пара и горячей воды.
Сварные соединения. Контроль качества."
Сварные соединения и их контроль при монтажных работах также должны соответствовать указанным руководящим документам.
6. Указатель поз. 23 установить на нулевое положение при холодном состоянии котла и при необходимости подрезать по месту.
7. Установка реперов на верхнем барабане не требуется, так как конструкция обеспечивает свободное тепловое расширение и защемление исключена.
8. Асбестовая диафрагма (см. черт. 00.9632.018 СБ клапан взрывной) устанавливается на монтаже, заводом поставляется.
9. Обмуровку камеры сгорания, верхнего барабана, топки производить по черт. 00.8621.169 МЧ, 00.8621.199МЧ, изоляцию газохода верхнего и нижнего барабанов – по черт. 00.8621.149-01МЧ. Обмуровочные и изоляционные материалы в поставку завода не входят.
11. Первоначальный расход воды от котла должен быть равен общему расходу через экономайзер.
12. Поступление воды в экономайзер из обратной теплофикационной магистрали (от сетевых насосов), в объеме ~ 60 т/ч обеспечивается перепадом давлений ~ 1,7 кгс/см² между входом и выходом регулирующего клапана.
Для котлов, работающих с температурой воды на выходе 150 °С, при наладке автоматики может потребоваться установка дроссельной шайбы ф 47-50 мм между тройником и обратным клапаном.
13. Обратный клапан поз. 46 предотвращает протекание воды при номинальной нагрузке из обратной теплофикационной магистрали в подающую.
14. Приварка вентилей запорных Ду 20 Ру 25 к патрубкам ф 32×3 см. выносной элемент А1. Сварные швы выполнить согласно РД 3415.027-93.
15. Для устранения пульсаций разряжения в топке и давления в горелке, конструкция коробов подвода воздуха к воздушному коробу должна соответствовать указанной на рис. 1. Дырчатый щит и разделительная перегородка заводом не поставляются.
16. В случае использования генератора ударных волн для очистки поверхностей нагрева, линия 2НС отсутствует (см. схему расположения арматуры).

					00.8022.625 СБ			
Ч	–	5012-67-02	подп.	9.10.02	Котел паровой Е-25-1,4 ГМ (ДЕВ-25ГМ-0)	Лит.	Масса	Масшт.
Изм.	Лист	№Докум.	Подп.	Дата		А	–	1:20
Разраб.		Карчагина	подп.	21.10.94		Лист 1	Листов 7	
Пров.								
Т.контр.								
Рук.					Сайт: dkwr.ru e-mail: dkwr@mail.ru			
Н.контр.		Лисицина	подп.	08.94	Тел: +7(960)938-01-02 (многоканальный)	ДКВр.ру		
Утв.		Сибиряков	подп.					

копировал: Акулова формат А1

Восстановлен с подлинника
Верно: 28.10.94.

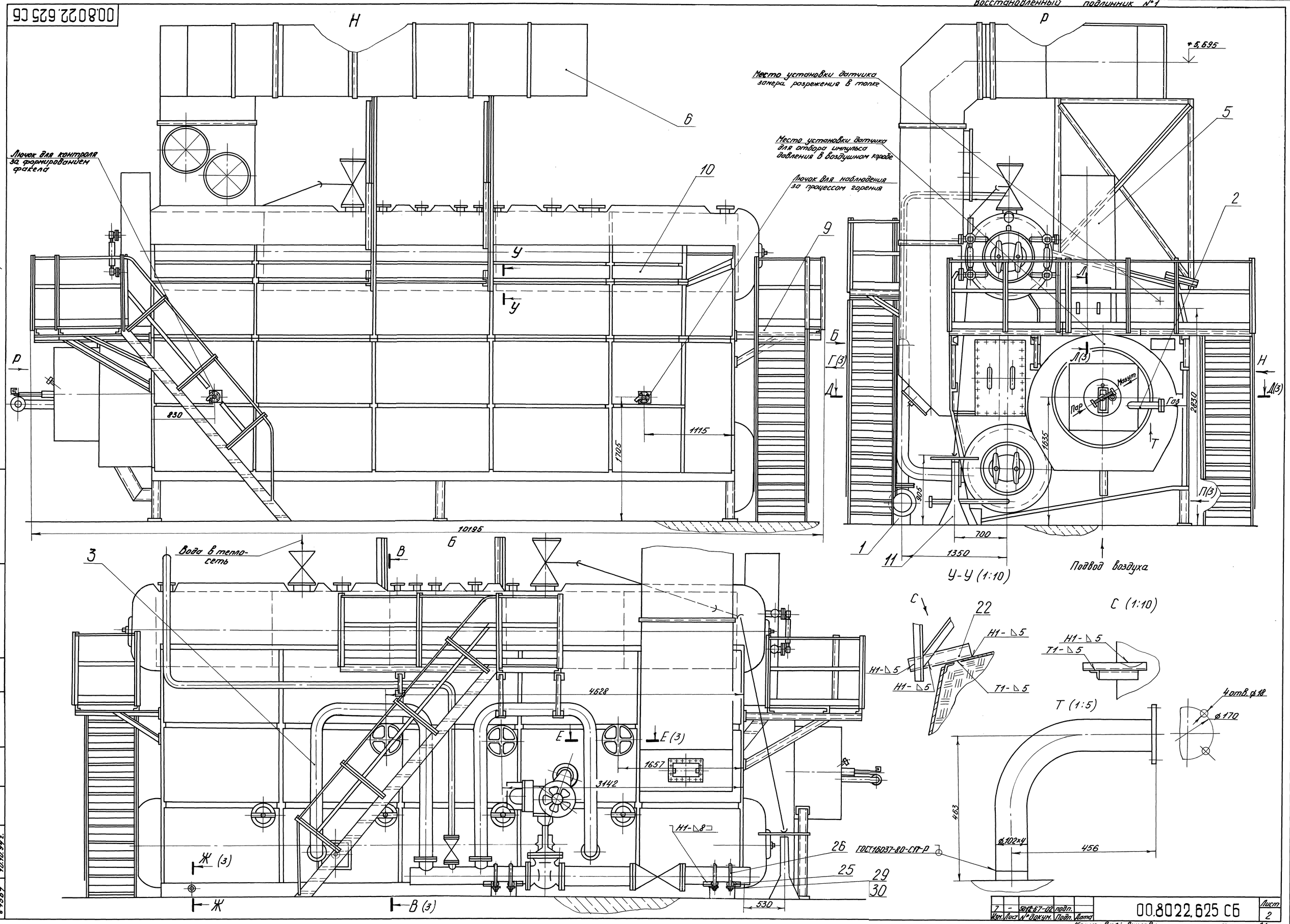

7	-	5012-67-02	подп.		00.8022.625 СБ	Лист 2
Изм.	Лист	№ докум.	Подп.	Дата		

Копировал: Акулова

формат А1

Перв. примен. | Справ. № | Инв. № подл. | Подп. и дата | Взам. инв. № | Инв. № дубл. | Подп. и дата | 8456У | 10.10.94г.

Восстановленный подлинник №1

Г(2)

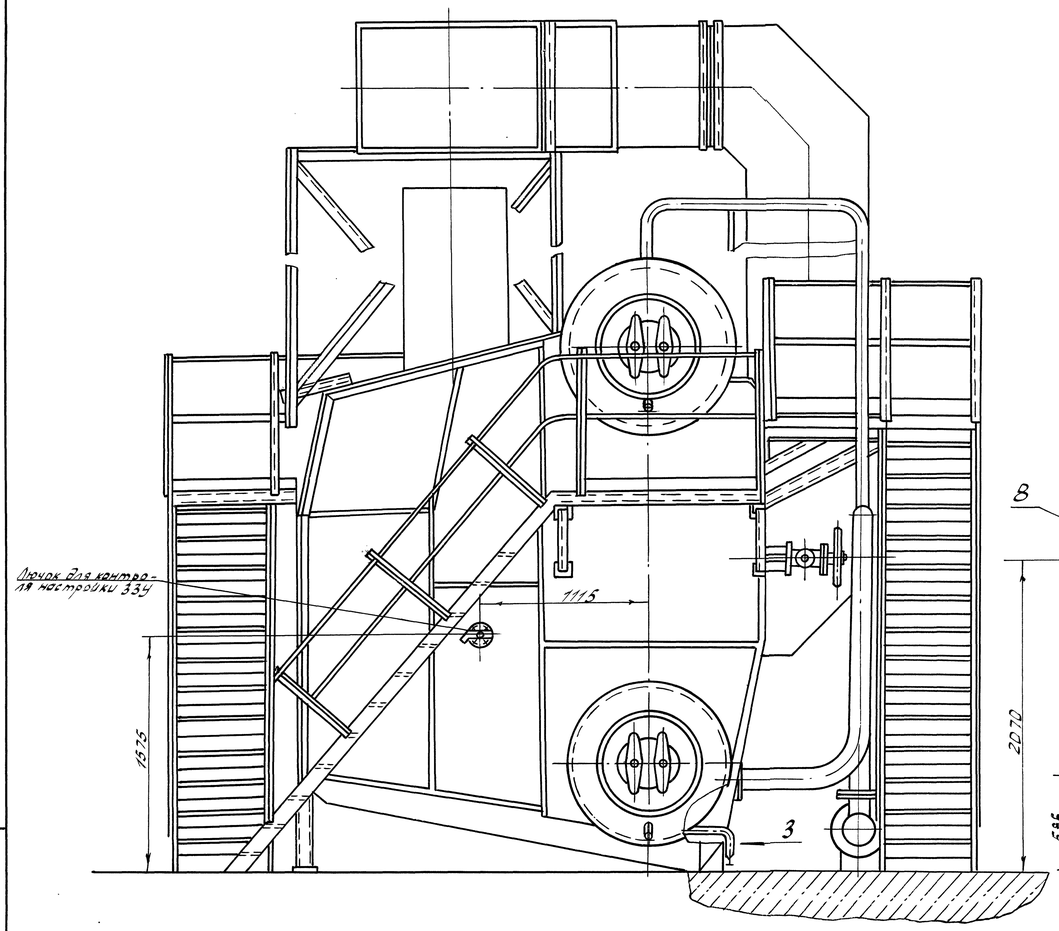

В-В (2) площадки и лестницы не показаны

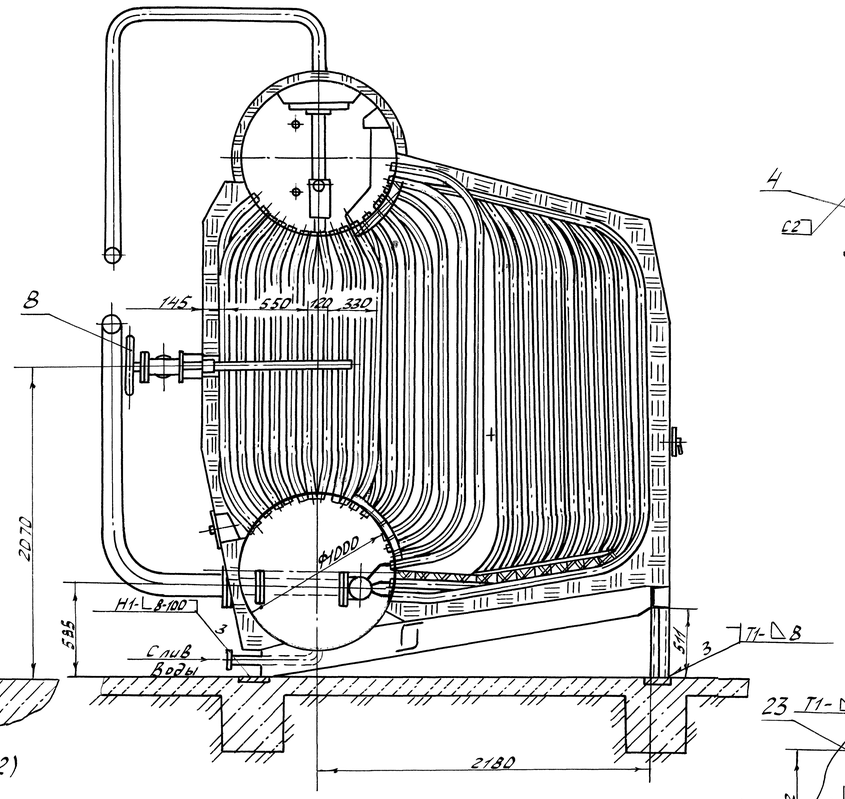

Д-Д ○(2)

Е-Е (1:10) (2)

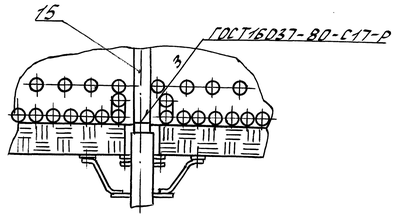

Ж-Ж (1:5) (2)

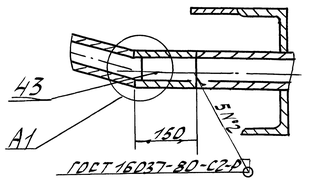

П(2)

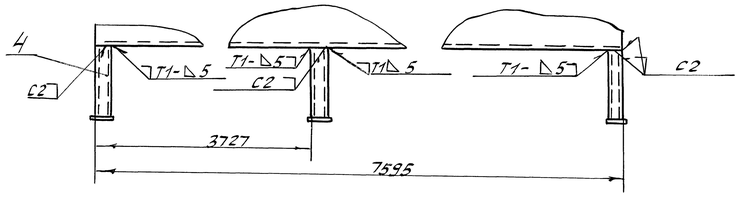

Ф1 (1:5) (1)

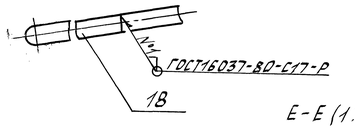

Е-Е (1:10) Вариант использования Г4В

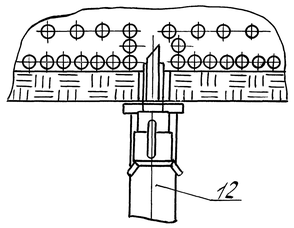

З (1:5)

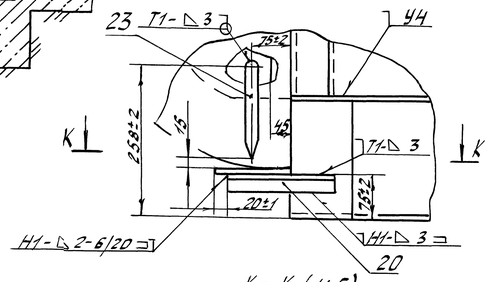

К-К (1:5)

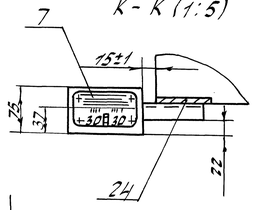

А1 (2:1)

Л-Л (1:5) (2)

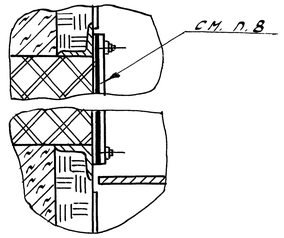

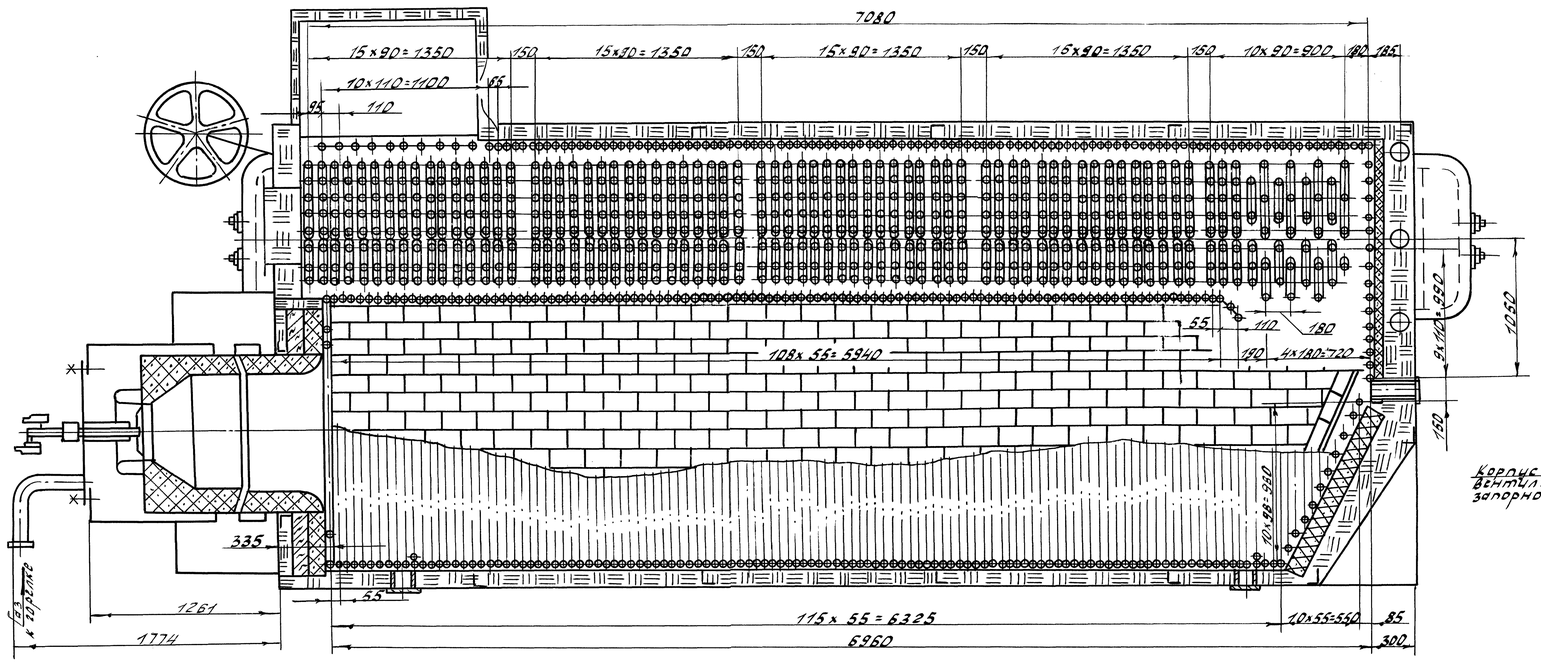

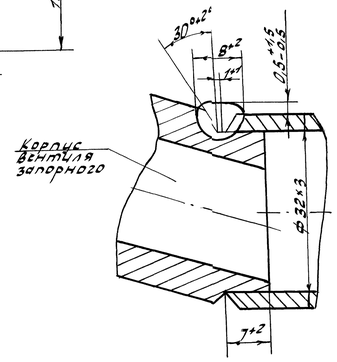

В	–	6012-67-02	Подп	14.04	00.8022.625 СБ
Изм	Лист	№ докум	Подп	Дата	

Лист 3

Копировал Посёдкина Формат А1

Инв. № подл. | Подп. и дата | Взам. инв. № | Инв. № дубл. | Подп. и дата

Справ. № | Перв. примен.

Восстановлен с подлинника ВГДНО.

00.8022.625СБ

Схема расположения арматуры при работе котлоагрегата в водогрейном режиме

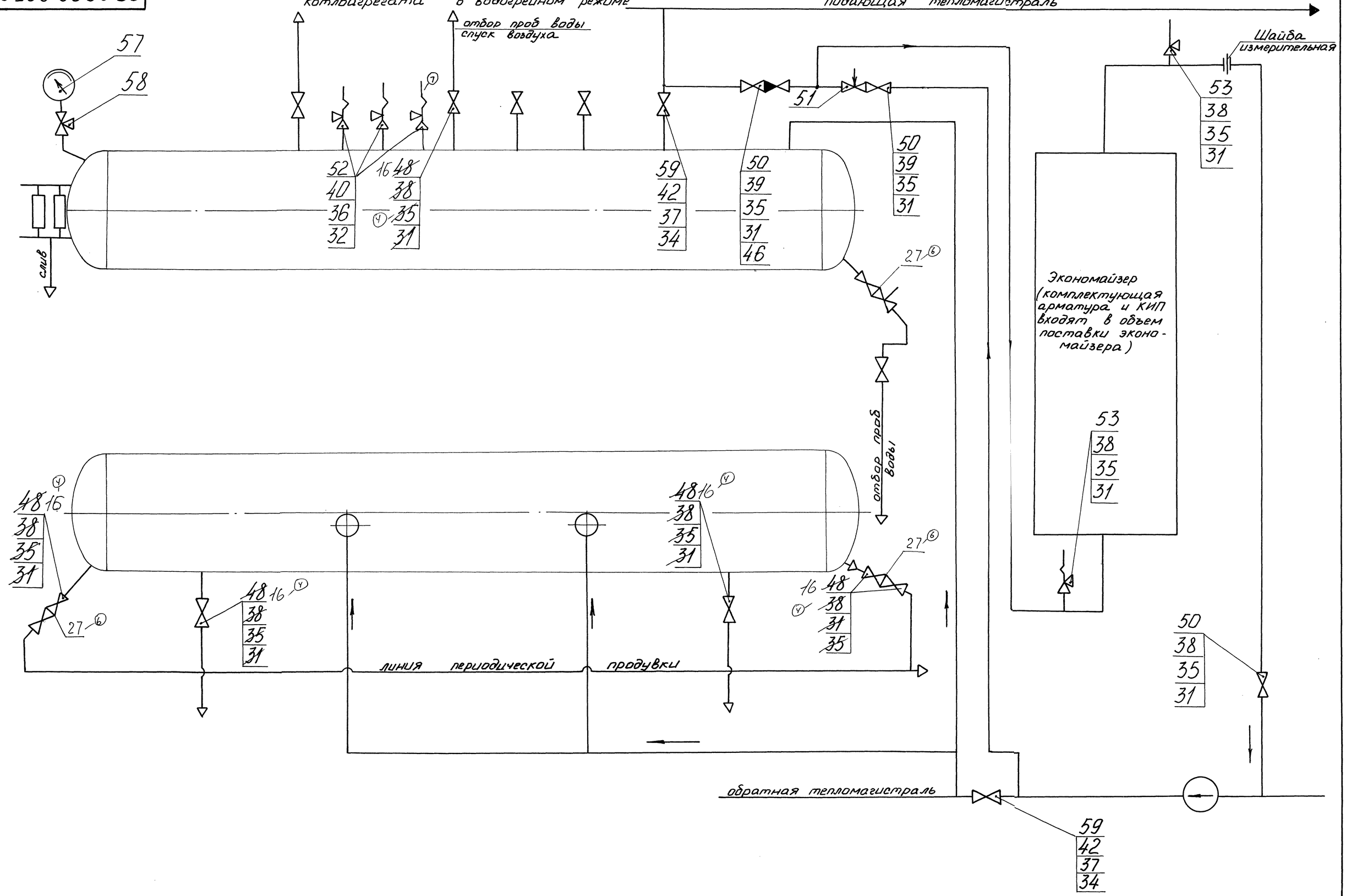

Изм	Лист	№ докум.	Подп.	Дата
7	–	5012-67-02		12.2.04
6	–	5012-80-98		4.2.04
4	–	5012-10-98		22.11.00

00.8022.625 СБ

Лист 4

Копировал: Формат А2

Перв. примен. | Справ. № | Подп. и дата | Инв. № дубл. | Взамин. Инв. № | Подп. и дата | Инв. № подл. 14564 19.12.94

00.8022.625СБ

Схема расположения арматуры
при работе котлоагрегата в паровом режиме

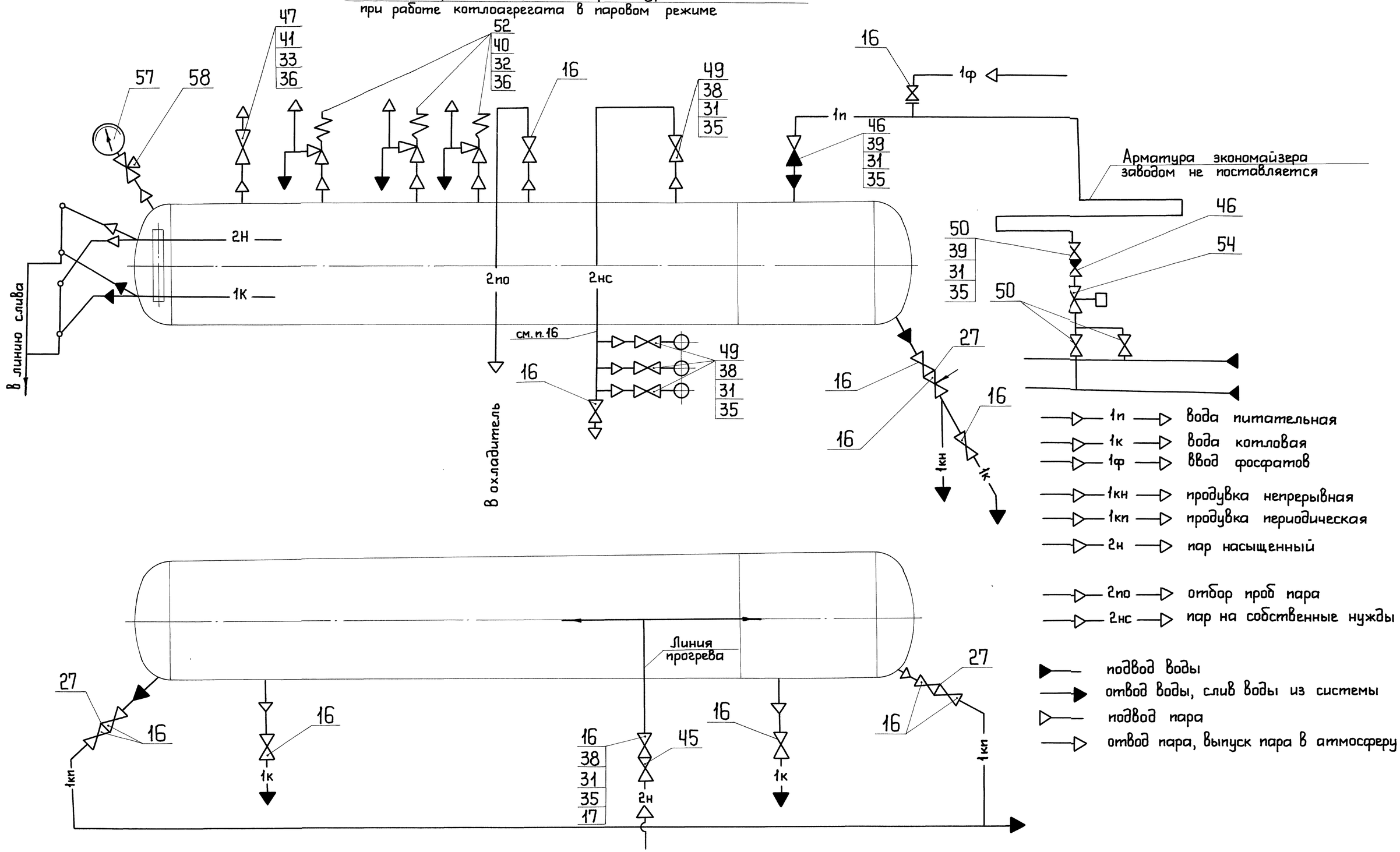

Изм.	Лист	№ докум.	Подп.	Дата	00.8022.625СБ	Лист 5
8	-	5012-67-02	(Подп.)	1.10.04		

Копировал: Веденьева Формат А2

Восстановлен с подлинника
Верно: 28.10.04
Справ. №
Перв. примен.
Взам. инв. № | Инв. № дубл.
Подп. и дата 10.10.94г (Подп.)
Инв. № подл. 84564

00.8022.625

Узел управления экономайзером

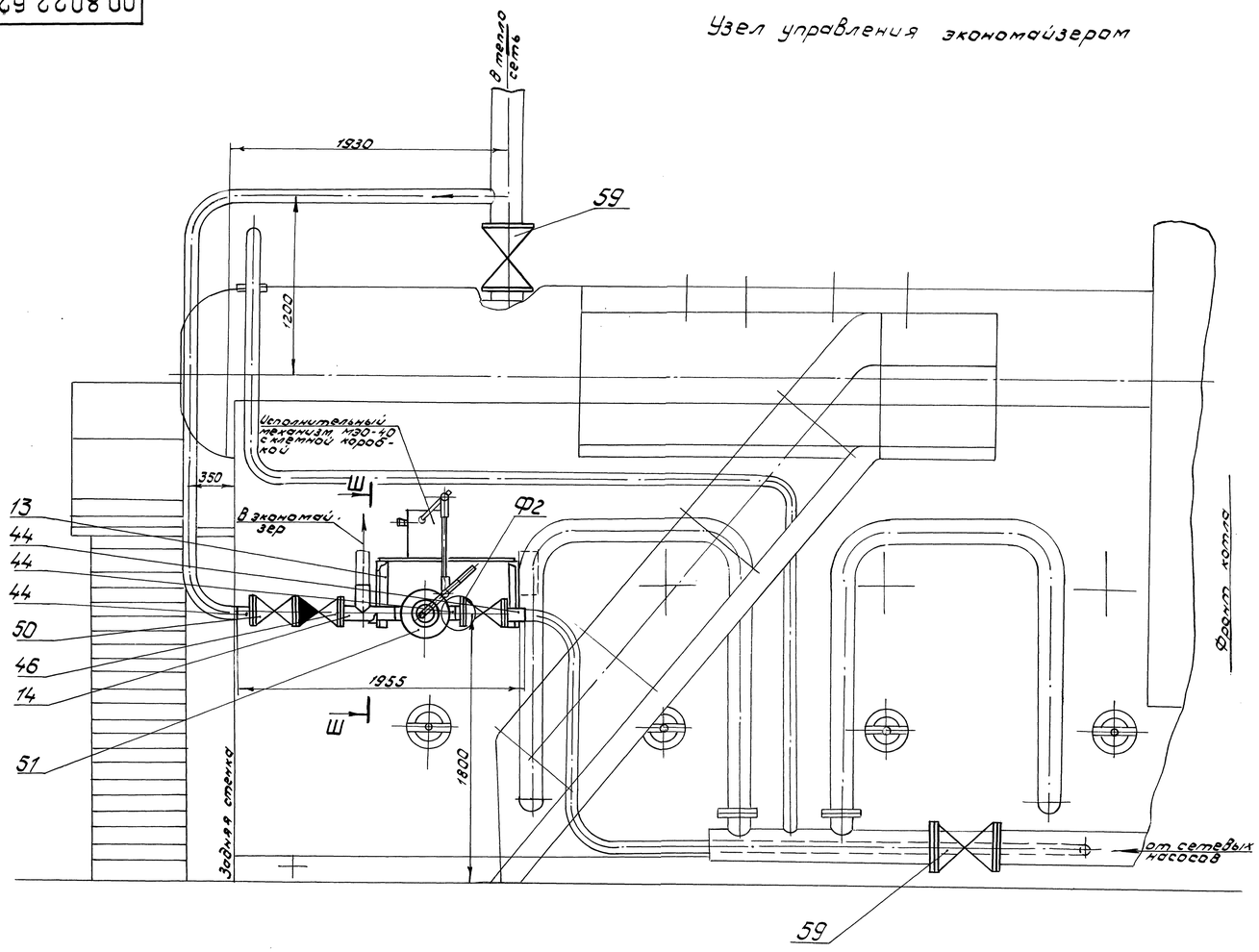

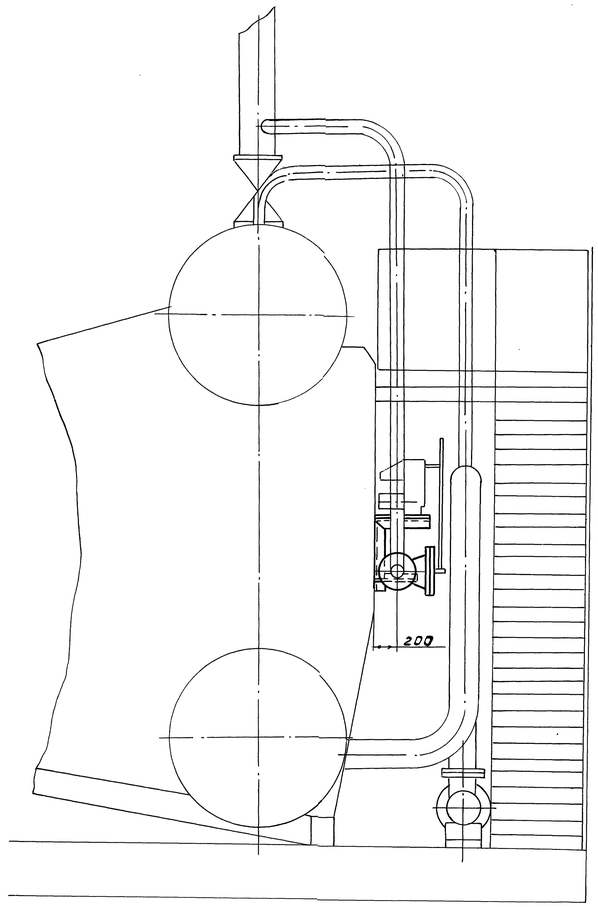

Ш-Ш (1:5)

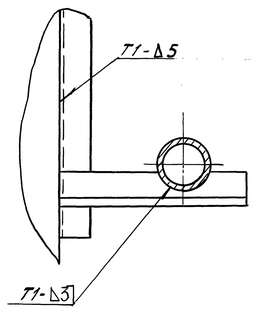

Ф2(1:2)

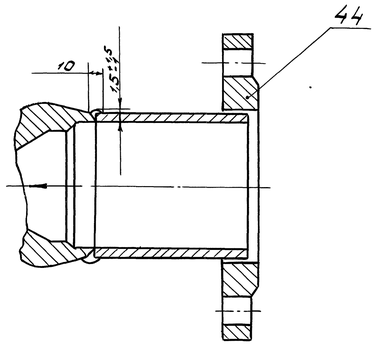

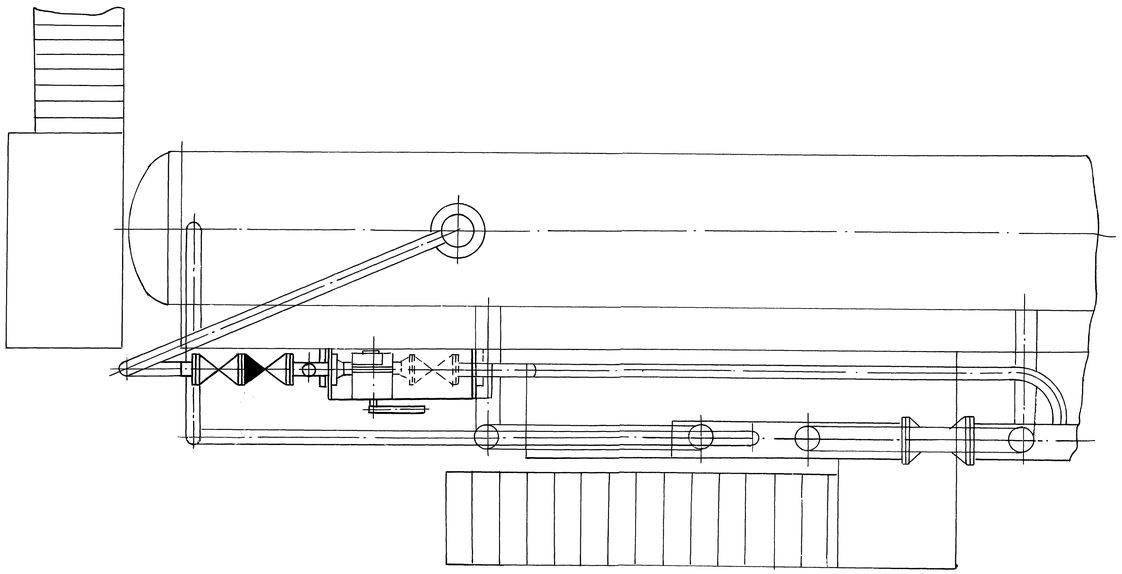

Изм.	Лист	№ докум.	Подп.	Дата	00.8022.625	Лист F

Копировал: Забелина Формат

Перв. примен. | Справ. № | Инв. № подл. | Подп. и дата | Взам. инв. № | Инв. № дубл. | Подп. и дата | Инв. № подл. | Подп. и дата | 8.4.3.5.6 | 12.12.94 г.

00.8022.625СБ

Рис. 1

Эскиз установки дополнительного устройства для обеспечения равномерного распределения воздушного потока на входе в горелку.

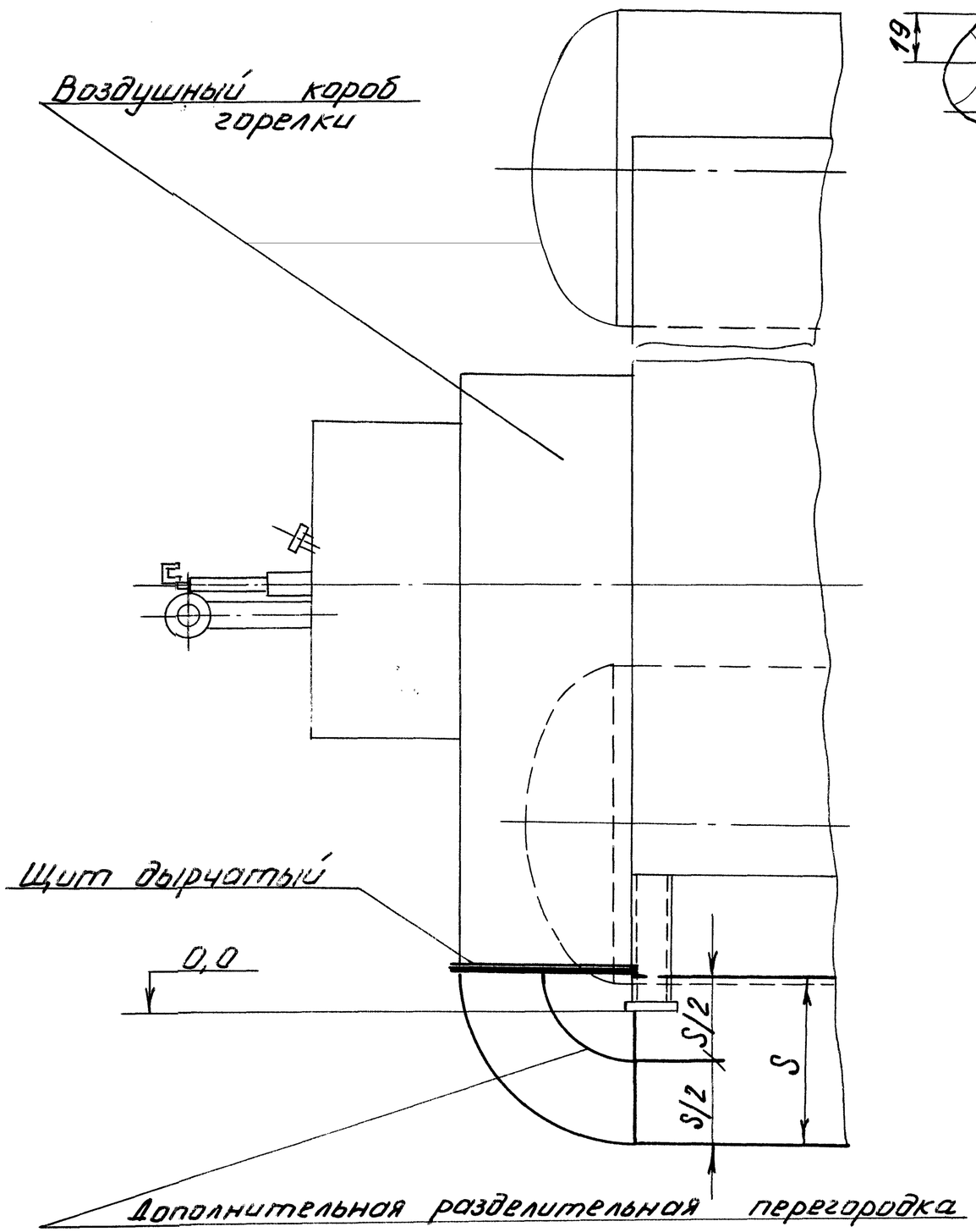

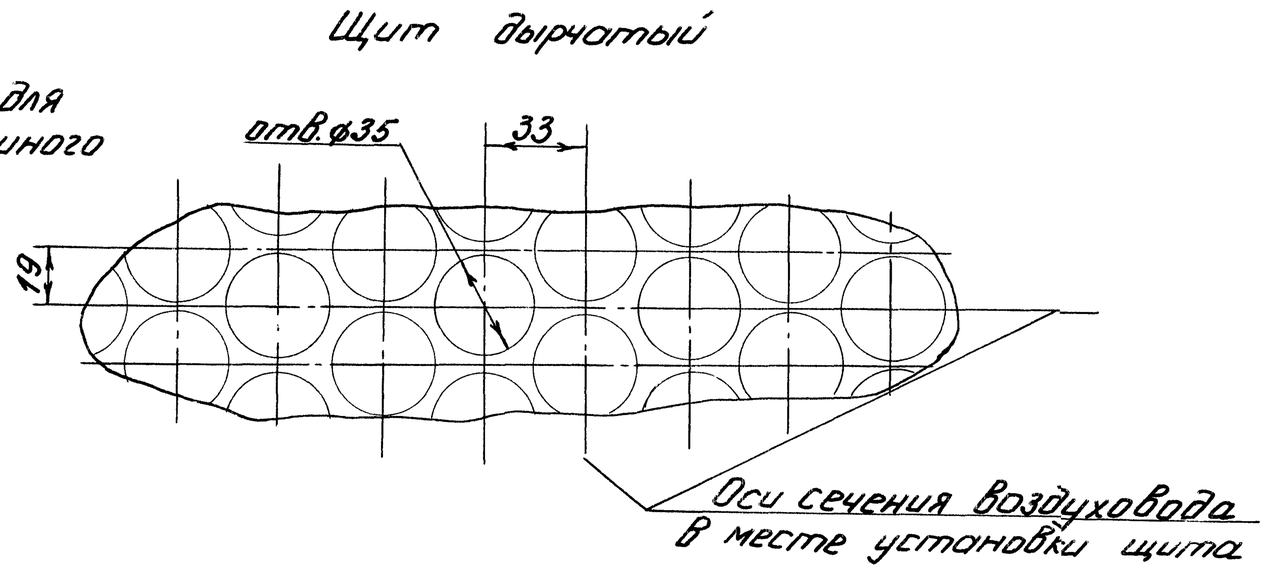

Инв. № подл.	Подп. и дата	Взам. инв. №	Инв. № дубл.	Подп. и дата	Перв. примен.
94 564	26.6.2000				

Изм.	Лист	№ докум.	Подп.	Дата	00.8022.625СБ	Лист 7

Копировал: Акулова

Формат А3