00.8022.318 СБ

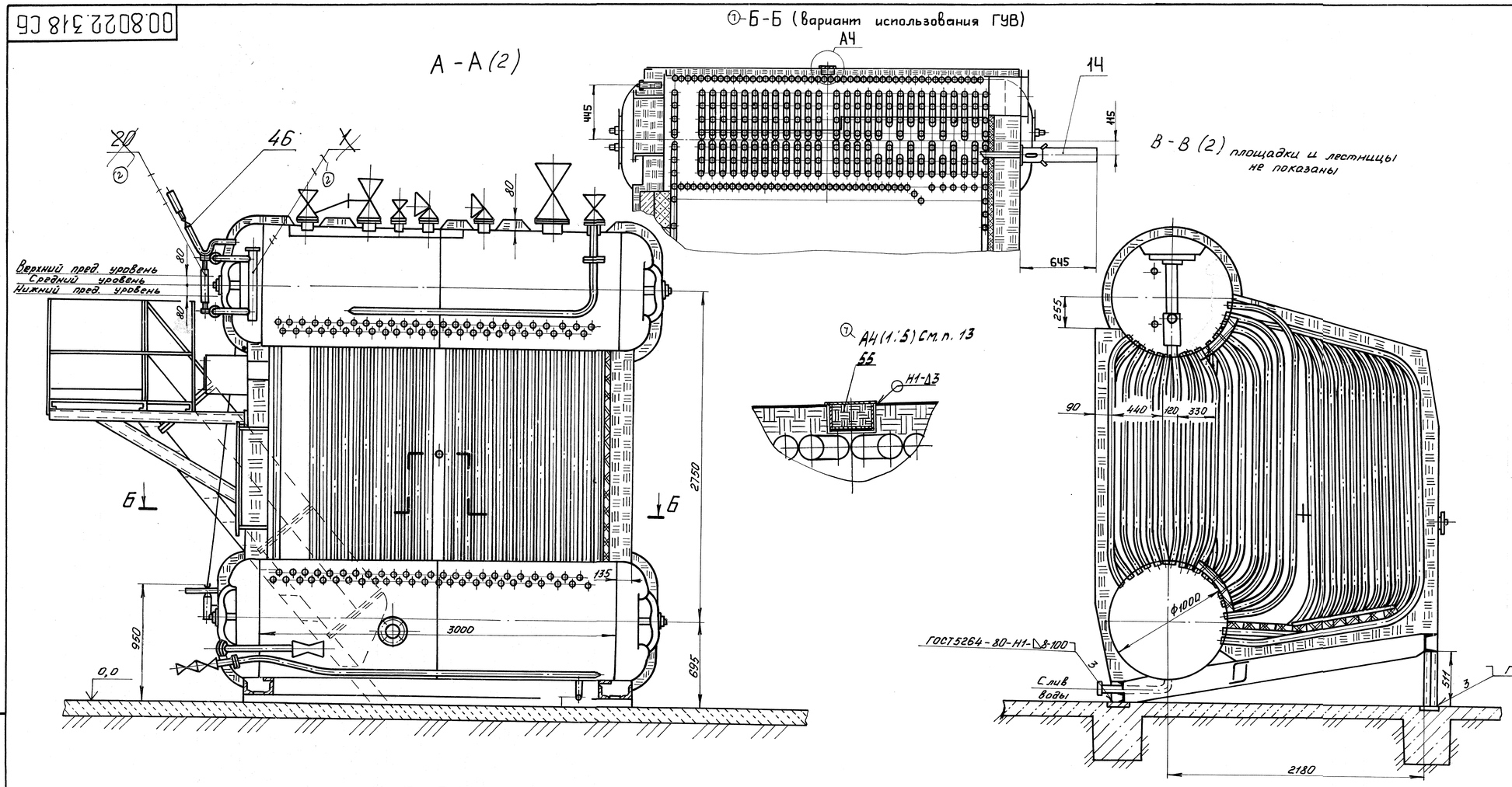

Техническая характеристика котла, используемого в качестве водогрейного.

1. Номинальная теплопроизводительность, МВт (Гкал/ч) - 4,65(4,0)
2. Рабочее (абсолютное) давление на выходе из котла, не более, МПа (кгс/см²) - 1,3 (13,0)
3. Номинальный расход воды через котлоагрегат, т/ч - 50
4. Номинальная температура воды на выходе, °С - 150
5. Номинальная температура воды на входе, °С - 70
6. Гидравлическое сопротивление котла, не более, МПа (кгс/см²) - 0,07(0,7)
7. Водяной объем котла, м³ - 7,0

⑦ 12. Для устранения пульсаций разряжения в топке и давления в горелке, конструкция коробов подвода воздуха к воздушному коробу должна соответствовать указанной на рис. 1. Дырчатый щит и разделительная перегородка заводом не поставляются.

Б-Б

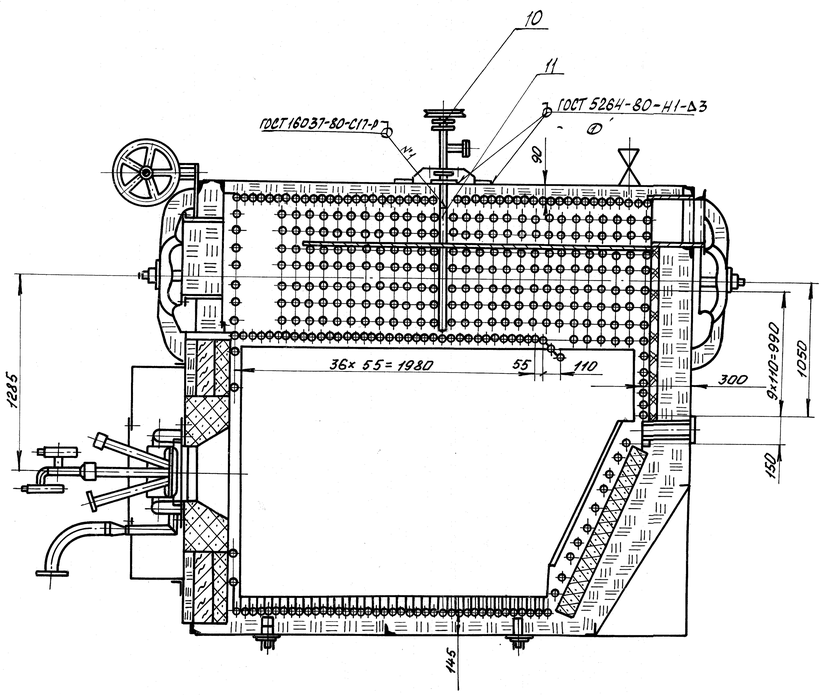

Технические требования.

1. Размеры без предельных отклонений для справок.
2. Сварные швы выполнить электродами типа Э46 ГОСТ 9467-75.
3. Чертежи фундамента разрабатываются проектной организацией.
4. Вентили на продувочных линиях устанавливаются в местах, удобных для обслуживания.
5. Прокладки для фланцевых соединений применять из паронита ПОН-1,0-1,5 ГОСТ 481-80.
6. Указатель поз. 16 установить на нулевое положение при холодном состоянии котла и при необходимости подрезать по месту.
7. Установка реперов на верхнем барабане не требуется, так как конструкция обеспечивает свободное тепловое расширение его и защемление исключено.
8. Асбестовые диафрагмы на взрывные клапаны устанавливаются на монтаже.
9. Полосы поз. 17, 19 подрезать по месту.
⑦ 10. Сварной шов №1 выполнить электродами марки ЭА-400/10 ГОСТ 9466-75.
⑦ Н. Приварка вентилей запорных Ду20 Ру25 к патрубкам ф 32х3 см. выносной элемент А1. Сварные швы выполнить согласно РД 3415.027-93.

Техническая характеристика котла

Наименование	Размерность	Числовая величина
Паропроизводительность номинальная	т/ч	6,5
Давление в барабане (рабочее), не более	МПа (кгс/см²)	1,3 (13)
Конвективная поверхность нагрева, не менее	м²	61,7
Радиационная поверхность нагрева, не менее	м²	29,5
Водяной объем котла, не менее	м²	5,6
Масса котельного металла, не более	кг	5623
Масса прочего металла, не более	кг	3847
Масса в объеме заводской поставки, не более	кг	14120

⑦ - 13. В случае использования генератора ударных волн (ГУВ) для очистки поверхностей нагрева, в отверстие для аппарата обдувки вставить патрон поз. 55 и приварить (см. выносной элемент А4).
⑦ - 14. Для удобства установки ГУВ необходимо подрезать лаз по линии Е (см. выносной элемент А5).
⑦ - 15. В случае использования ГУВ линия 2Нс отсутствует (см. схему расположения арматуры).

Изм.	Лист	N° докум.	Подп.	Дата
5	-	5012-05-00		28.02.96
4	-	5012-30-98		20.11.98
2	-	5012-53-98		27.11.98
1	-	5003-068-94		28.02.96

Разраб.	Корчагина			
Пров.				
Т. контр.				
Рук.				
Н. контр.	Кривцова			
Утв.	Замашанский			

00.8022.318 СБ

Котел паровой Е-6,5-1,4 ГМ (ДЕВ-6,5-14 ГМ-0)

Лит. А | Масса см. табл. | Масштаб 1:20

Лист 1 Листов 8

Сайт: dkwr.ru e-mail: dkwr@mail.ru
Тел: +7(960)938-01-02 (многоканальный)
ДКВр.ру

Копировал: Формат А1

Перв. примен. | Справ. N° | Подп. и дата | Инв. N° дубл. | Взам. инв. N° | Подп. и дата | Инв. N° подл. | Подп. и дата | 30.11.94

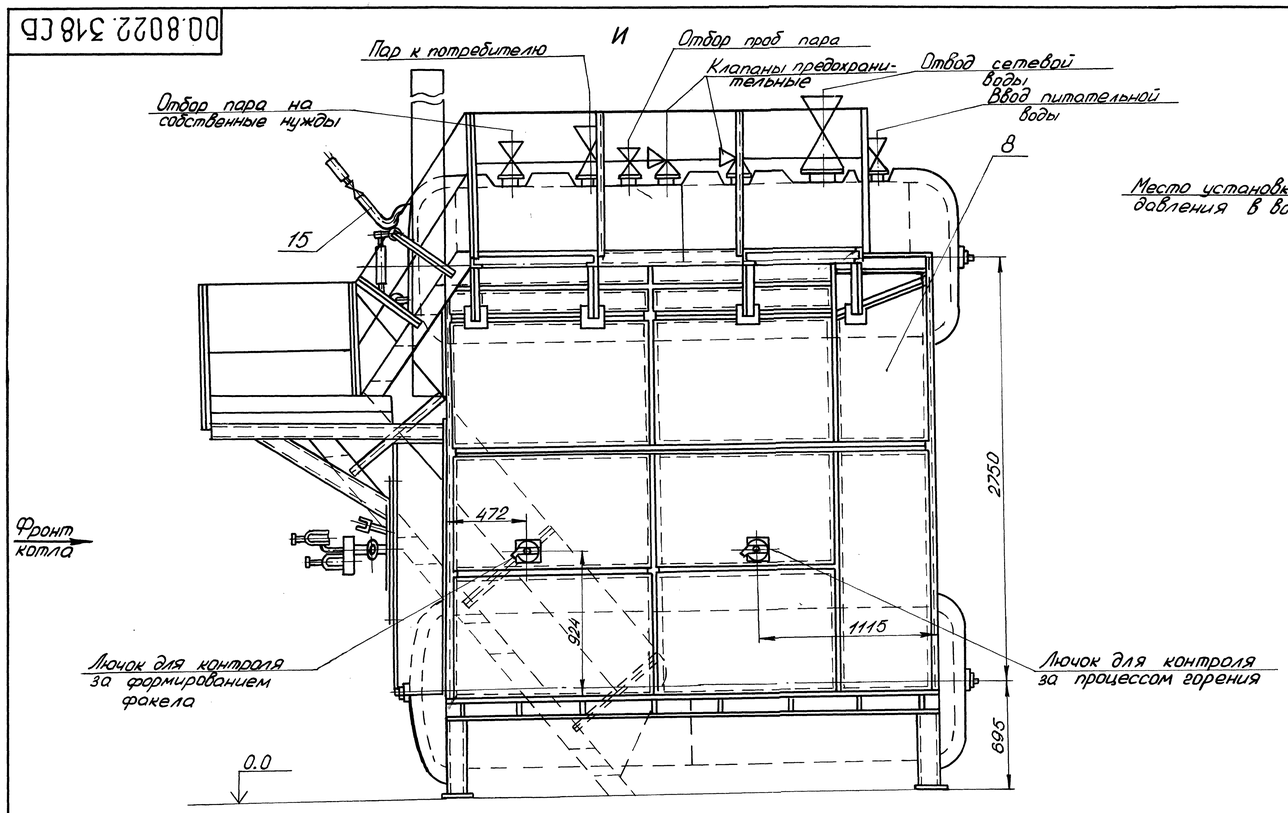

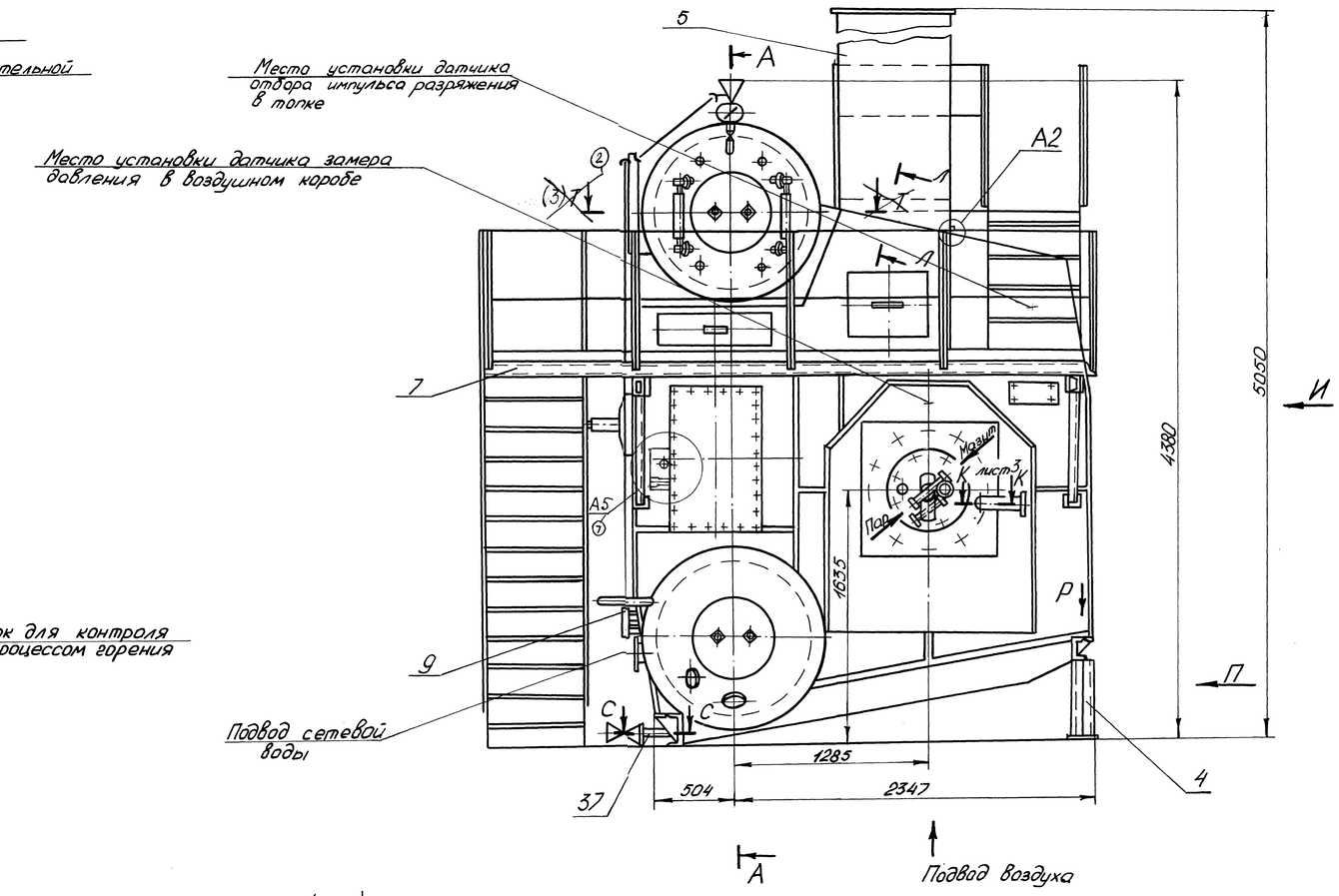

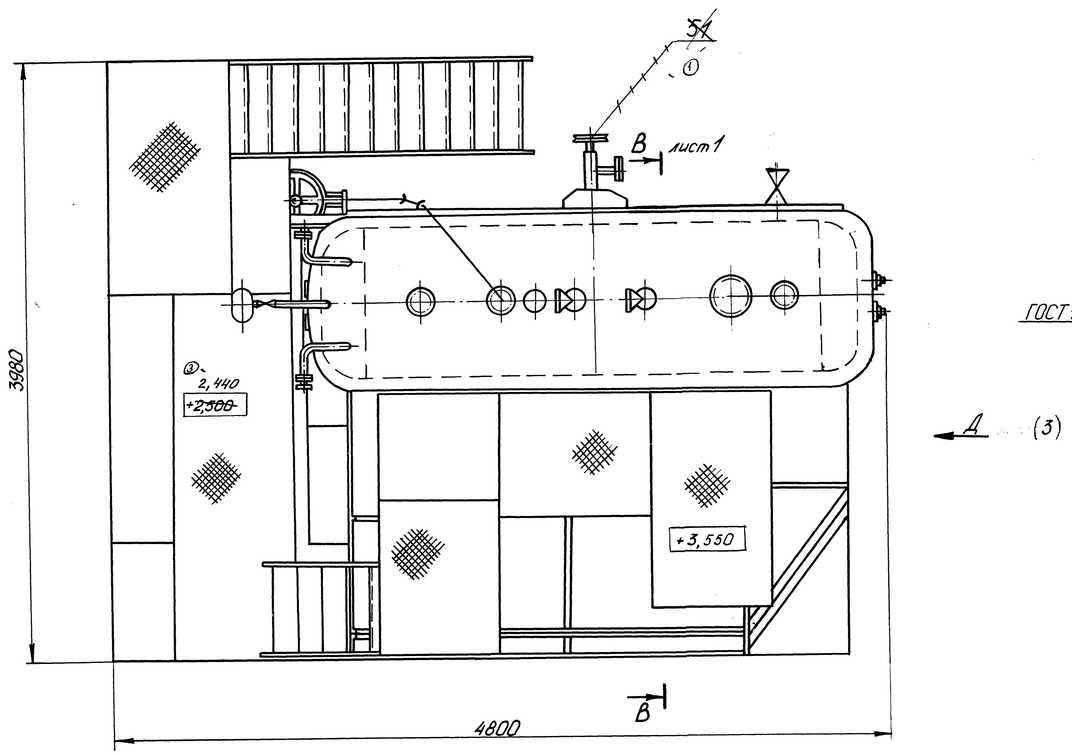

С-С (1:5)

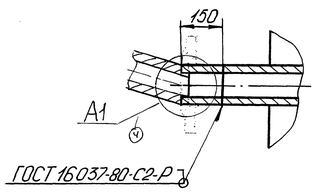

Ж-Ж (1:5)

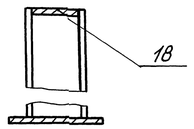

Л-Л (1:5)

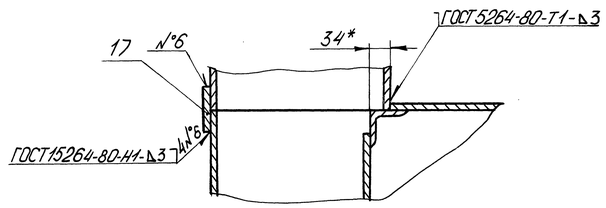

П (1:10)

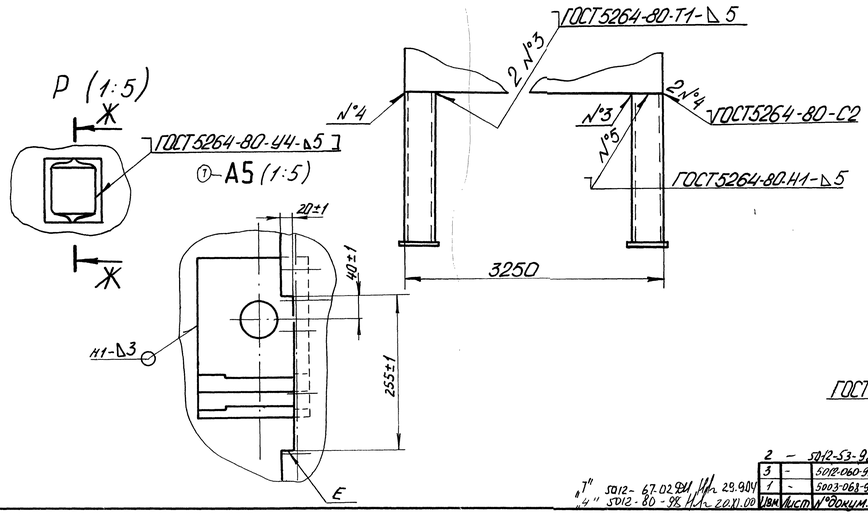

А2 (1:5)

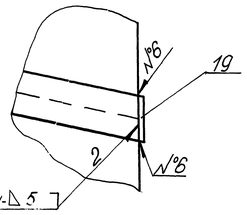

2	–	5012-53-98				
3	–	5012-060-98				
1	–	5003-063-94				
Изм.	Лист	N° докум.	Подп.	Дата		

„7" 5012-67-02.94 28.90У
„4" 5012-80-98 20.XI.00

00.8022.318 СБ

Лист 2

Копировал: Бина

Формат А1

Перв. примен. | Справ. N° | Подп. и дата | Взам. инв. N° | Инв. N° подл. | Подп. и дата | Инв. N° дубл.

00.8022.318СБ

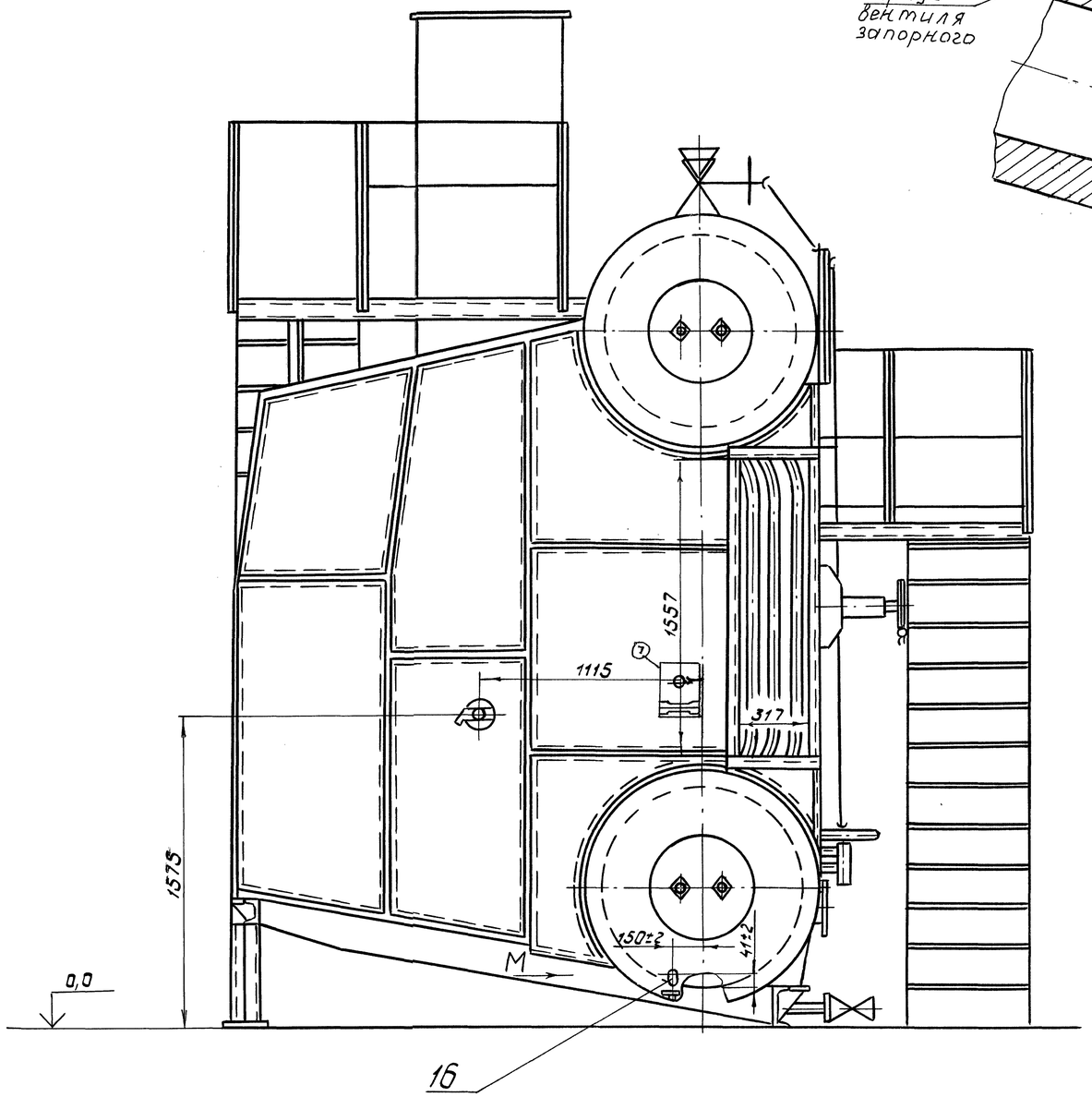

Д(2)

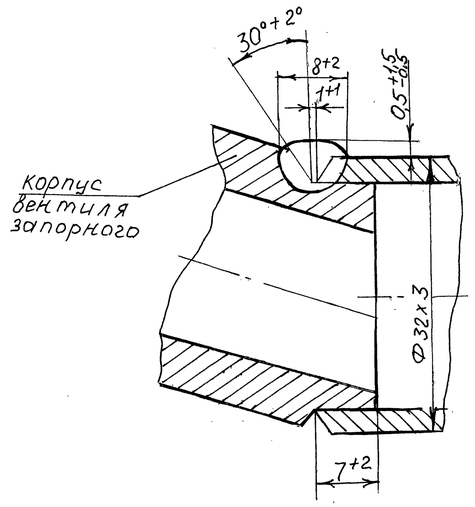

④-А1(2:1)

К-К(1:5) лист2

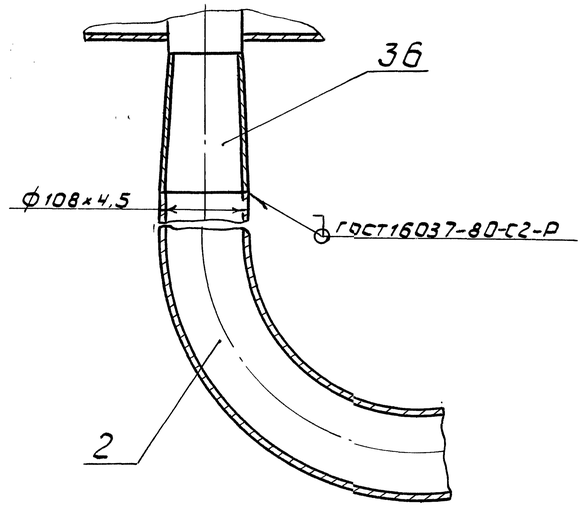

М

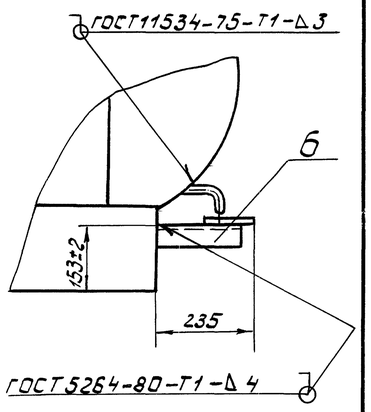

Т-Т ②

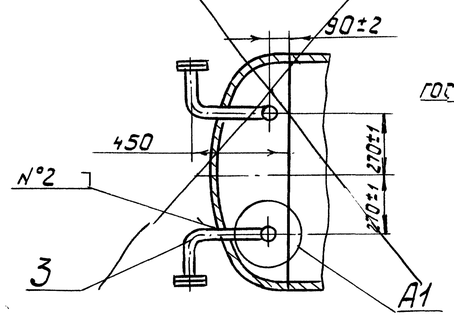

~~А1(1:2)~~ ②

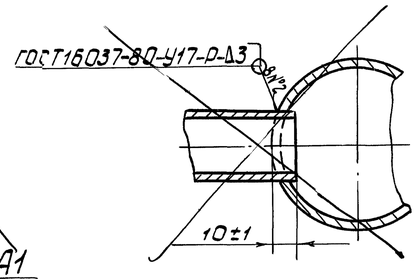

Изм.	Лист	№ докум.	Подп.	Дата
„7"	–	5012-67-02		29.9.04
4	–	5012-80-98		20.XI.00
2	–	5012 53-98		27.4.99

00.8022.318СБ

Лист 3

Копировал: Забелина

Формат А2

Перв. примен.

Справ. №

Подп. и дата

Инв. № дубл.

Взам. инв. №

Подп. и дата 30.11.94

Инв. № подл. 84441

Схема питания и расположения арматуры в пределах котла при работе в водогрейном режиме.

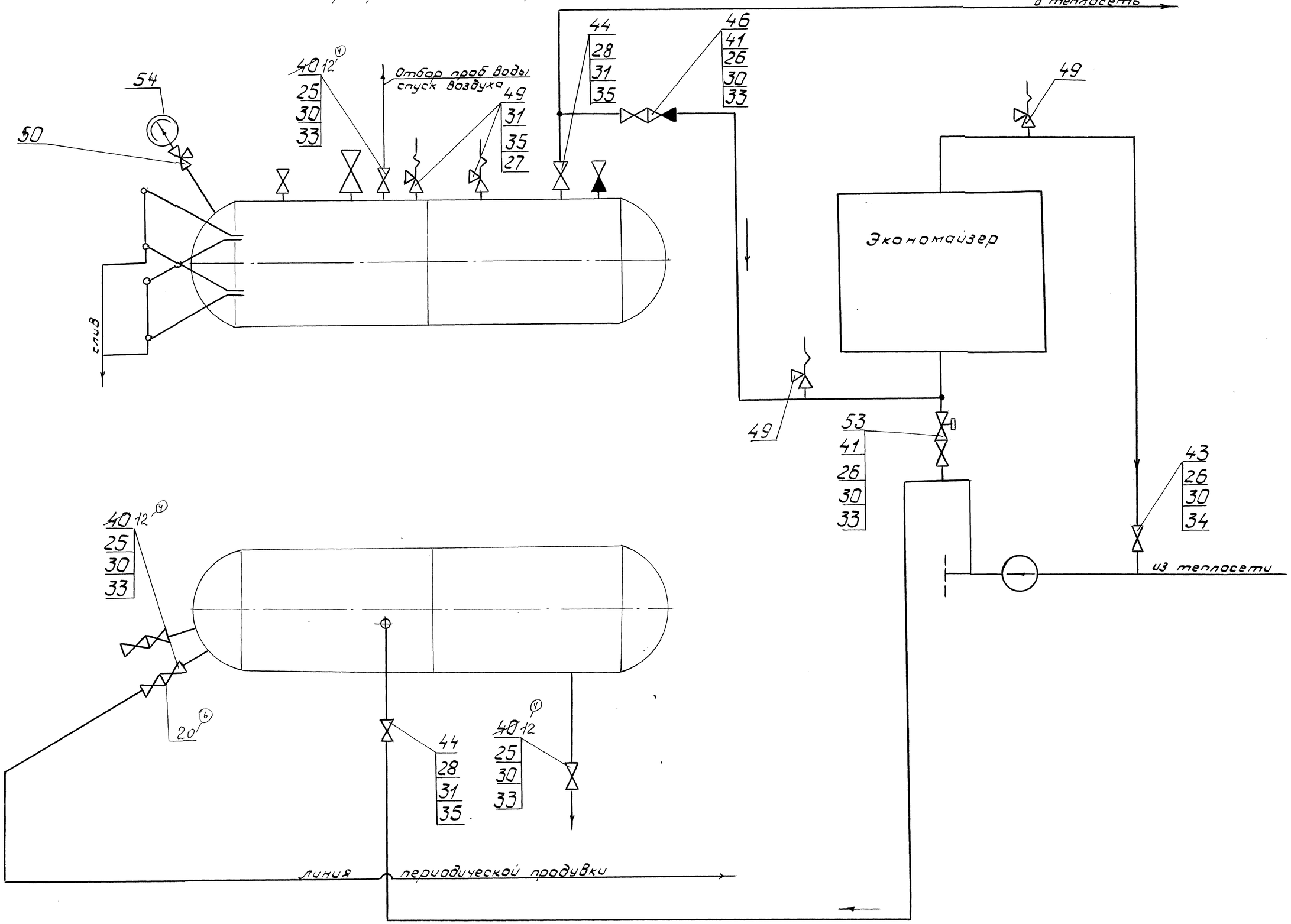

Б	—	5012-80-9		14.1.01
У	—	5012-80-98		28.11.90
Изм.	Лист	№ докум.	Подп.	Дата

00.8022.318СБ

Лист 4

Копировал: Забелина

Формат А2

Перв. примен.

Справ. №

Подп. и дата 30.11.90

Инв. № подл. 84 741

Взам. инв. №

Инв. № дубл.

Подп. и дата

00.8022.318 СБ

Схема питания и расположения арматуры в пределах котла при работе в паровом режиме.

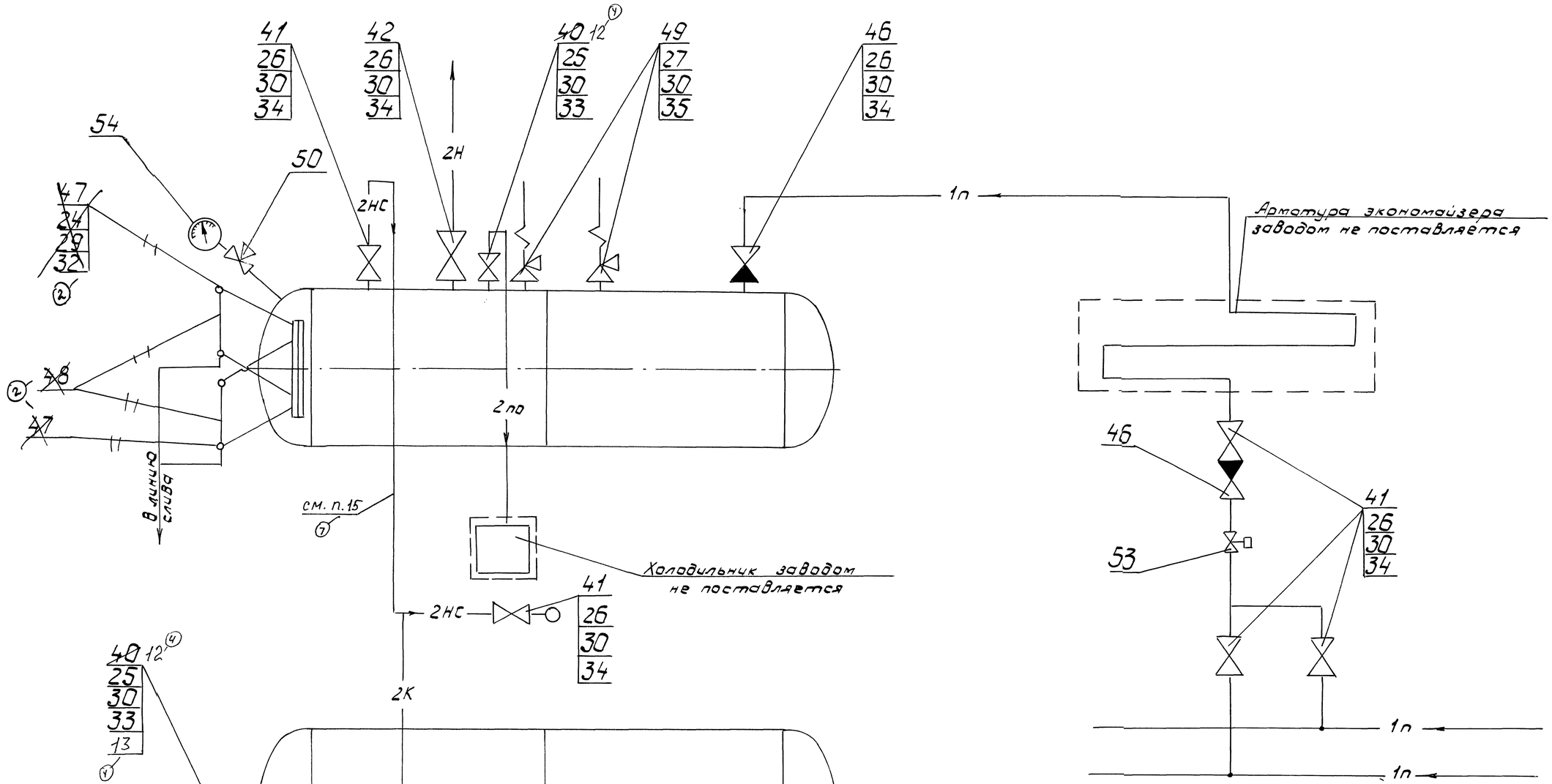

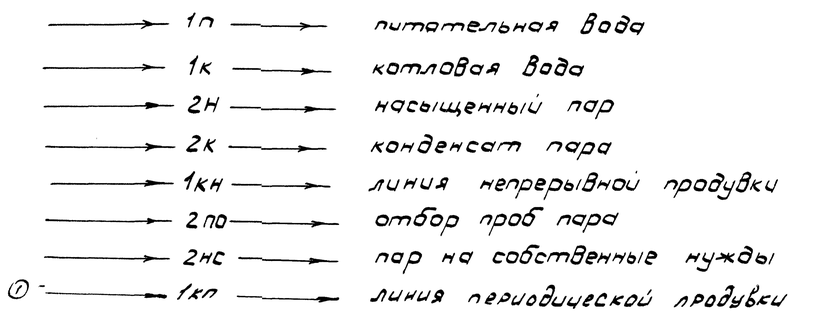

Изм.	Лист	№ докум.	Подп.	Дата
2	–	5012-53-98		27.11.98
1	–	5003-61-95		

„7" 5012-67-02 ВИ 29.8.04
„4" 5012-80-98 20.11.00
„6" 5012-80-98 ВИ 14.02.01

00.8022.318 СБ

Лист 5

Копировал: Забелина

Формат А2

Справ. № | Перв. примен. | Подп. и дата | Инв. № дубл. | Взам. инв. № | Подп. и дата 30.11.94 | Инв. № подл. 84 741

00.8022.318СБ

Рис. 1

Эскиз установки дополнительного устройства для обеспечения равномерного распределения воздушного потока на входе в горелку.

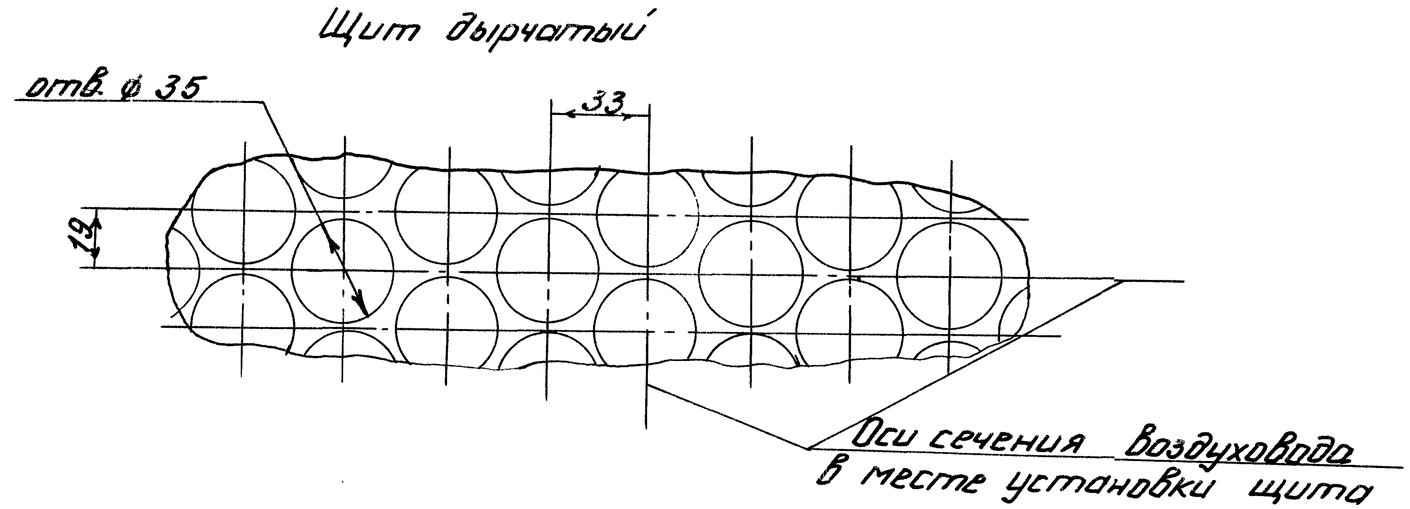

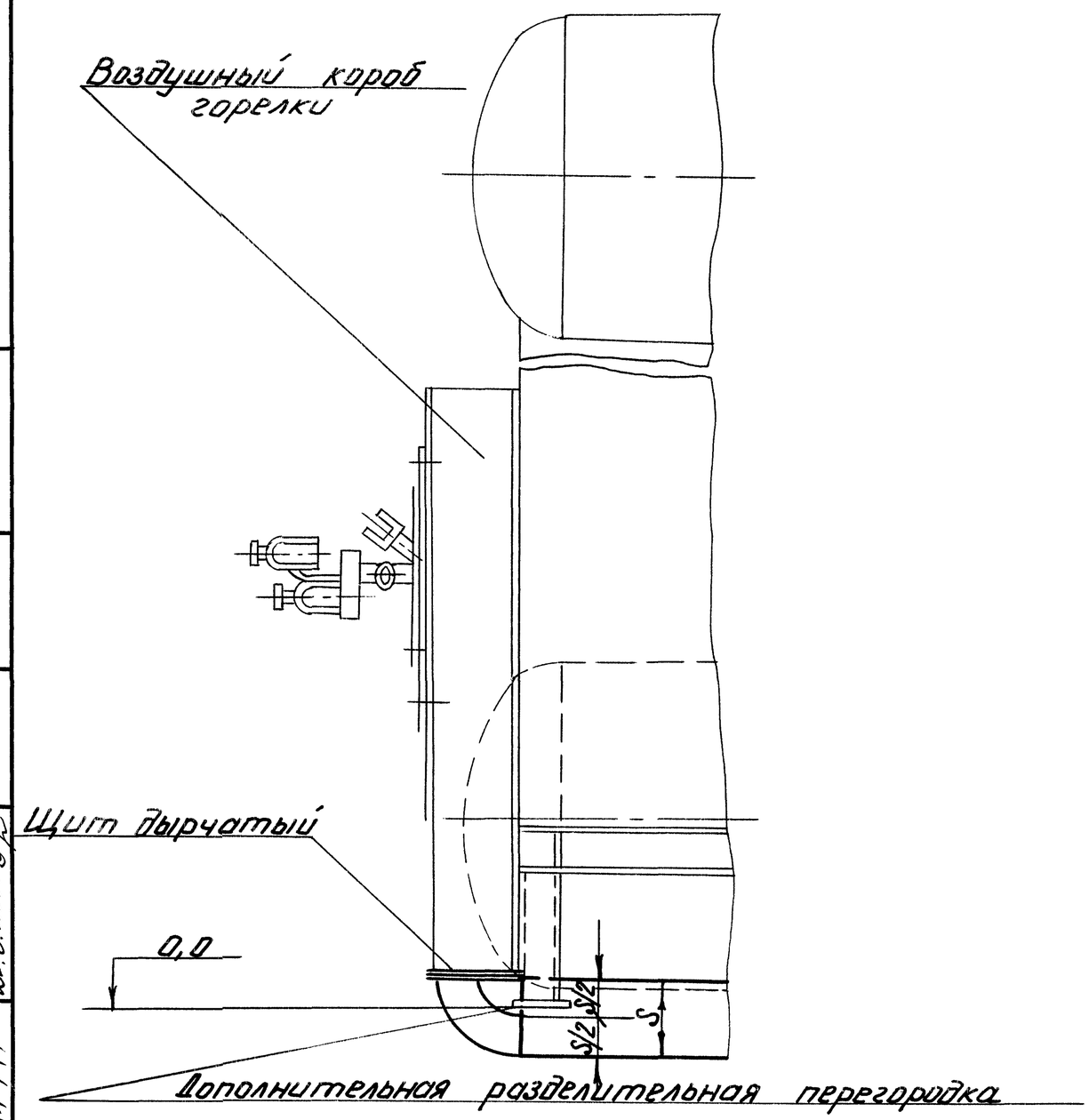

Инв.№ подл.	Подп. и дата	Взам. инв.№	Инв.№ дубл.	Подп. и дата
84 941	26.6.2000			

Изм.	Лист	№ докум.	Подп.	Дата	00.8022.318СБ	Лист 6

Копировал: Акулова

Формат А3