ДКВр.ру

Технические характеристики

№п/п Наименование показателя Значение
1 Номер чертежа компоновки 00.8001.003
2 Тип котла Паровой
3 Вид расчетного топлива 1 - Каменный уголь; 2 - Бурый уголь
4 Паропроизводительность, т/ч 1.6
5 Рабочее (избыточное) давление теплоносителя на выходе, МПа (кгс/см2) 1,3(13,0)
6 Температура пара на выходе, °С 194
7 Температура питательной воды, °С 100
8 Расчетный КПД (топливо №1), % 78
9 Расход расчетного топлива (топливо №1) , кг/ч (м3/ч - для газа и жидкого топлива) 230
10 Расход расчетного топлива (топливо №2), кг/ч (м3/ч - для газа и жидкого топлива) 314
13 Габариты транспортабельного блока, LxBxH, мм 2370x2675x2740
14 Габариты компоновки, LxBxH, мм 4220x3385x3650
15 Масса котла без топки (транспортабельного блока котла), кг 5900
16 Масса котла без топки (в объеме заводской поставки), кг 8186
17 Вид поставки В сборе
18 Базовая комплектация в сборе
Блок котла в обшивке и изоляции

Сайт: dkwr.ru
e-mail: dkwr@mail.ru
Тел: +7(960)938-01-02 (многоканальный)

00.8001.003СБ

Б-Б (2)

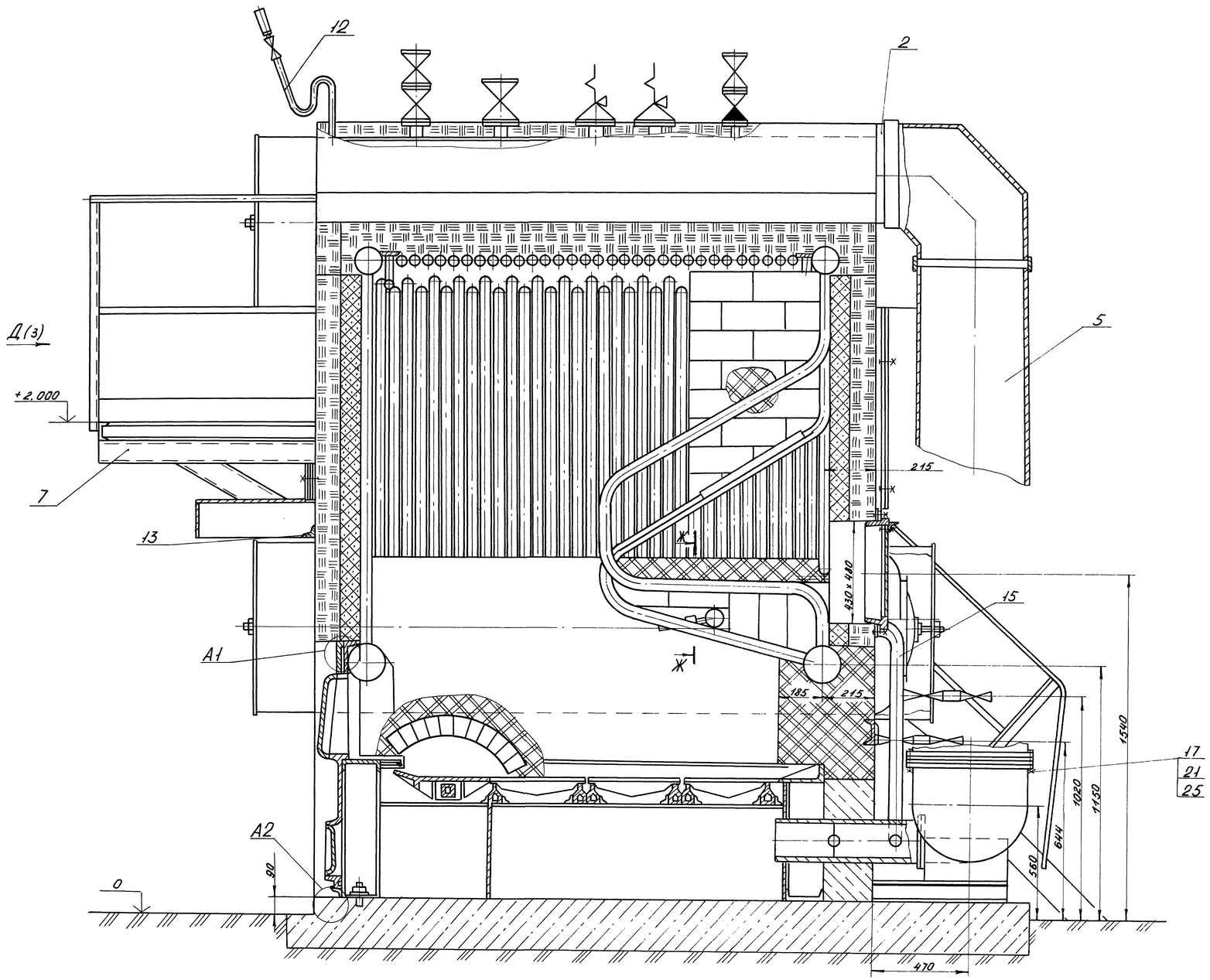

А1 (1:2)

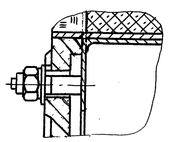

А2 (1:2)

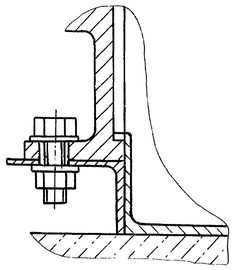

Ж-Ж

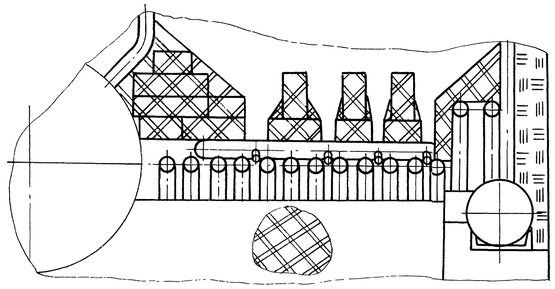

Техническая характеристика котла

Вид топлива	каменный, бурый уголь
Рабочее давление, МПа (кгс/см²)	1.3(13)
Паропроизводительность, т/ч	1.0
Удельный расход условного топлива, кг/ч (кг/мВт ч)	99(135)
КПД котла, %	78
Температура газов за котлом, °С	240
Температура уходящих газов, °С	150
Радиационная поверхность нагрева, м²	13.765
Конвективная поверхность нагрева, м²	29.128
Водяной объем котла, м³	2.2
Паровой объем котла, м³	0.47
Масса металла под давлением, кг	2538
Масса арматуры, кг	137.4
Масса прочего металла, кг	838
Масса изоляционного материала, кг	1306
Габарит транспортабельного блока котла	2370 x 2675 x 2740

Техническая характеристика решетки

Длина решетки, м	1.20
Ширина решетки, м	0.96
Активная площадь горения, м²	1.15

Технические требования

1. Котел изготовлен в соответствии с ТУ 24.126-95 и „Правилами устройства и безопасной эксплуатации паровых и водогрейных котлов."
2. Размеры без предельных отклонений для справок.
3. Чертежи фундамента под котел разрабатывает проектная организация по нагрузкам см. лист 3.
4. Изоляцию верхнего барабана выполнить на монтаже.
5. Болтовые соединения у камеры бокового экрана ослабить на монтаже для теплового расширения.
   На раме котла под барабаном установлены саморегулирующиеся опоры, не требующие ослабления для теплового расширения.
6. Фронтовые пластины топки и швеллер опорной рамы подрезать по месту.
7. Автоматическое регулирование и звуковая сигнализация верхнего и нижнего допустимых уровней воды в котле осуществляется приборами, предусмотренными в системе автоматики котла. Приборы КИП и автоматики комплектно с щитом или без него могут быть поставлены заказчику в соответствии с договором на поставку котла. Эксплуатация котла без автоматического регулирования питания и сигнализации допустимых уровней воды и давления пара в барабане котла не допустима.
8. Сварные швы выполнить электродами марки МР-3 ГОСТ 9466-75. Допускается применение других марок согласно РД 2730.940.102-92 „Котлы паровые и водогрейные, трубопроводы пара и горячей воды. Сварные соединения. Общие требования."
9. Контроль качества сварных соединений, выполненных при изготовлении и монтаже, должен соответствовать требованиям, установленным РД 2730.940.103-92 „Котлы паровые и водогрейные, трубопроводы пара и горячей воды. Сварные соединения. Контроль качества."
10. Под топки допускается выполнять согласно черт. 00.8095.004-01 (топка ручная).
11. Допускается установка фронта топки заподлицо с котлом.
12. Колонки и вентили с фланцами находятся в барабане нижнем.

2	–	5022-065-00				00.8001.003 СБ		
1	зам	5013-055-01			10.01			
Изм	Лист	N докум	Подп	Дата		Котел паровой Е1,6-1,4Р(ДСЕ1,6-14Р)	Лит	Масса	Масштаб
Разраб		Андрюшева		10.01			А	8186	1:10
Пров		Плешакова		10.01			Лист 1	Листов 5	
Т.контр									
Рук						Сайт: dkwr.ru e-mail: dkwr@mail.ru	ДКВр.ру		
Н.контр		Носова		30.10		Тел: +7(960)938-01-02 (многоканальный)			
Утв		Баранова							

Перв. примен. | Справ.N | Подп. и дата | Инв.N дубл. | Взам. инв.N | Подп. и дата | Инв.N подл.

Копировал: Стасюк

Формат А1

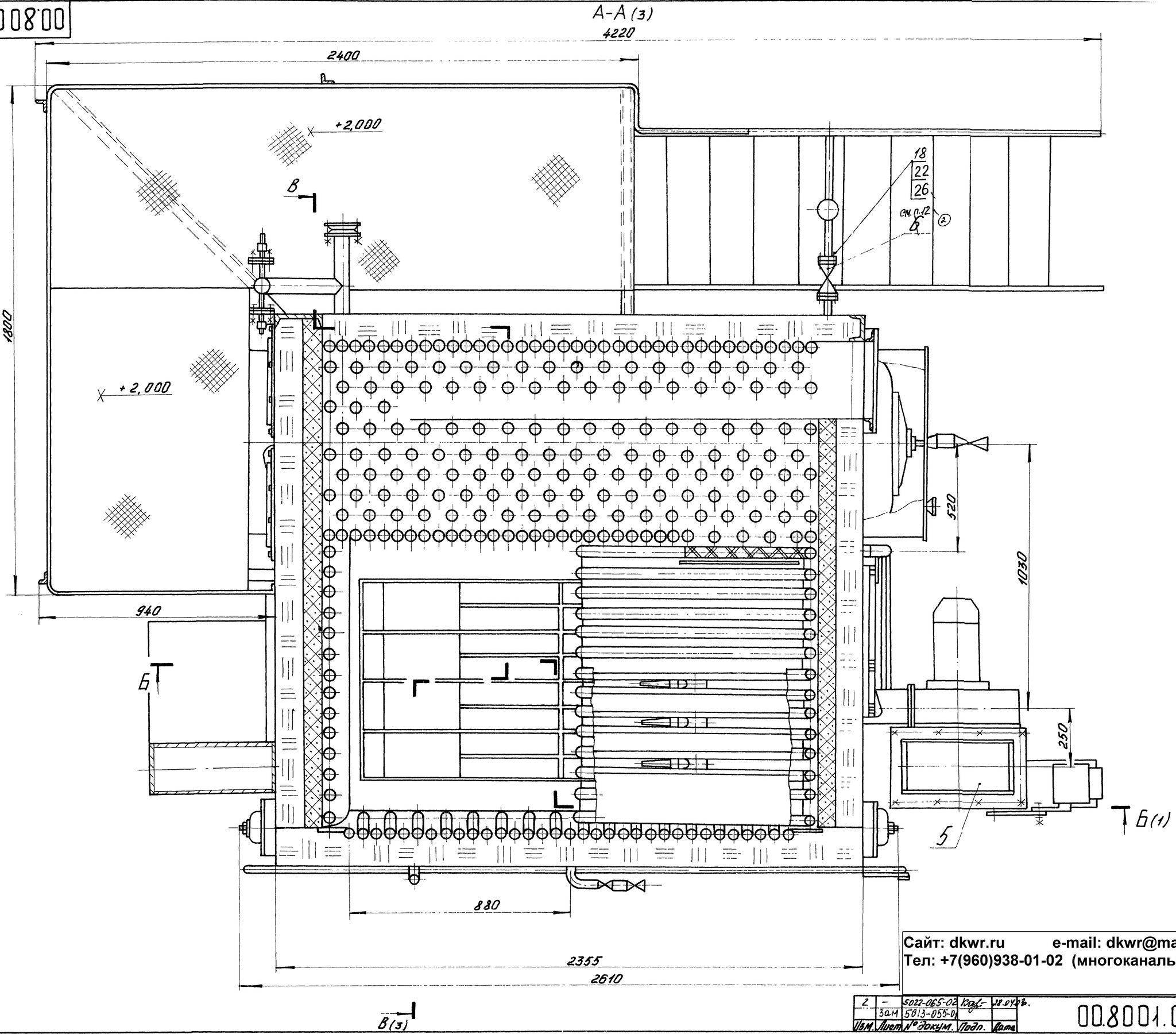

Сайт: dkwr.ru e-mail: dkwr@mail.ru
Тел: +7(960)938-01-02 (многоканальный)

Изм.	Лист	№ докум.	Подп.	Дата		
2	–	5022-065-02		14.04.06.	00.8001.003 СБ	Лист 2
	Зам	5813-055-04				

Перв. примен. | Справ. № | Подп. и дата | Инв. № дубл. | Взам. инв. № | Подп. и дата | Инв. № подл.

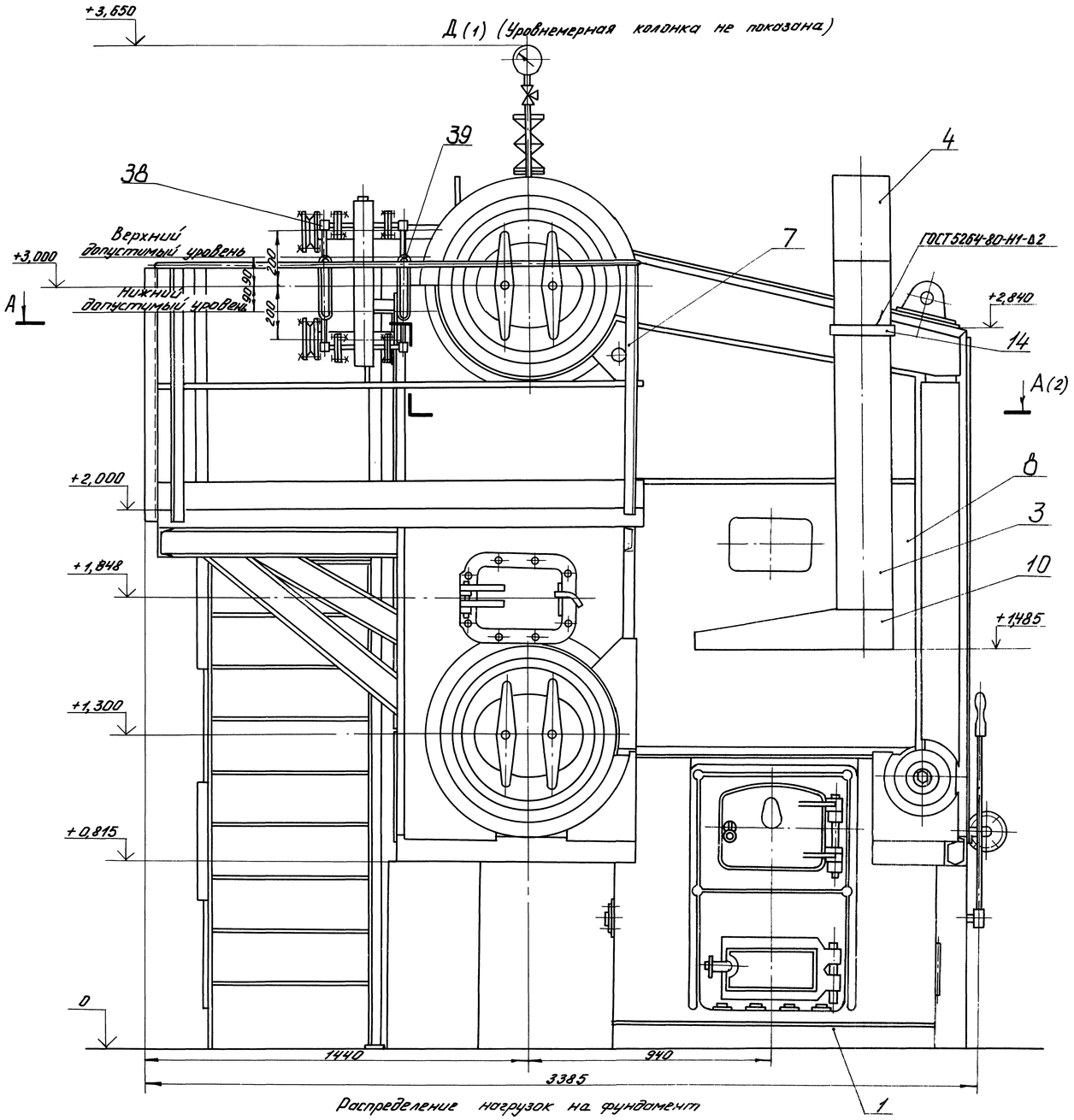

Распределение нагрузок на фундамент

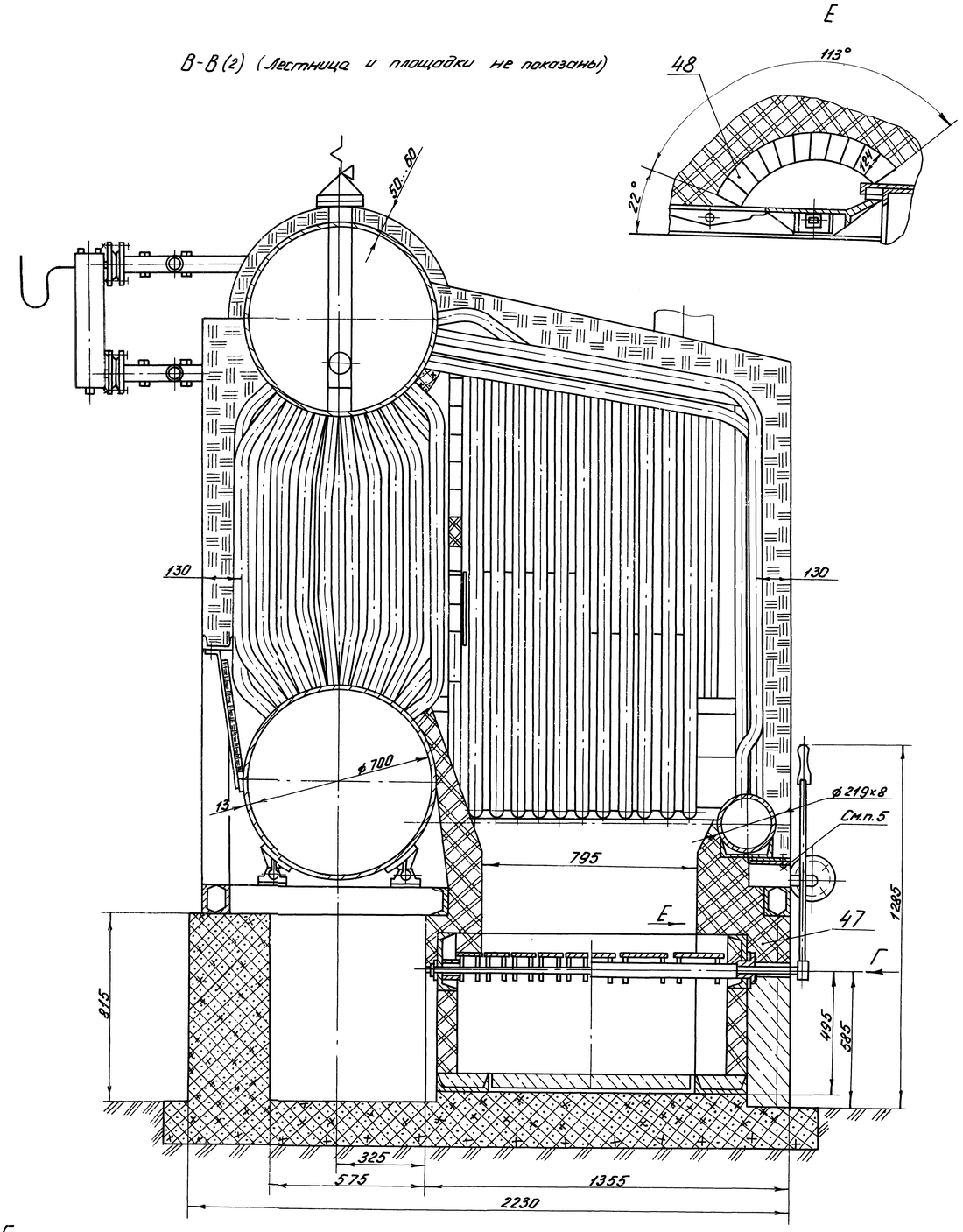

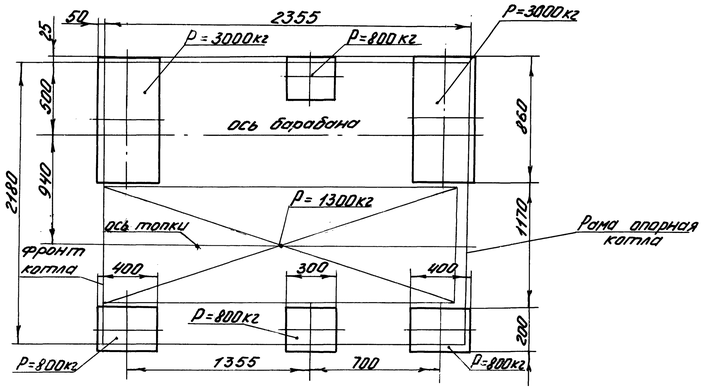

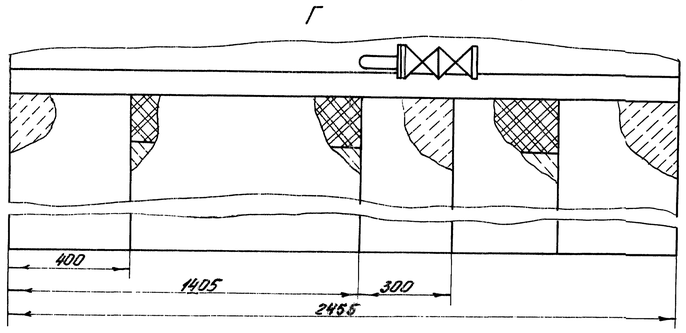

Сайт: dkwr.ru e-mail: dkwr@mail.ru
Тел: +7(960)938-01-02 (многоканальный)

Изм.	Лист	№ докум.	Подп.	Дата	00.8001.003СБ	Лист 3
2	–	5072-065-02		04.03		

Копировал: Акулова формат А1

Восстановлен с подлинника. Верно: 29.09.03

Перв. примен. | Справ. № | Подп. и дата | Взам. инв. № | Инв. № дубл. | Подп. и дата | Инв. № подл. | 8001 | 8207-96 (подп.)

00.800 1.003 СБ

Схема расположения арматуры

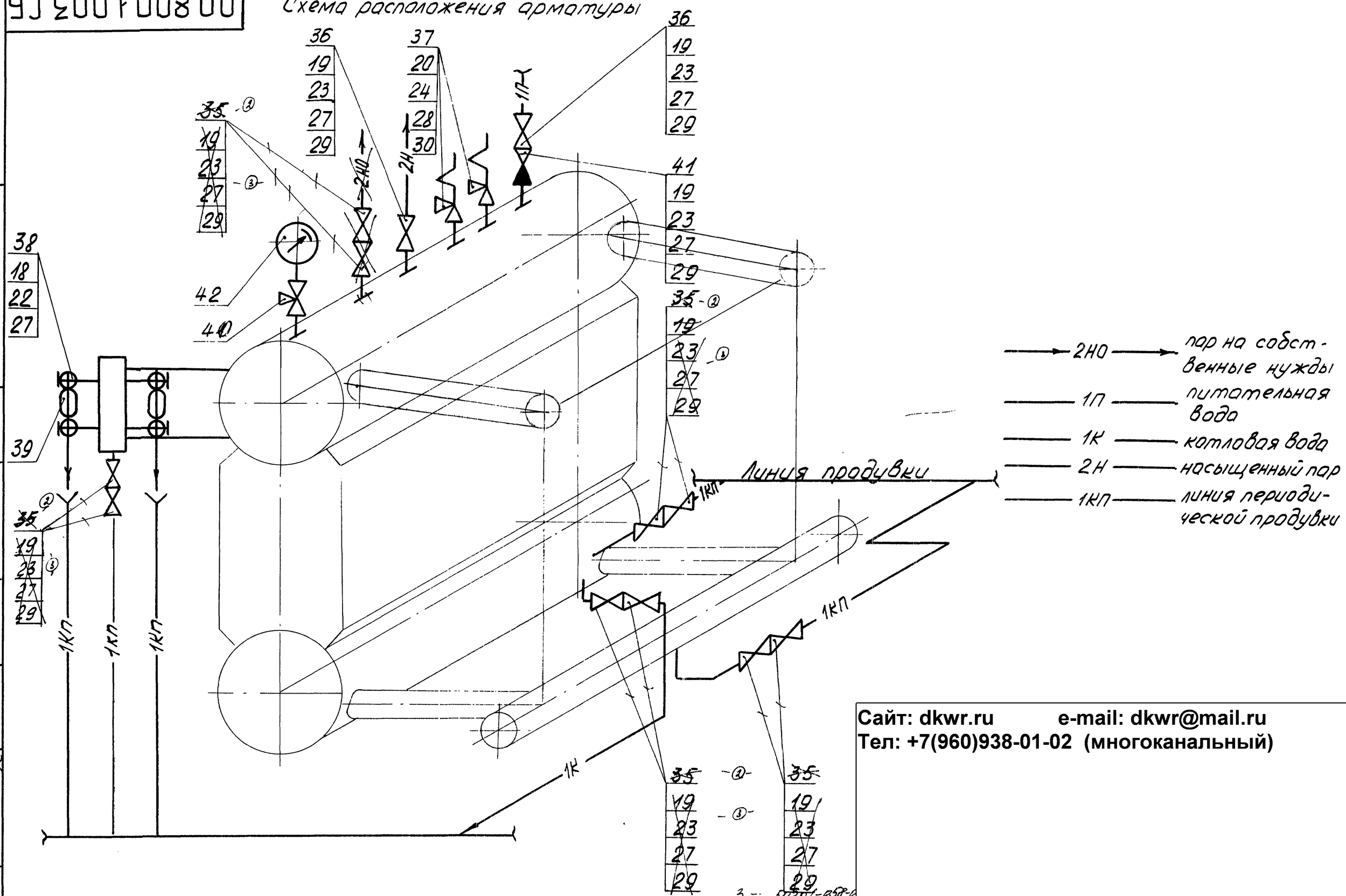

Сайт: dkwr.ru e-mail: dkwr@mail.ru
Тел: +7(960)938-01-02 (многоканальный)

3	—	50201-058-0		
2	—	50201-007-03		19.08.03г
		5022-047-96		
Изм	Лист	N докум	Подп	Дата

00.800 1.003 СБ

Лист 4

Перв. примен. | Справ. N | Подп. и дата | Инв. N дубл | Взам. инв. N | Подп. и дата 18.04.96 | Инв. N подл 880 81

Схема расположения элементов котла, работающих под давлением

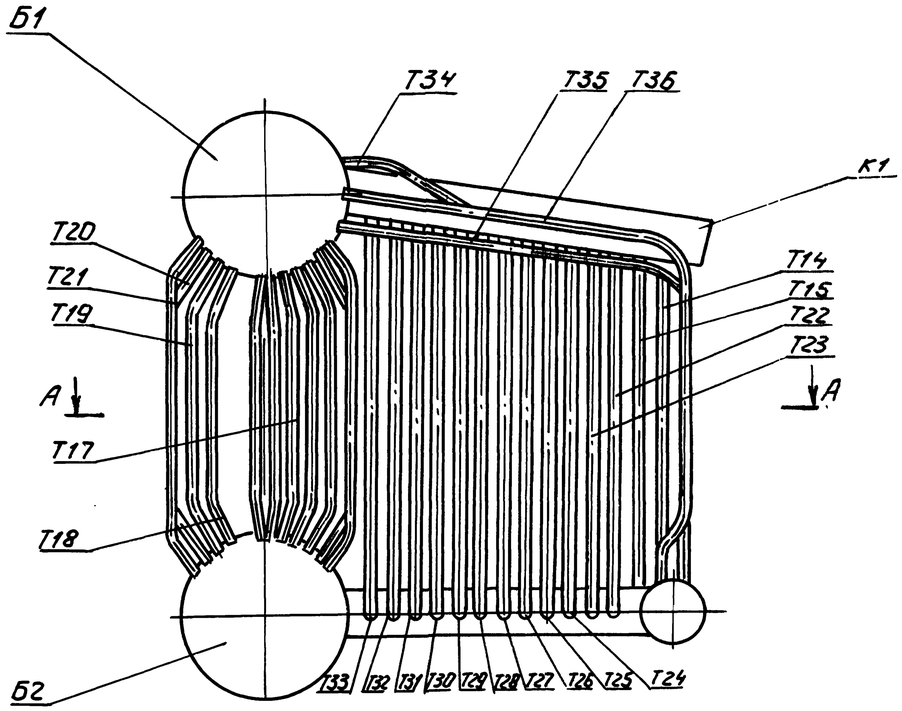

А - А

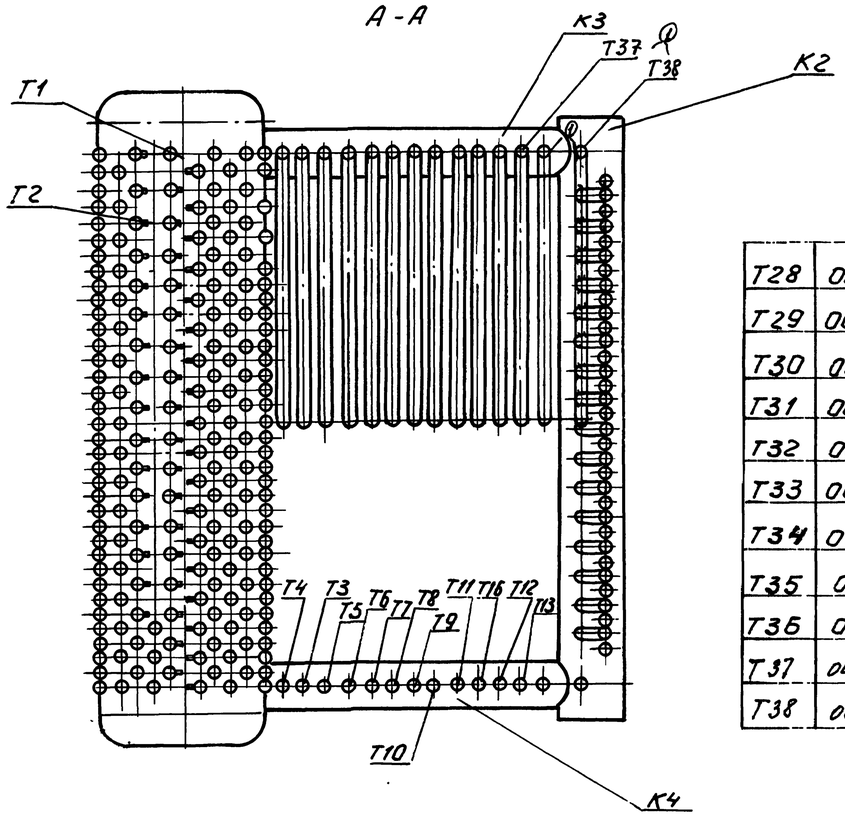

Т28	00.2115.123-06	Труба	1	
Т29	00.2115.123-07	Труба	1	
Т30	00.2115.123-08	Труба	1	
Т31	00.2115.123-09	Труба	1	
Т32	00.2115.123-10	Труба	1	
Т33	00.2115.123-11	Труба	1	
Т34	00.2130.195	Труба	15	
Т35	00.2130.196	Труба	2	
Т36	00.2130.197	Труба	16	
Т37	00.2143.004 -Ф-	Труба	1	
Т38	00.2143.004-01 -Ф-	Труба	1	

Поз.	Обозначение	Наименование	Кол.	Примеч.
Б1	00.8101.402	Барабан верхний	1	
Б2	00.8101.382	Барабан нижний	1	
К1	00.1800.469	Коллектор верхний	2	
К2	00.1800.564	Коллектор	1	
К3	00.2007.058	Коллектор нижний экрана заднего	1	
К4	00.2007.059	Коллектор нижний экрана фронтового	1	
Т1	00.1834.073	Труба с пластинами	36	
Т2	00.1834.074	Труба с пластинами	16	
		Трубы		
		Труба 51×2,5 ГОСТ 8734-75 / 820 ГОСТ 8733-74		
Т3	00.2000.550-04	L = 1650 ± 2	1	4,93кг
Т4	00.2000.550-19	L = 1665 ± 2	1	4,98кг
Т5	00.2000.550-20	L = 1635 ± 2	1	4,88кг
Т6	00.2000.550-21	L = 1620 ± 2	1	4,84кг
Т7	00.2000.550-22	L = 1610 ± 2	1	4,81кг
Т8	00.2000.550-23	L = 1595 ± 2	1	4,77кг
Т9	00.2000.550-24	L = 1580 ± 2	1	4,72кг
Т10	00.2000.550-25	L = 1570 ± 2	1	4,69кг
Т11	00.2000.550-26	L = 1555 ± 2	1	4,65кг
Т12	00.2000.550-27	L = 1530 ± 2	1	4,57кг
Т13	00.2000.550-28	L = 1515 ± 2	1	4,53кг
Т14	00.2000.550-29	L = 1485 ± 2	81	4,44кг
Т15	00.2000.753	L = 1500 ± 2	81	Ф 4,48кг
Т16	00.2000.941	L = 1540 ± 2	1	4,6кг
Т17	00.2110.299-01	Труба	21	
Т18	00.2110.299-02	Труба	20	
Т19	00.2110.299-03	Труба	36	
Т20	00.2110.299-04	Труба	36	
Т21	00.2110.299-05	Труба	33	
Т22	00.2115.123	Труба	1	
Т23	00.2115.123-01	Труба	1	
Т24	00.2115.123-02	Труба	1	
Т25	00.2115.123-03	Труба	1	
Т26	00.2115.123-04	Труба	1	
Т27	00.2115.123-05	Труба	1	

Сайт: dkwr.ru e-mail: dkwr@mail.ru
Тел: +7(960)938-01-02 (многоканальный)

Изм.	Лист	№ докум.	Подп.	Дата	00.8001.003	Лист 5
1	—	5013-55-а		21.04.02		

Копир. Вал: Забелина Формат А2

Перв. примен. | Справ. № | Подп. и дата | Взам. инв. № | Инв. № дубл. | Подп. и дата | Инв. № подл. 8801 | Подп. и дата 5.12.96 Кос.