ДКВр.ру

Технические характеристики

№п/п Наименование показателя Значение
1 Номер чертежа компоновки 00.8022.104-02
2 Тип котла Паровой
3 Вид расчетного топлива 1 - Газ; 2 - Жидкое топливо
4 Паропроизводительность, т/ч 2.5
5 Рабочее (избыточное) давление теплоносителя на выходе, МПа (кгс/см2) 1,3(13,0)
6 Температура пара на выходе, °С насыщ. 194
7 Температура питательной воды, °С 50
8 Расчетный КПД (топливо №1), % 90
9 Расчетный КПД (топливо №2), % 88
10 Расход расчетного топлива (топливо №1) , кг/ч (м3/ч - для газа и жидкого топлива) 200
11 Расход расчетного топлива (топливо №2), кг/ч (м3/ч - для газа и жидкого топлива) 192
14 Габариты транспортабельного блока, LxBxH, мм 3660x2640x2750
15 Габариты компоновки, LxBxH, мм 4265x2400x3150
16 Масса котла без топки (транспортабельного блока котла), кг 5535
17 Масса котла без топки (в объеме заводской поставки), кг 6770
18 Вид поставки В сборе
19 Базовая комплектация в сборе
Блок котла в обшивке и изоляции

Сайт: dkwr.ru
e-mail: dkwr@mail.ru
Тел: +7(960)938-01-02 (многоканальный)

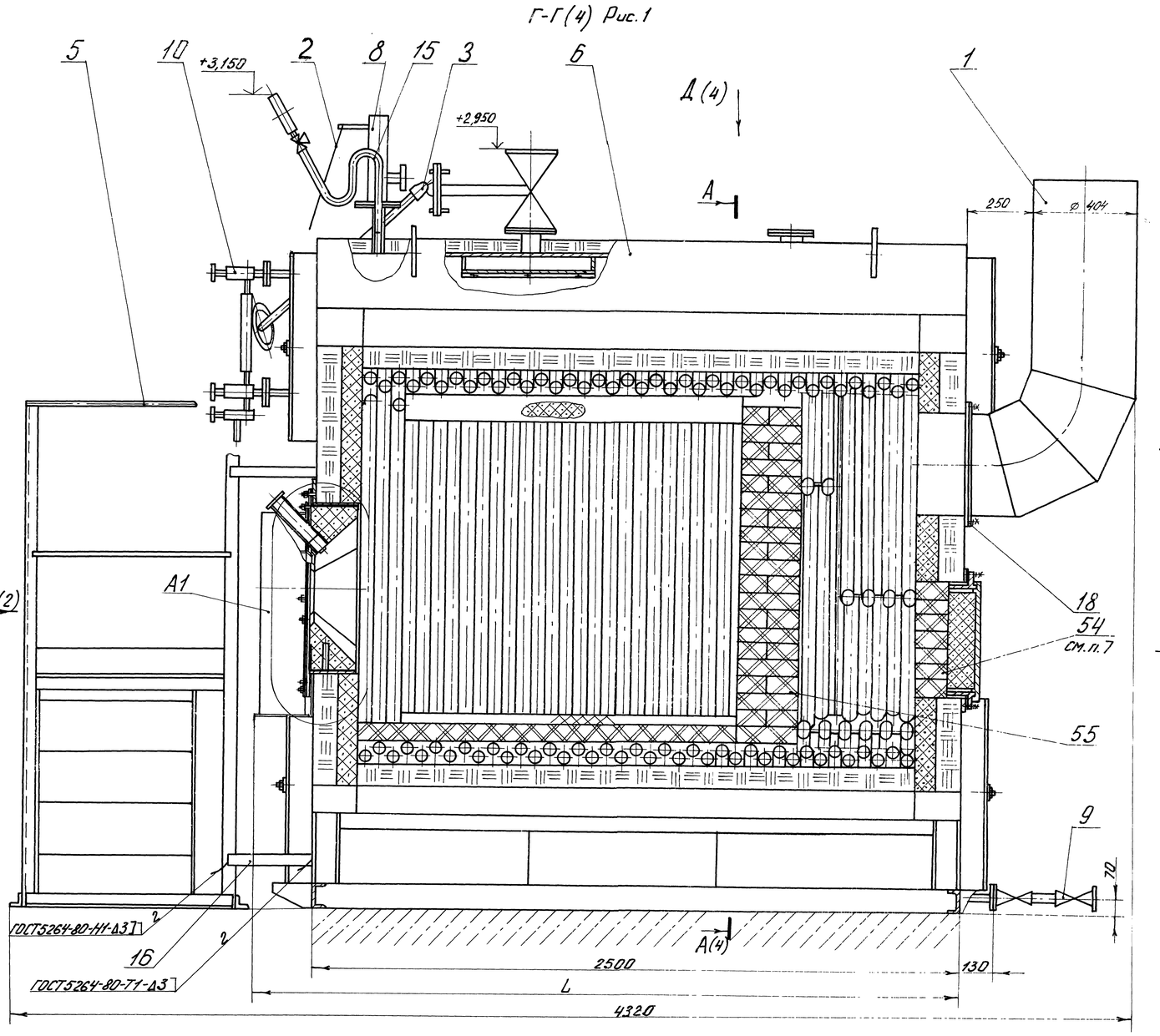

Рис. 2 остальное см.рис.1

А1

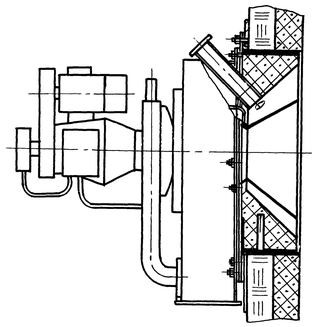

Рис.3 остальное см.рис.1

А1

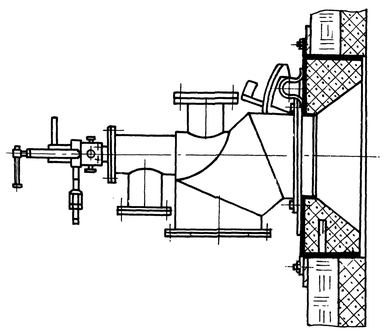

Рис.4 остальное см. рис.1

А1

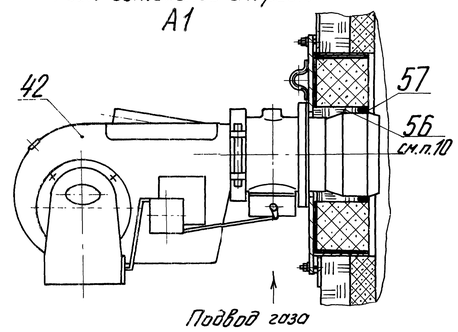

Рис. 5 остальное см.рис. 1

А1

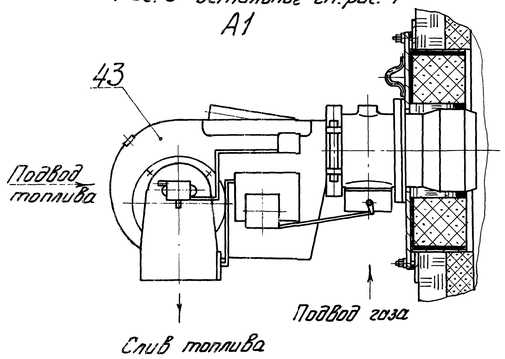

Техническая характеристика

Вид топлива	газ	мазут
Рабочее давление, МПа (кгс/см²)	1,3(13)	1,3(13)
Паропроизводительность, т/ч	2,5	(2,5)
Расход расчетного топлива, м³/ч кг/ч	200	192
КПД котла, % не менее	90	88
Температура газов за экономайзером, °С	120	160
Радиационная поверхность нагрева, м²	11,8	11,8
Конвективная поверхность нагрева, м²	28,5	28,5
Водяной объём котла, м³	1,97	1,97
Паровой объем котла, м³	0,43	0,43
Масса металла под давлением, кг	24-10	24-10
Масса арматуры, кг	147	147

Технические требования

1. Котел изготовлен в соответствии с ТУ 24.127-95 и „Правилами устройства и безопасной эксплуатации паровых и водогрейных котлов."

2. Размеры без предельных отклонений для справок.

3. Чертежи фундамента под котел разрабатывает проектная организация по нагрузкам см. лист 2.

4. Автоматическое регулирование и звуковая сигнализация верхнего и нижнего допустимых уровней воды в котле осуществляется приборами, предусмотренными в системе автоматики котла. Приборы КИП и автоматики комплектно со щитом или без него могут быть поставлены заказчику в соответствии с договором на поставку котла. Эксплуатация котла без автоматического регулирования питания и сигнализации допустимых уровней воды и давления пара в барабане котла не допустима.

5. Сварные швы выполнить электродами марки МР-3 ГОСТ 9466-75. Допускается применение других марок электродов согласно РД 2730.940.102-92 „Котлы паровые и водогрейные, трубопроводы пара и горячей воды. Сварные соединения. Общие требования."

6. Контроль качества сварных соединений, выполненных при изготовлении и монтаже, должен соответствовать требованиям, установленным РД 2730.940.103-92 „Котлы паровые и водогрейные трубопроводы пара и горячей воды. Сварные соединения. Контроль качества."

7. Под топочной камеры и отверстие под лаз после проведения гидравлических испытаний выложить шамотным кирпичом поз. 54 без раствора.

8. Изоляцию верхнего барабана с наружной стороны выполнить на монтаже толщиной 50 мм.

9. Вентилятор установить на монтаже, соединив воздушным коробом с горелкой. Воздушный короб заводом не поставляется.

10. После установки горелок „Weishaupt" зазор между пламенной головой горелки и панелью заполнить муллитокремнеземистым войлоком поз. 56 и асбестовым шнуром поз. 57.

Обозначение	Рис.	Тип котла	Тип горелки	Вид топлива	L, мм	Габаритные размеры транспортабельного блока L×B×H, мм	Масса транспортабельного блока, кг	Масса прочего металлоа, кг	Масса изоляции, кг	Масса, кг
00.8022.104	1	Е-2,5-1,4 Г	ГГ-2	газ	2745	2935×2640×2750	5500	1950	2233	6740
-01	2	Е-2,5-1,4ГМ	РГМ Г-2	газ-мазут	3255	3435×2640×2750	5600	2050		6840
-02	3		ГМ Г-2	мазут	3495	3660×2640×2750	5535	1970	2243	6770
-03	4	Е-2,5-1,4Г	G 8/1-D, исполн. S.F	газ				1790		6610
-04	5	Е-2,5-1,4ГМ	G L 8/1-D, исполн. S.F	газ-дизельное топливо	3470		5465	1800	2263	6620
-05	6	Е-2,5-1,4ГМ	RGMS 8/1-D, исполн. S.F	газ мазут сырой нефть		2890×2640×2750		1820		6630
-06	7	Е-2,5-1,4М	L 8/2, исполн. S.F	дизельное топливо	3280		5475	1800		6620
-07	8	Е-2,5-1,4М	MS 8/2 исполн. S.F	мазут сырой нефть				1830		6650

2	50201-107-04				00.8022.104 СБ	
Изм.	Лист	N докум.	Подп.	Дата		
Разраб.	Анучифрова			04.04	Котел паровой Е-2,5-1,4 (ДСЕ-2,5-14)	Лит. А; Масса см. подл.; Масшт. –
Пров.	Баловин			04.04		
Т.контр.	Аксен			05.04		Лист 1 / Листов 4
Рук.	Суслин			04.04	Сайт: dkwr.ru e-mail: dkwr@mail.ru	ДКВр.ру
Н.контр.	Носова			05.04	Тел: +7(960)938-01-02 (многоканальный)	
Утв.	Каменский			04.04		

Копировал: Акулова

Формат А1

Справ. № | Перв. примен. | Подп. и дата | Инв. № дубл. | Взам. инв. № | Подп. и дата | Инв. № подл. | Подп. и дата

Б (1) уровнемерная колонка не показана

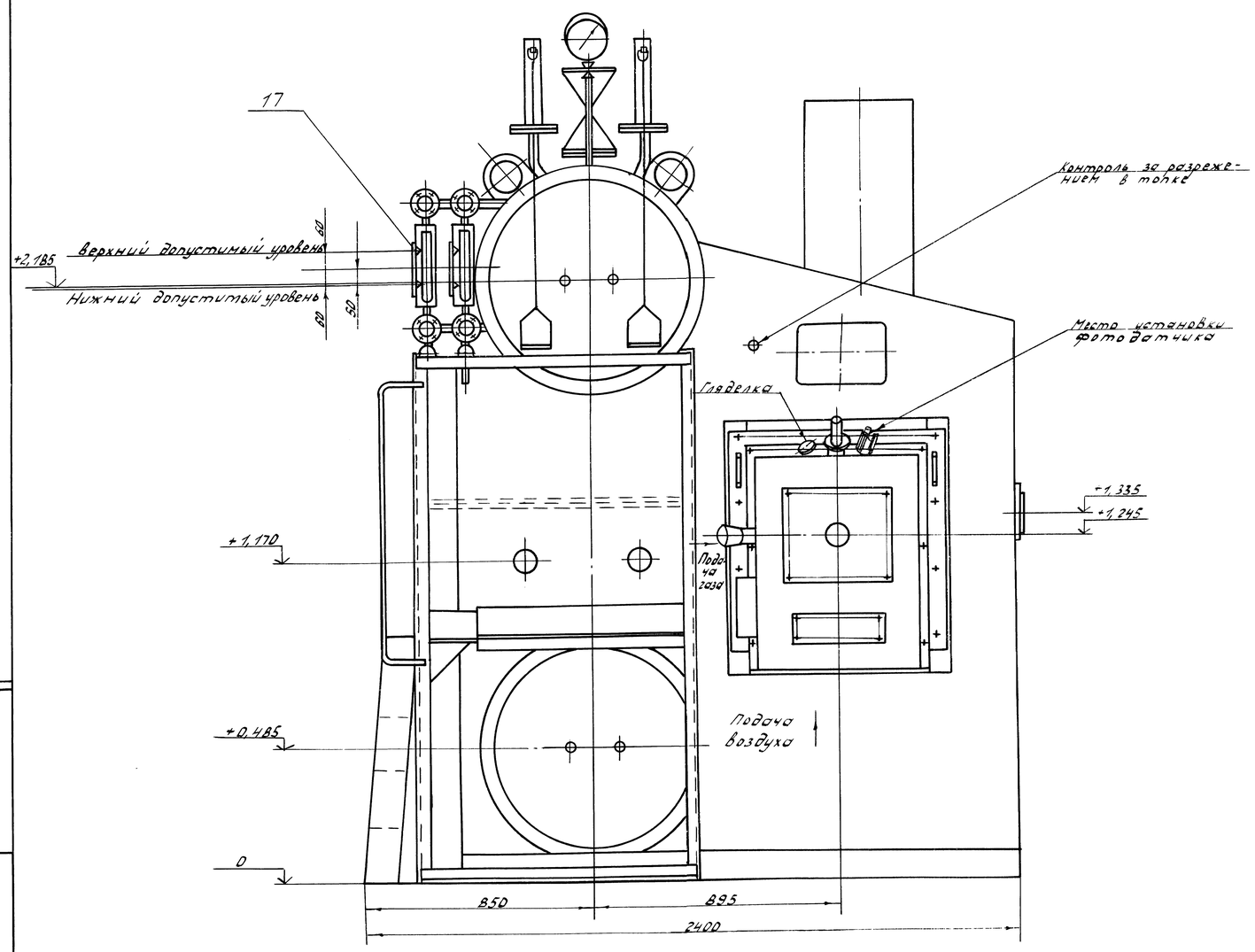

В (1)

Водоказательная колонка не показана

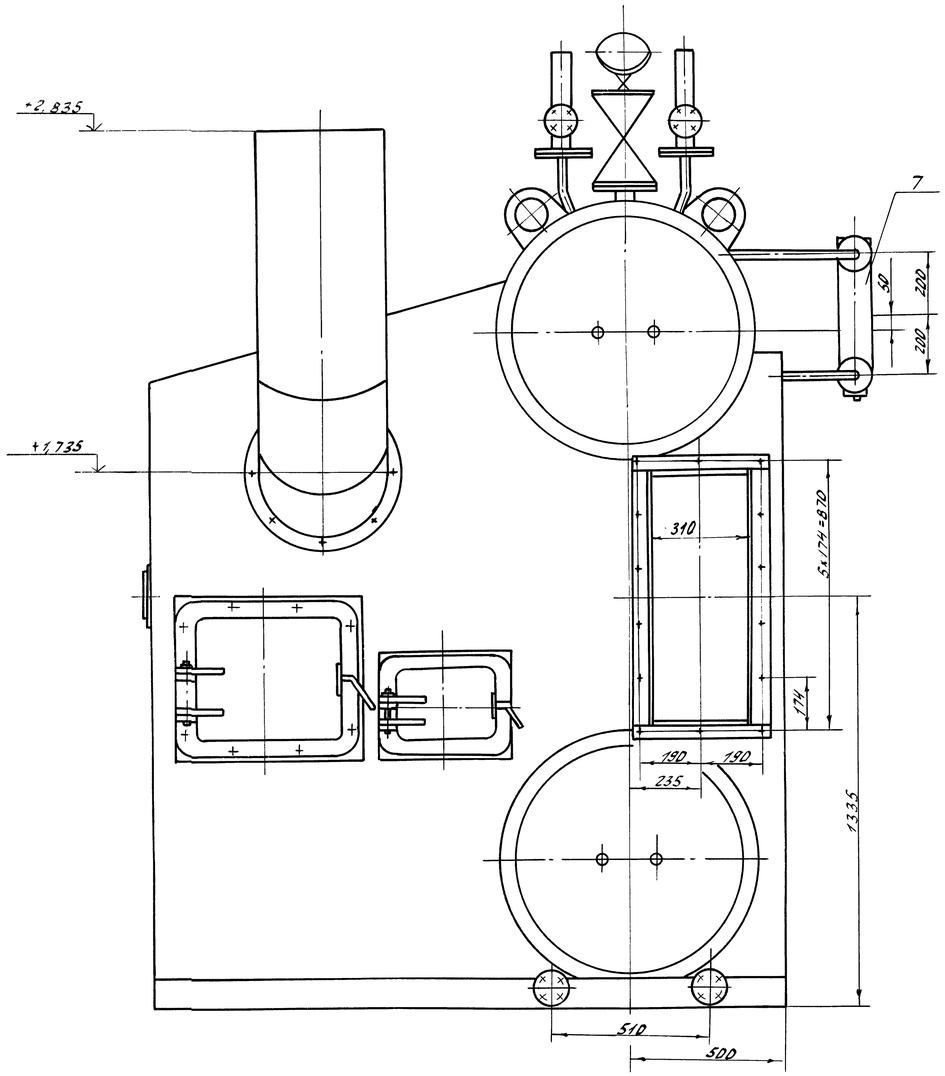

Распределение нагрузок на фундамент

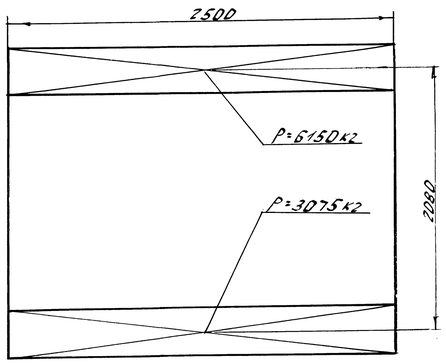

Рис.6 остальное см. Рис.1
А1

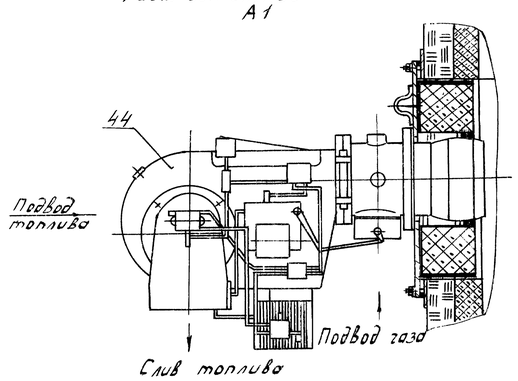

Рис.7 остальное см. рис.1
А1

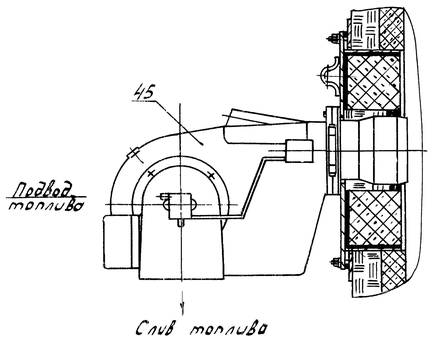

Рис.8 остальное см. рис.1
А1

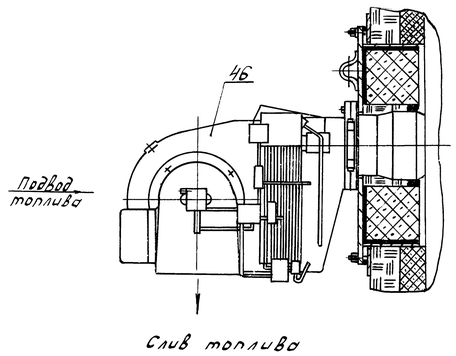

Изм.	Лист	№ докум.	Подп.	Дата	00.8022.104СБ	Лист 2

Копировал Посадкина Формат А1

Перв. примен. | Справ. № | Подп. и дата | Инв. № дубл. | Взам. инв. № | Подп. и дата | Инв. № подл. 100879

Д (1)

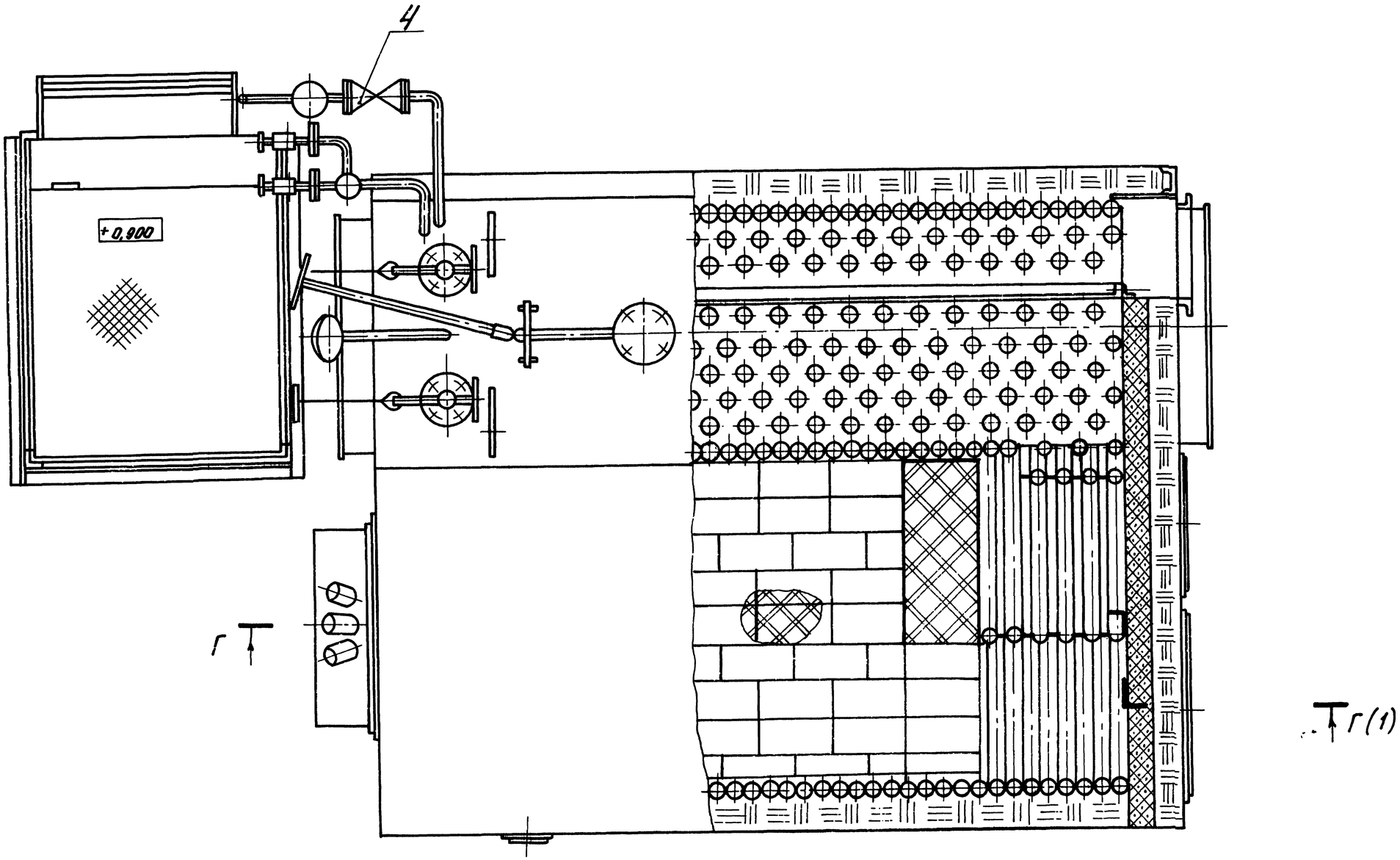

Инв.№ подл.	Подп. и дата	Взам. инв.№	Инв.№ дубл.	Подп. и дата	Справ. №	Перв. примен.
100819	20.8.04					

Сайт: dkwr.ru e-mail: dkwr@mail.ru
Тел: +7(960)938-01-02 (многоканальный)

Изм.	Лист	№ докум.	Подп.	Дата	00.8022.104 СБ	Лист 3

00.8022.104СБ

А-А (1)

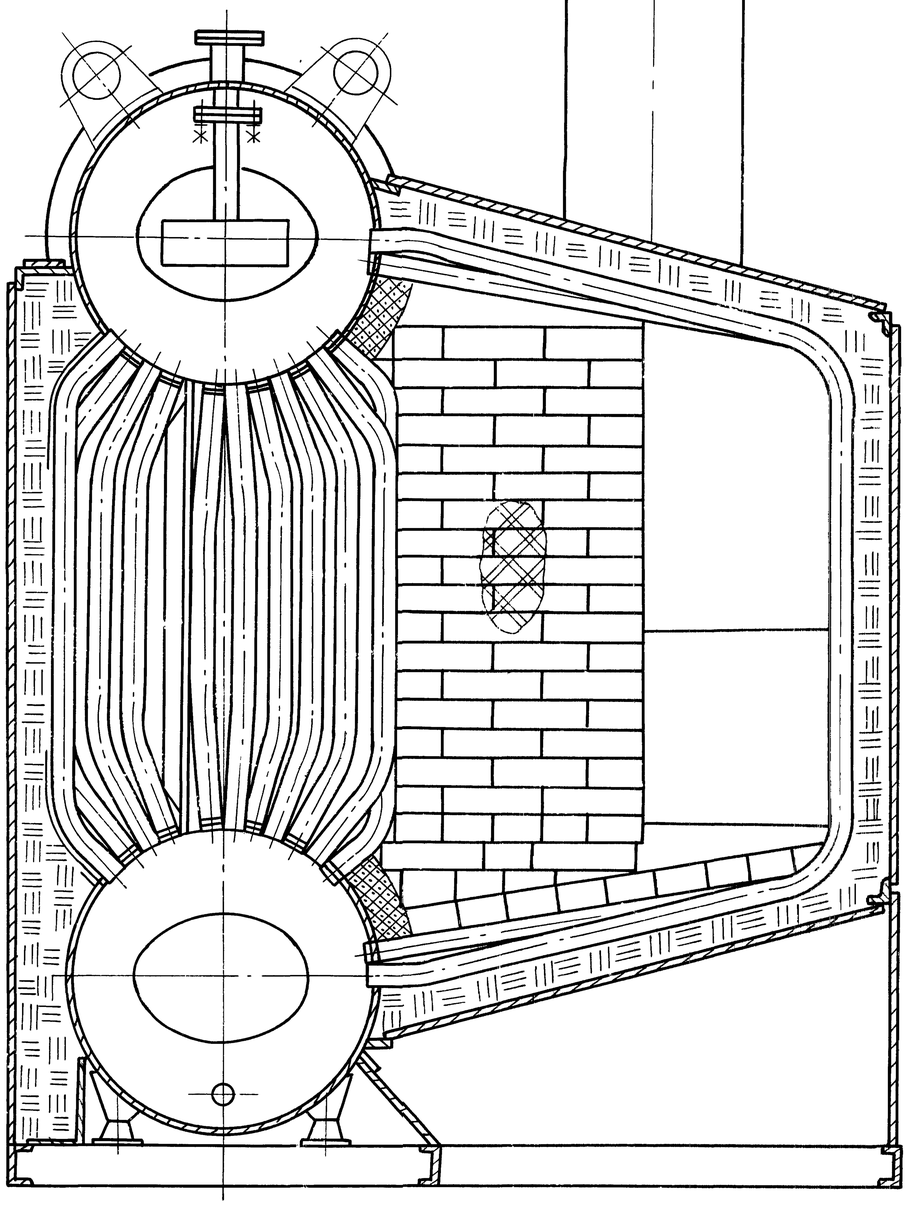

Схема расположения арматуры

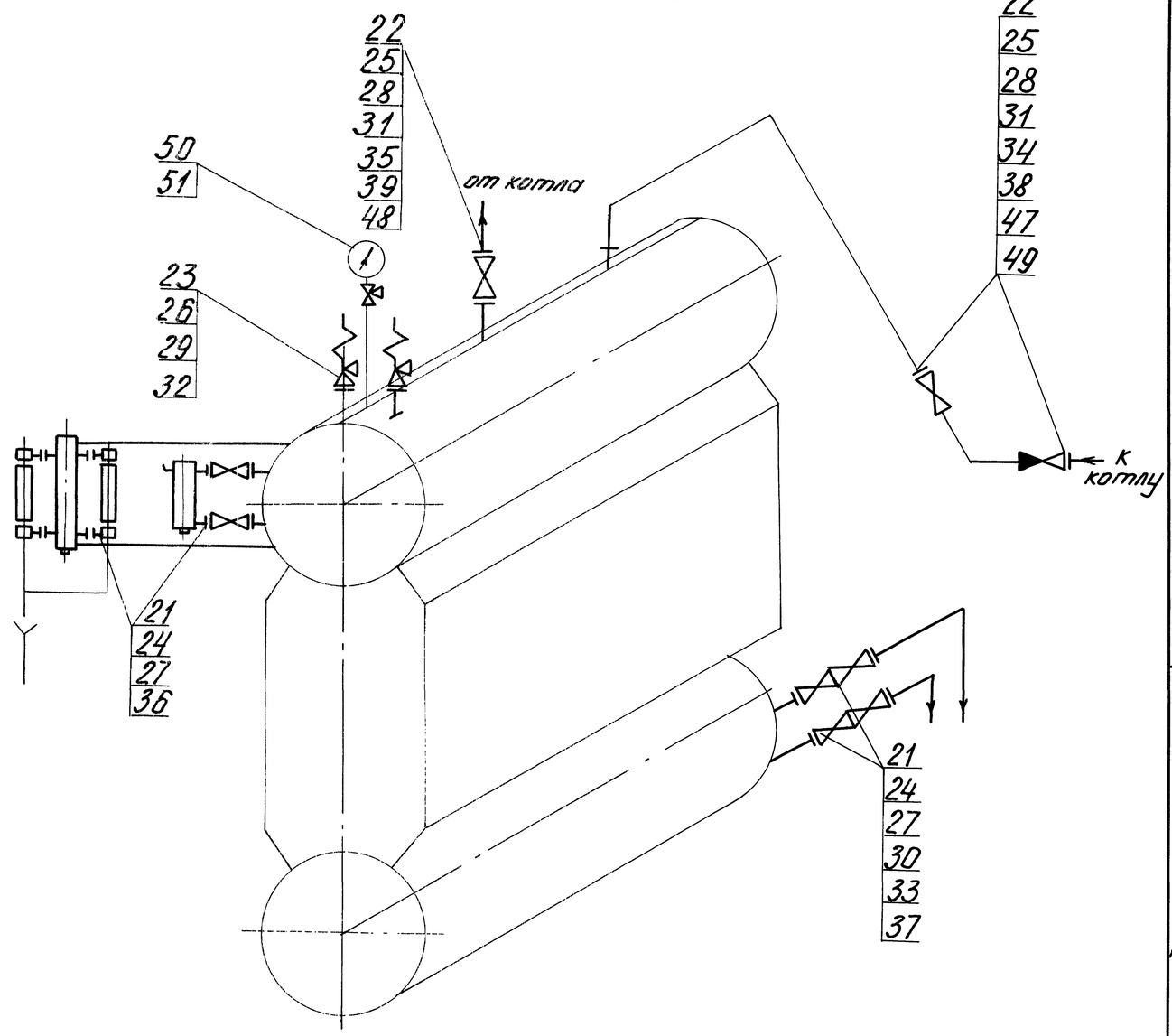

Обозначение	Наименование
	Клапан обратный
	Клапан запорный
	Кран трехходовой
	Манометр
	Клапан предохранительный

Сайт: dkwr.ru e-mail: dkwr@mail.ru
Тел: +7(960)938-01-02 (многоканальный)

Изм.	Лист	№ докум.	Подп.	Дата	00.8022.104 СБ	Лист 4

Перв. примен. | Справ. № | Подп. и дата | Инв. № дубл. | Взам. инв. № | Подп. и дата | Инв. № подл. 100819 20.8.04

Копировал: Акцлова Формат А2