ДКВр.ру

Технические характеристики

№п/п Наименование показателя Значение
1 Номер чертежа компоновки 00.8022.108
2 Тип котла Паровой
3 Вид расчетного топлива 1 - Каменный уголь; 2 - Бурый уголь
4 Паропроизводительность, т/ч 2.5
5 Рабочее (избыточное) давление теплоносителя на выходе, МПа (кгс/см2) 1,3(13,0)
6 Температура пара на выходе, °С насыщ. 194
7 Температура питательной воды, °С 50
8 Расчетный КПД (топливо №1), % 81
9 Расход расчетного топлива (топливо №1) , кг/ч (м3/ч - для газа и жидкого топлива) 360
10 Расход расчетного топлива (топливо №2), кг/ч (м3/ч - для газа и жидкого топлива) 525
13 Габариты транспортабельного блока, LxBxH, мм 3140x2555x2700
14 Габариты компоновки, LxBxH, мм 5660x2965x3585
15 Масса котла без топки (транспортабельного блока котла), кг 5400
16 Масса котла без топки (в объеме заводской поставки), кг 8600
17 Вид поставки В сборе
18 Базовая комплектация в сборе
Блок котла в обшивке и изоляции

Сайт: dkwr.ru
e-mail: dkwr@mail.ru
Тел: +7(960)938-01-02 (многоканальный)

00.8022.108СБ

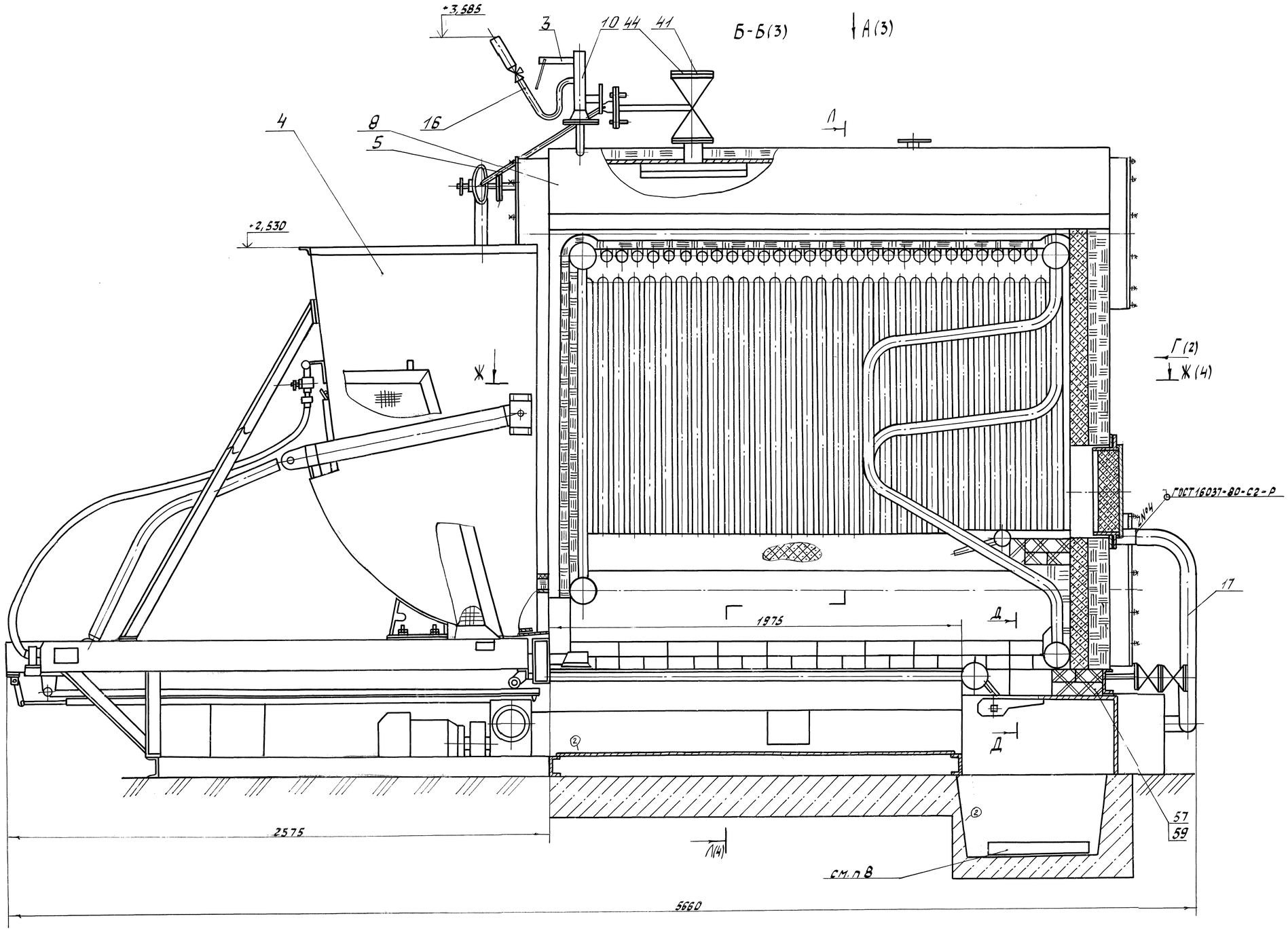

Техническая характеристика котла

Вид топлива	каменный, бурый уголь
Рабочее давление, МПа (кгс/см²)	1,3 (13)
Паропроизводительность, т/ч	2,5
Удельный расход расчетного топлива, кг/ч	360
КПД котла, % не менее	81,5
Температура газов за котлом, °С	290
Радиационная поверхность нагрева, м²	17,6
Конвективная поверхность нагрева, м²	51,54
Водяной объем котла, м³	2,62
Паровой объем котла, м³	0,4
Масса металла под давлением, кг	3214
Масса арматуры, кг	149
Масса изоляционного материала, кг	1267
Масса прочего металла, кг	3970
Масса транспортабельного блока котла в обшивке и изоляции, кг.	5400
Габаритные размеры транспортабельного блока котла в обшивке и изоляции, мм.	3140x2555x2700

Техническая характеристика топки

Длина решетки, мм	1975
Ширина решетки, мм	1170
Активная площадь горения, м²	2,31
Масса транспортабельной топки, кг	2400
Габаритные размеры транспортабельной топки, мм	5300x1280x2530

Технические требования

1. Котел изготовлен в соответствии с ТУ 24.199-2002 и „Правилами устройства и безопасной эксплуатации паровых и водогрейных котлов."
2. Размеры без предельных отклонений для справок.
3. Чертежи фундамента под котел разрабатывает проектная организация по нагрузкам см. лист. 4.
4. Автоматическое регулирование и звуковая сигнализация верхнего и нижнего допустимых уровней воды в котле осуществляется приборами, предусмотренными в системе автоматики котла. Приборы КИП и автоматики комплектно со щитом или без него могут быть поставлены заказчику в соответствии с договором на поставку котла. Эксплуатация котла без автоматического регулирования питания и сигнализации допустимых уровней воды и давления пара в барабане котла не допустима.
5. Сварные швы выполнить электродами марки МР-3 ГОСТ 9466-75. Допускается применение других марок электродов согласно РД 2730.940.102-92. „Котлы паровые и водогрейные, трубопроводы пара и горячей воды. Сварные соединения. Общие требования."
6. Контроль качества сварных соединений, выполненных при изготовлении и монтаже, должен соответствовать требованиям, установленным РД 2730.940.103-92. „Котлы паровые и водогрейные, трубопроводы пара и горячей воды. Сварные соединения. Контроль качества.
7. Детали поз. 18, 19, 20 и 23 подрезать на монтаже.
8. Монтаж линии шлакозолоудаления выполнить по общему проекту котельной.
9. Перед установкой блока котла в обшивке и изоляции на фундамент подрезать швеллер рамы блока котла см. лист. 2. Вид В.

Д - Д

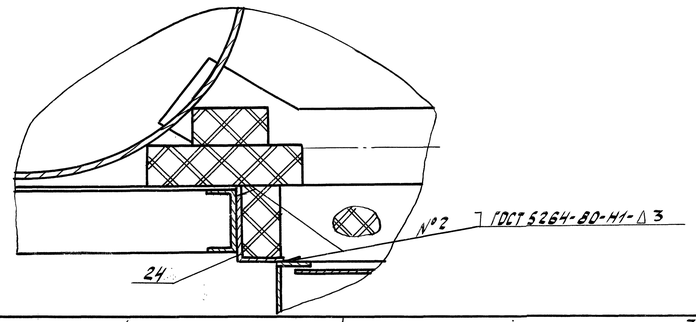

2	—	30201-109-04		27.10.04	00.8022.108СБ			
1	Вкл	30201-083-02		12.02				
Изм	Лист	№ докум.	Подп.	Дата	Котел паровой Е-2,5-1,4Р (ДСЕ-2,5-14ШЛ)	Лит.	Масса	Масштаб
Разраб.		Анцирович		11.02		А	8600	1:10
Пров.		Яблонин		11.02		Лист 1	Листов 4	
Т.контр.		Оксем		11.02				
Нач.		Суслин		12.02				
Н.контр.		Носова		12.02				
Утв.		Кременский		12.02				

Сайт: dkwr.ru e-mail: dkwr@mail.ru
Тел: +7(960)938-01-02 (многоканальный)
ДКВр.ру

Перв. примен. | Справ. № | Подп. и дата | Инв. № дубл. | Взам. инв. № | Подп. и дата | Инв. № подл.

00.8022.108СБ

В(1) Колонка уровнемерная не показана

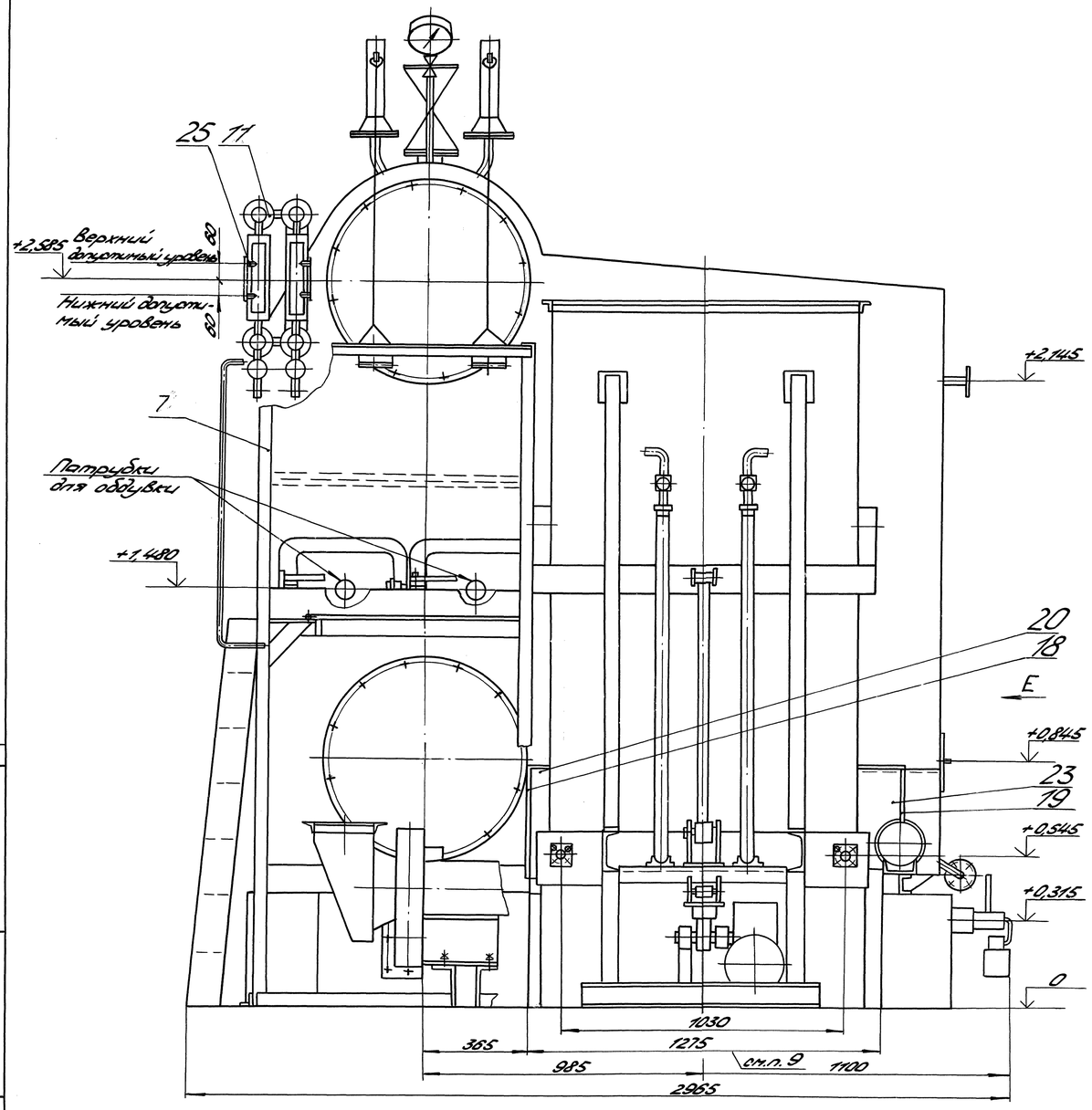

Г(1) Указатели уровня не показаны

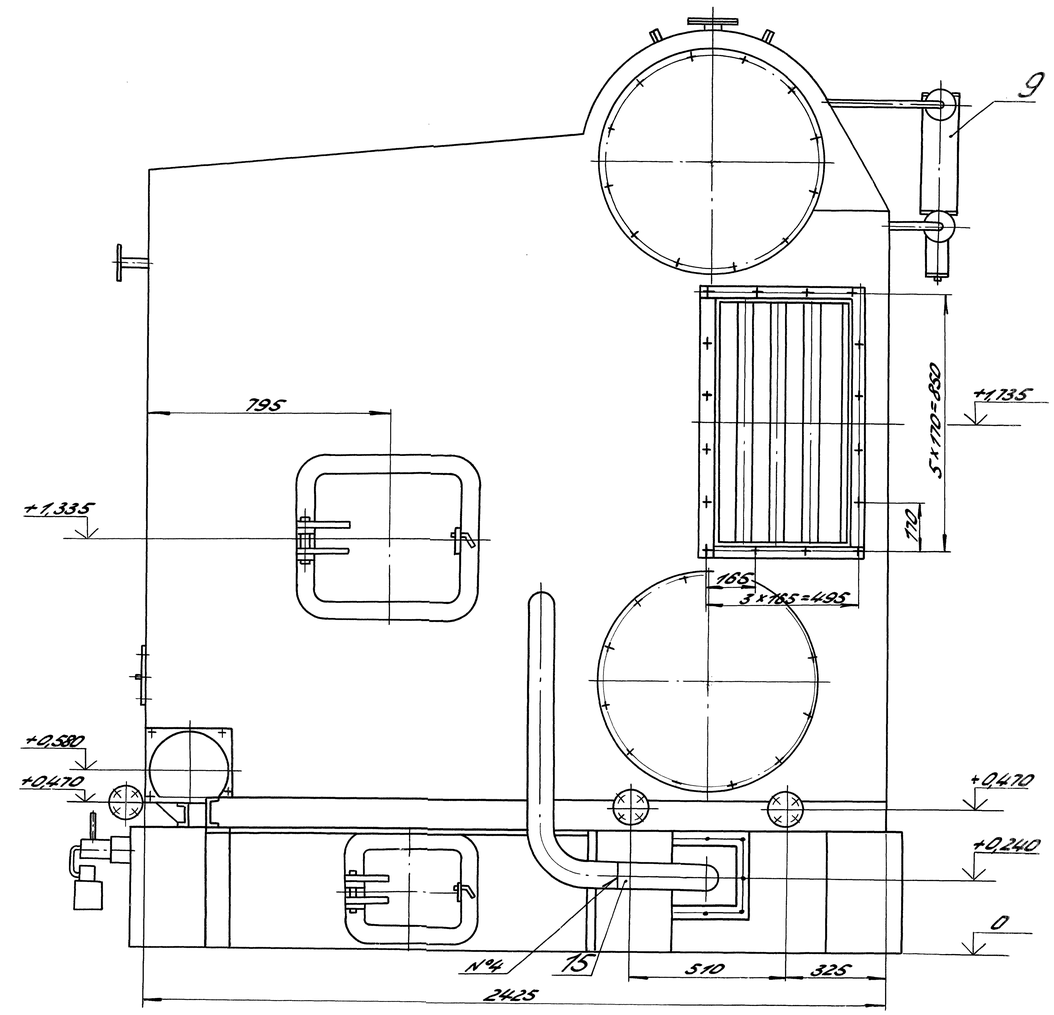

Е

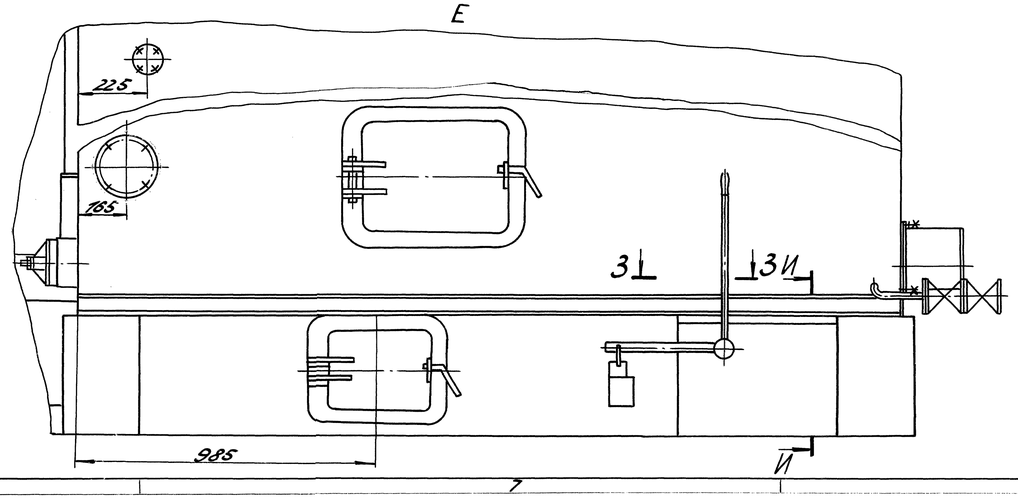

3-3 (1:5)

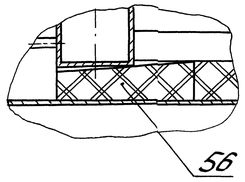

И-И (в месте расположения поворотных колонников)

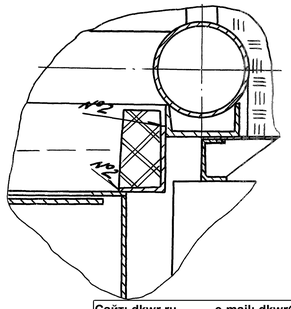

Сайт: dkwr.ru e-mail: dkwr@mail.ru
Тел: +7(960)938-01-02 (многоканальный)

Изм.	Лист	№ докум.	Подп.	Дата	00.8022.108СБ	Лист 2
1		5020Г-083-02		12.02		

Перв. примен. | Справ. № | Инв. № подл. | Подп. и дата | Взам. инв. № | Инв. № дубл. | Подп. и дата | 4Р 055 34 03 03

Копировал Алексеева Формат А1

00.8022.108СБ

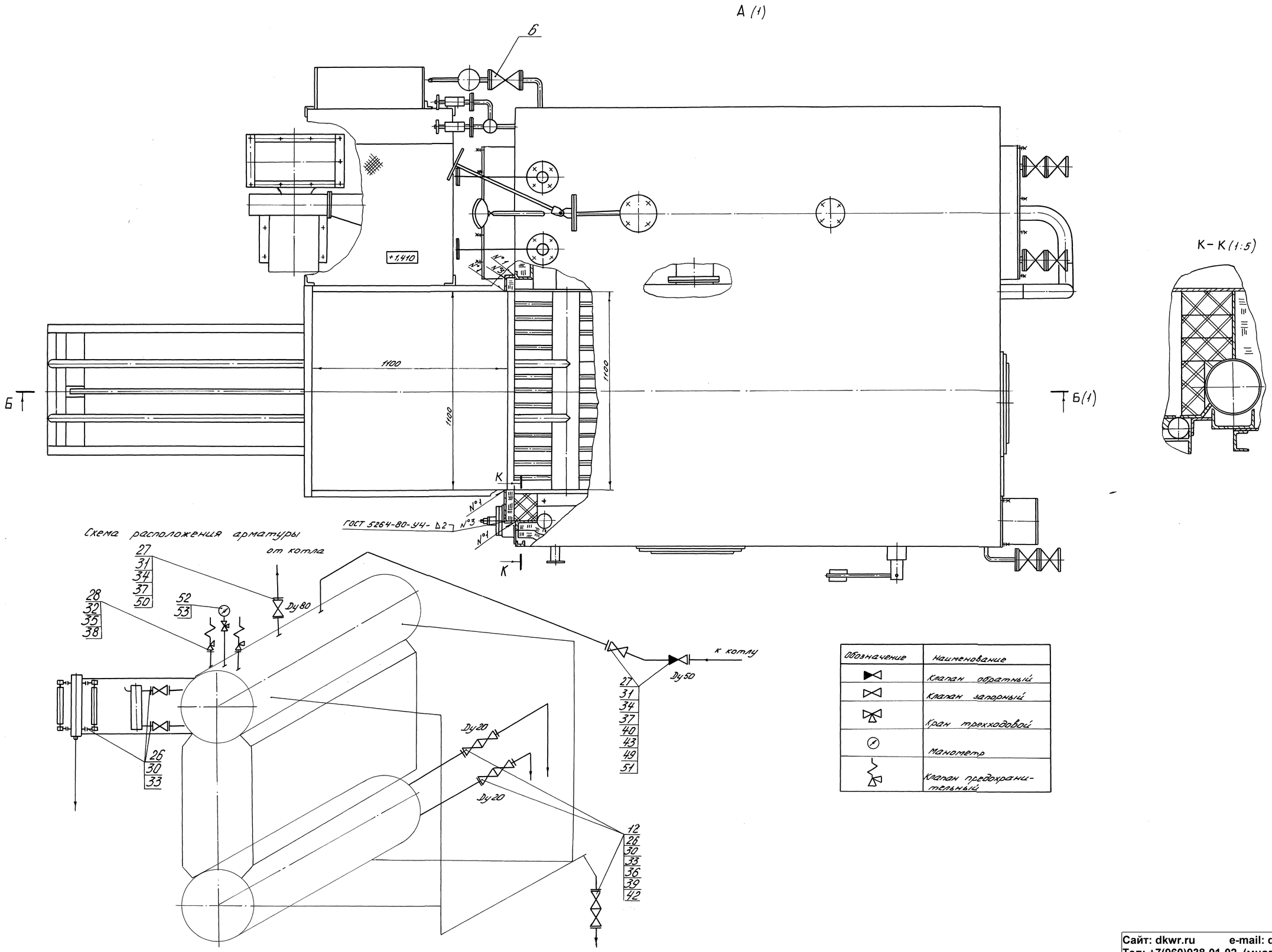

Обозначение	Наименование
	Клапан обратный
	Клапан запорный
	Кран трехходовой
	Манометр
	Клапан предохранительный

Сайт: dkwr.ru e-mail: dkwr@mail.ru
Тел: +7(960)938-01-02 (многоканальный)

Изм.	Лист	№ докум.	Подп.	Дата	00.8022.108СБ	Лист 3
1		5P201-083-02		12.02		

Инв. № подл. | Подп. и дата | Взам. инв. № | Инв. № дубл. | Подп. и дата | Справ. № | Перв. примен.

31.03.03 | 98033

Копировал | Формат А1

00.8022.108 СБ

Ж - Ж (1)

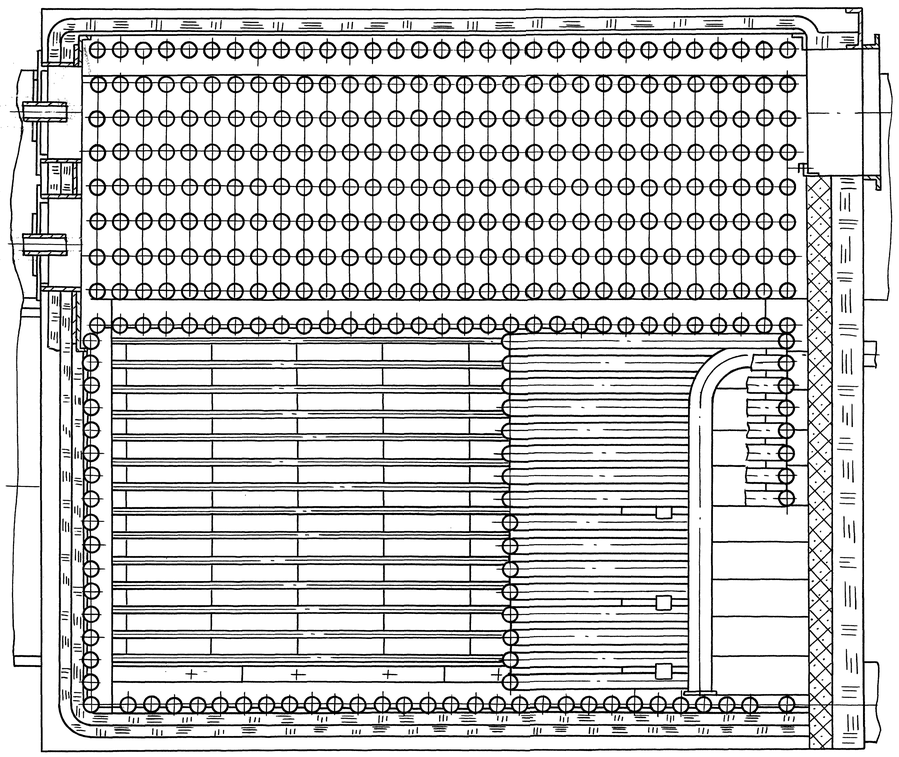

Л - Л (1)

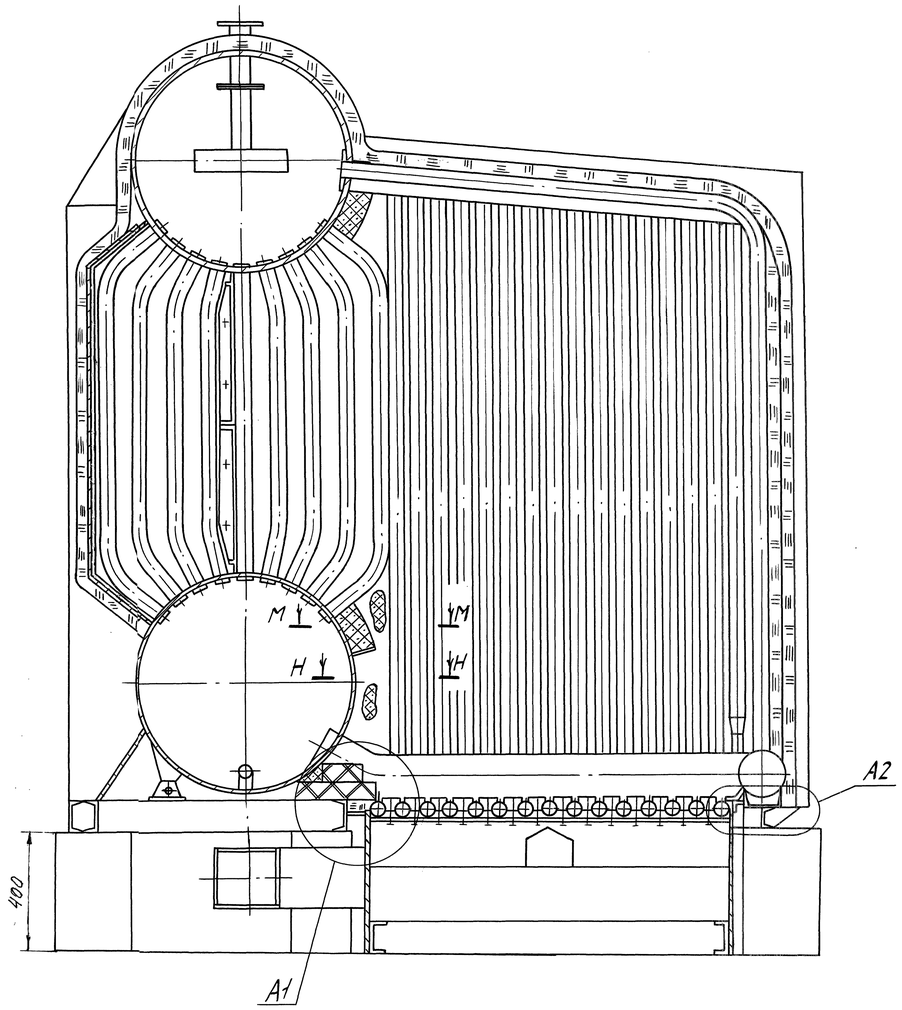

Распределение нагрузок на фундамент

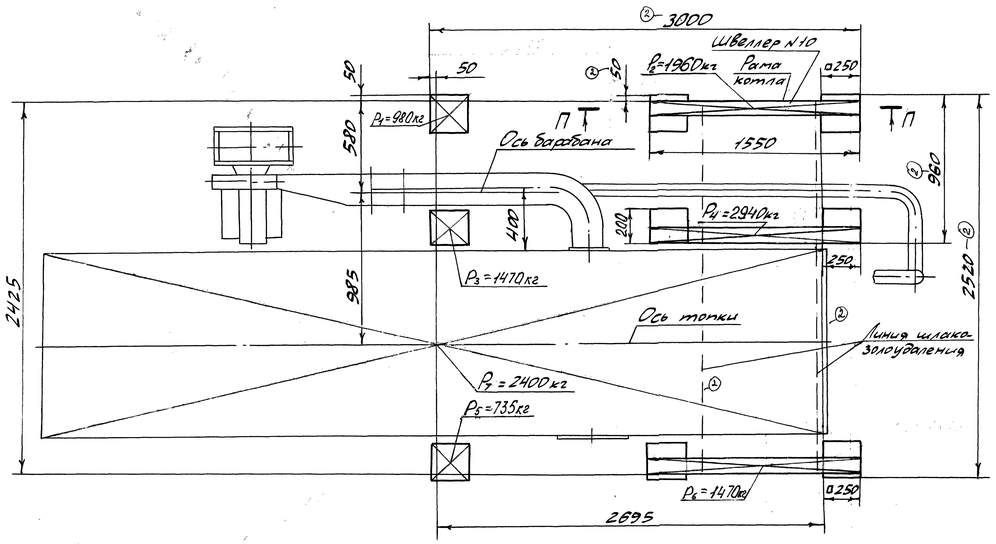

М - М

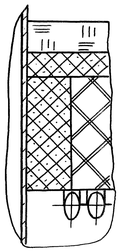

Н - Н

П - П (1:20)

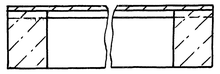

А1 (1:5)

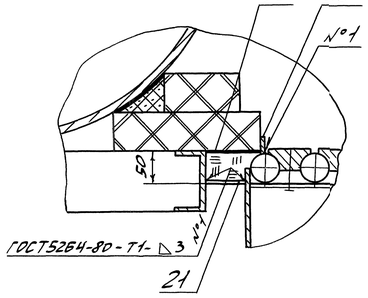

А2 (1:2)

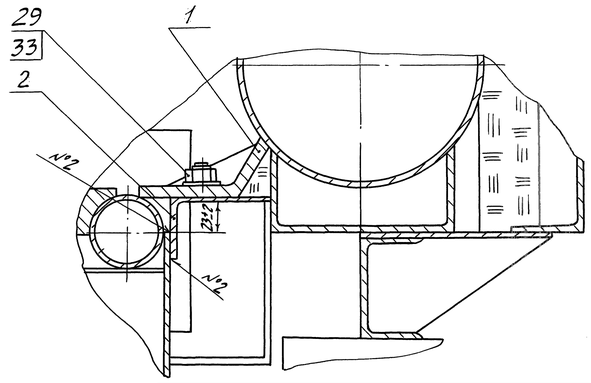

Сайт: dkwr.ru e-mail: dkwr@mail.ru
Тел: +7(960)938-01-02 (многоканальный)

Изм.	Лист	№ докум.	Подп.	Дата			
2	-	50201-108-04		27.12.04	00.8022.108 СБ		Лист 4
1		50201-193-02		12.02			

Перв. примен. | Справ. № | Подп. и дата | Инв. № дубл. | Взам. инв. № | Подп. и дата | Инв. № подл. 90023 | 4.02.03

копировал Осокина формат А1