00.8001.051 СБ

Рис.1

А–А(3)

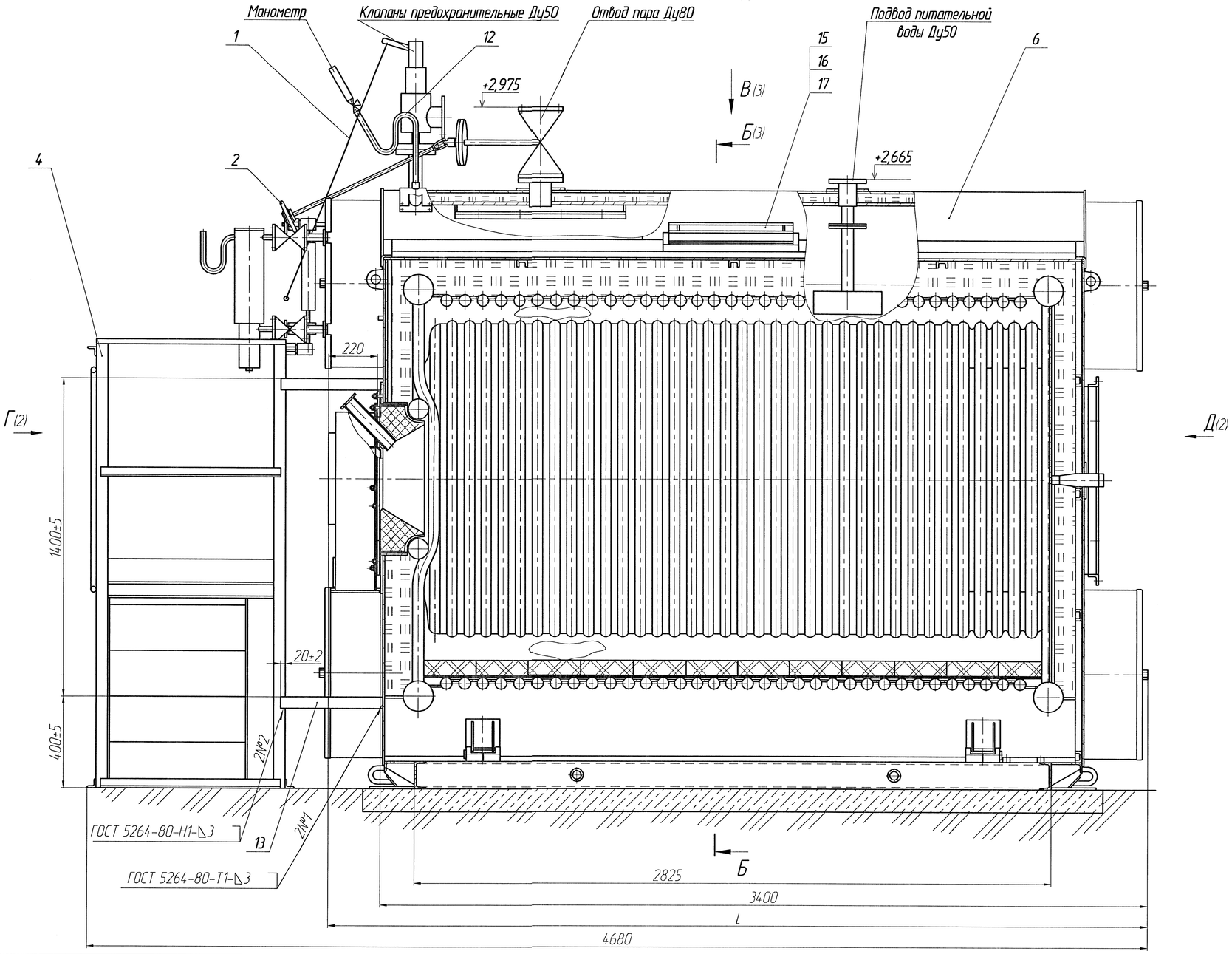

Техническая характеристика

Вид топлива	Природный газ	мазут
Рабочее давление, МПа(кгс/см²)	1,3 (13)	
Паропроизводительность, т/ч	4,0	
Расход расчетного топлива, м³/ч	276	
кг/ч		256
Температура уходящих газов за экономайзером, С, не более	120	186
Расчетный КПД с экономайзером, %	91	90
Конвективная поверхность нагрева, м²	65,8	
Радиационная поверхность нагрева, м²	19,0	
Водяной объем котла, м³	3,25	
Паровой объем котла, м³	0,56	

Технические требования

1. Размеры для справок.
2. Котел изготовлен в соответствии с ТУ 24.261-2004 и "Правилами устройства и безопасной эксплуатации паровых и водогрейных котлов"
3. Автоматическое регулирование и звуковая сигнализация предельного уровня воды в котле осуществляется приборами, предусмотренными в системе автоматики котла.
   Приборы КИП и автоматика комплектно со щитом или без него могут быть поставлены заказчику в соответствии с договором на поставку котла.
   Эксплуатация котла без автоматического регулирования питания, сигнализации предельных уровней воды и давления пара в котле не допускается.
4. Присоединительные размеры котла даны в чертеже 00.0113.096 ДМ.
5. Стрелку указателя уровня поз.14 установить на указатель уровня поз.8, предварительно сориентировав ее по центру водоуказательного стекла и ослабив два болта крепления стекла.
6. Сварные швы выполнить электродами марки МР-3 ГОСТ 9466-75. Допускается применение других марок электродов согласно РД 2730.940.102-92 "Котлы паровые и водогрейные, трубопроводы пара и горячей воды. Сварные соединения. Общие требования." Контроль качества сварных соединений выполнить согласно РД 2730.940.103-92 "Котлы паровые и водогрейные, трубопроводы пара и горячей воды. Сварные соединения. Контроль качества."
7. Прокладки для фланцевых соединений и в месте присоединения вентилятора к горелке применять из паронита ПОН ГОСТ481-80 толщиной 1,5-2 мм. Прокладки заводом не поставляются.
8. После установки горелок "Weishaupt" зазор между пламенной головой горелки и панелью под горелку заполнить муллитокремнеземистым войлоком поз. 60 и асбестовым шнуром поз.61.
9. Форсунку ротационную Р-300П поз.56 установить на монтаже согласно "Руководству по эксплуатации" горелки.

Обозначение	Рис.	Типоразмер котла	Вид топлива	Тип горелки	L,мм	Масса, кг	Масса металла под давлением, кг	Масса арматуры, вентилятора и горелочного устройства, кг	Масса прочего металла, кг	Масса изоляционного материала, кг
00.8001.051	1	Е-4,0-1,4Г (ДСЕ-4,0-14Г)	природный газ	ГГ-3	3620	6630	3590	592	1885	563
-01	2	Е-4,0-1,4М (ДСЕ-4,0-14М)	мазут и легкое жидкое	РМГ-3П	4130	6695	3590	682	1860	563
-02	3	Е-4,0-1,4ГМ (ДСЕ-4,0-14ГМ)	природный газ, легкое жидкое и мазут	РГМГ-3П	4110	6720	3590	682	1885	563
-03	4	Е-4,0-1,4Г (ДСЕ-4,0-14Г)	природный газ	G9/1-D	4540	6340	3590	297	1918	535
-04	5	Е-4,0-1,4ГМ (ДСЕ-4,0-14ГМ)	природный газ, легкое жидкое	GL9/1-D	4540	6346	3590	303	1918	535
-05	6	Е-4,0-1,4ГМ (ДСЕ-4,0-14ГМ)	природный газ, мазут и нефть	RGMS9/1-D	4540	6330	3590	279	1926	535
-06	7	Е-4,0-1,4М (ДСЕ-4,0-14М)	мазут	MS8Z/2	4160	6342	3590	287	1922	543
-07	8	Е-4,0-1,4ГМ (ДСЕ-4,0-14ГМ)	природный газ, мазут	ГМ-2,5	4170	6750	3590	626	1942	592

Изм.	Лист	N докум.	Подп.	Дата	00.8001.051 СБ			
Разраб.		Новикова		28.06.	Котел паровой Е-4,0-1,4(ДСЕ-4,0-14)	Лит.	Масса	Масштаб
Проверил		Кучерова		30.06.		0	СМ. табл.	1:10
Т. контр.						Лист 1	Листов 4	
Рук.		Болвдин		23.06.	Сайт: dkwr.ru e-mail: dkwr@mail.ru	ДКВр.ру		
Н. контр.		Моргун		23.06.	Тел: +7(960)938-01-02 (многоканальный)			
Утв.		Брунер		28.06.				

Перв. прим. | Справ. N | Подп. и дата | Инв. N дубл. | Взам. инв. N | Подп. и дата | Инв. N подл.

Копировал | Формат А1

Рис.1

Г (1)

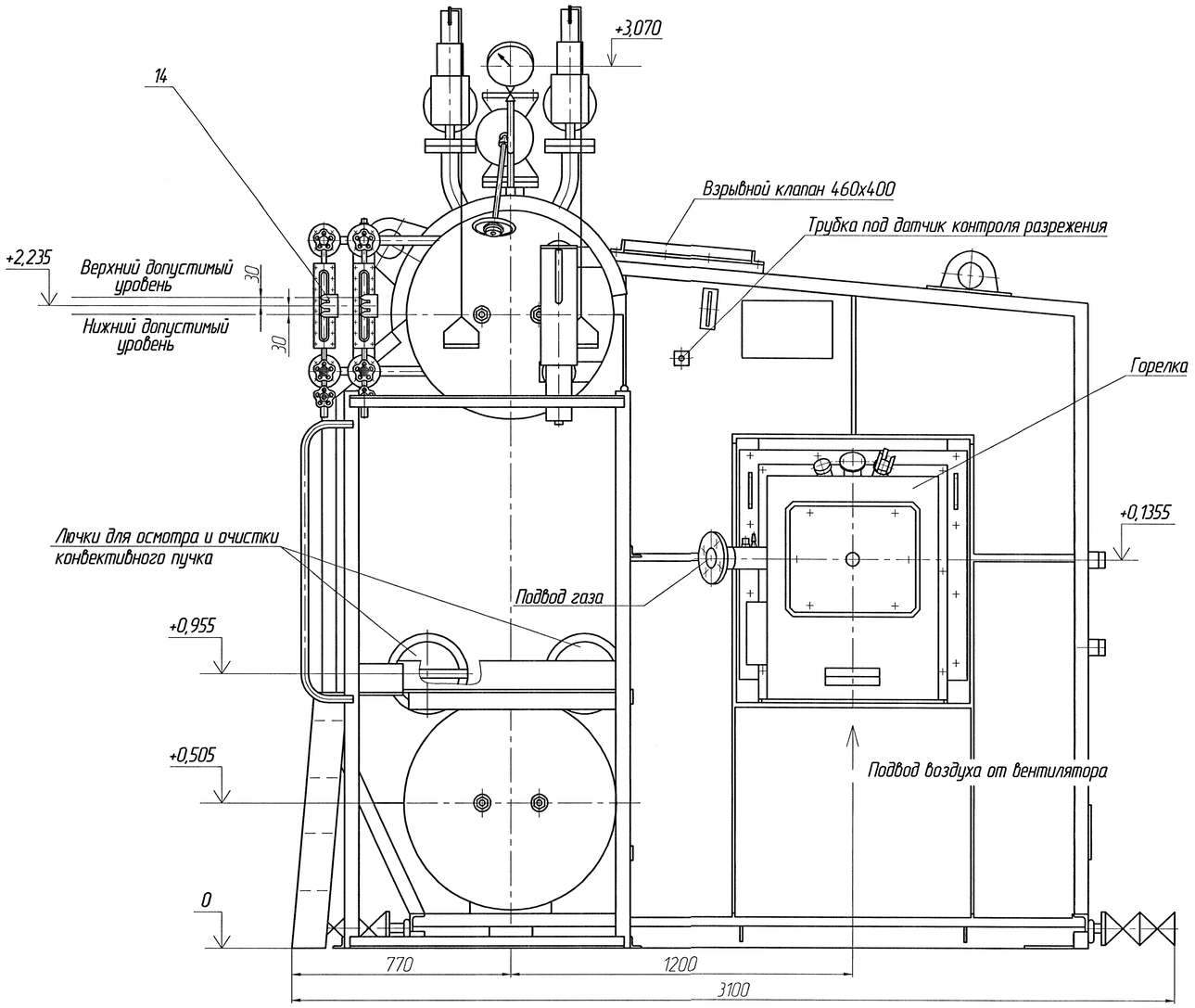

Д (1) Лестница с площадкой не показана

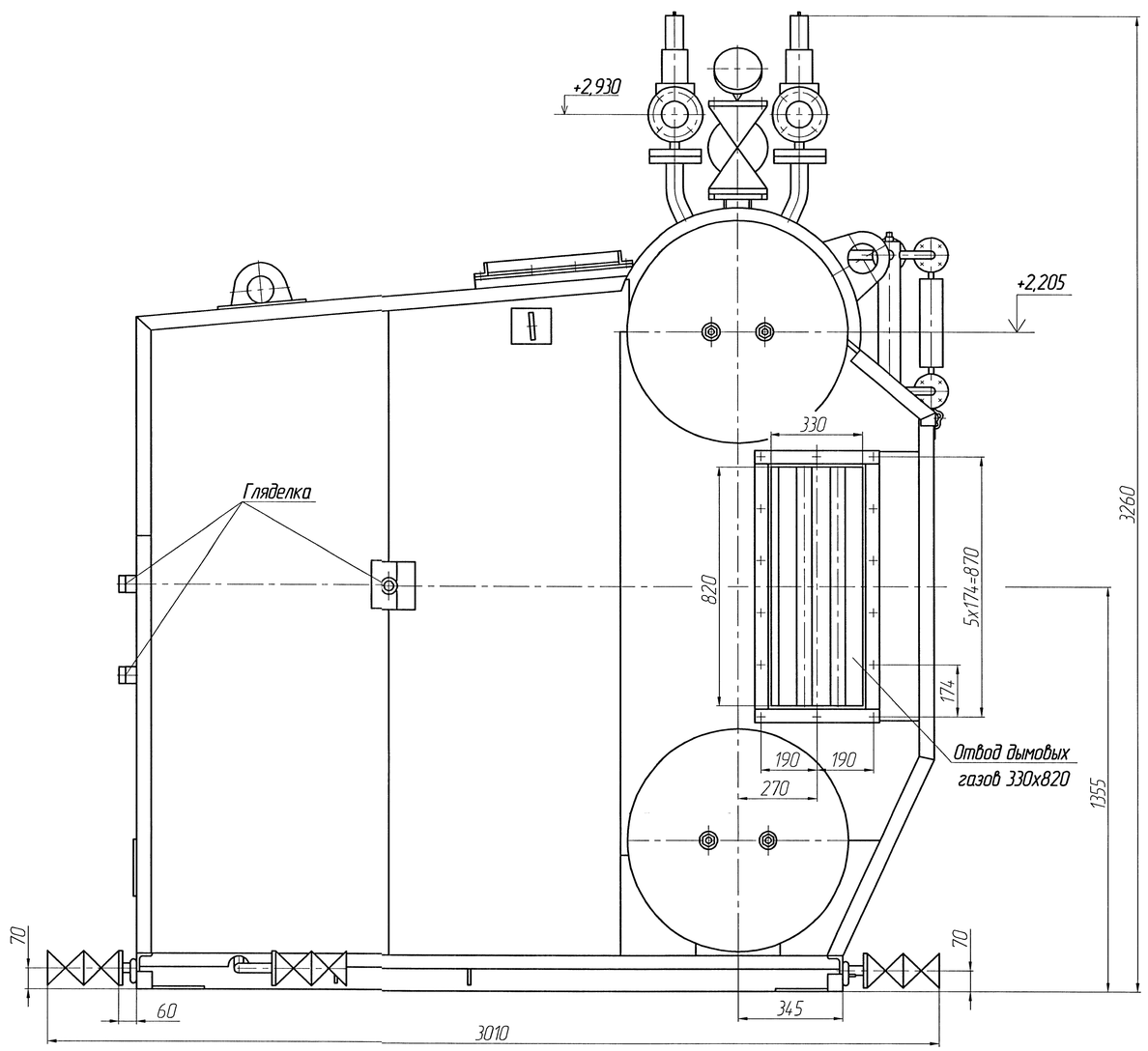

Распределение нагрузок на фундамент

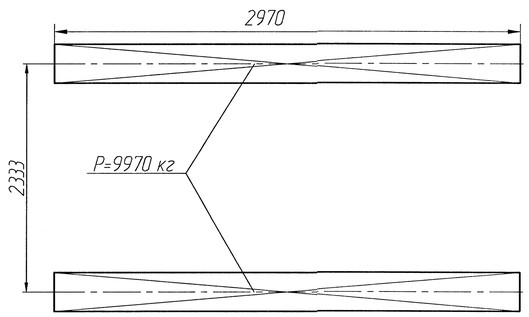

Изм.	Лист	№ докум.	Подп.	Дата	00.8001.051 СБ	Лист 2

Копировал Формат А1

Перв. прим. | Справ. № | Подп. и дата | Инв. № дубл. | Взам. инв. № | Подп. и дата | Инв. № подл.

Рис.1

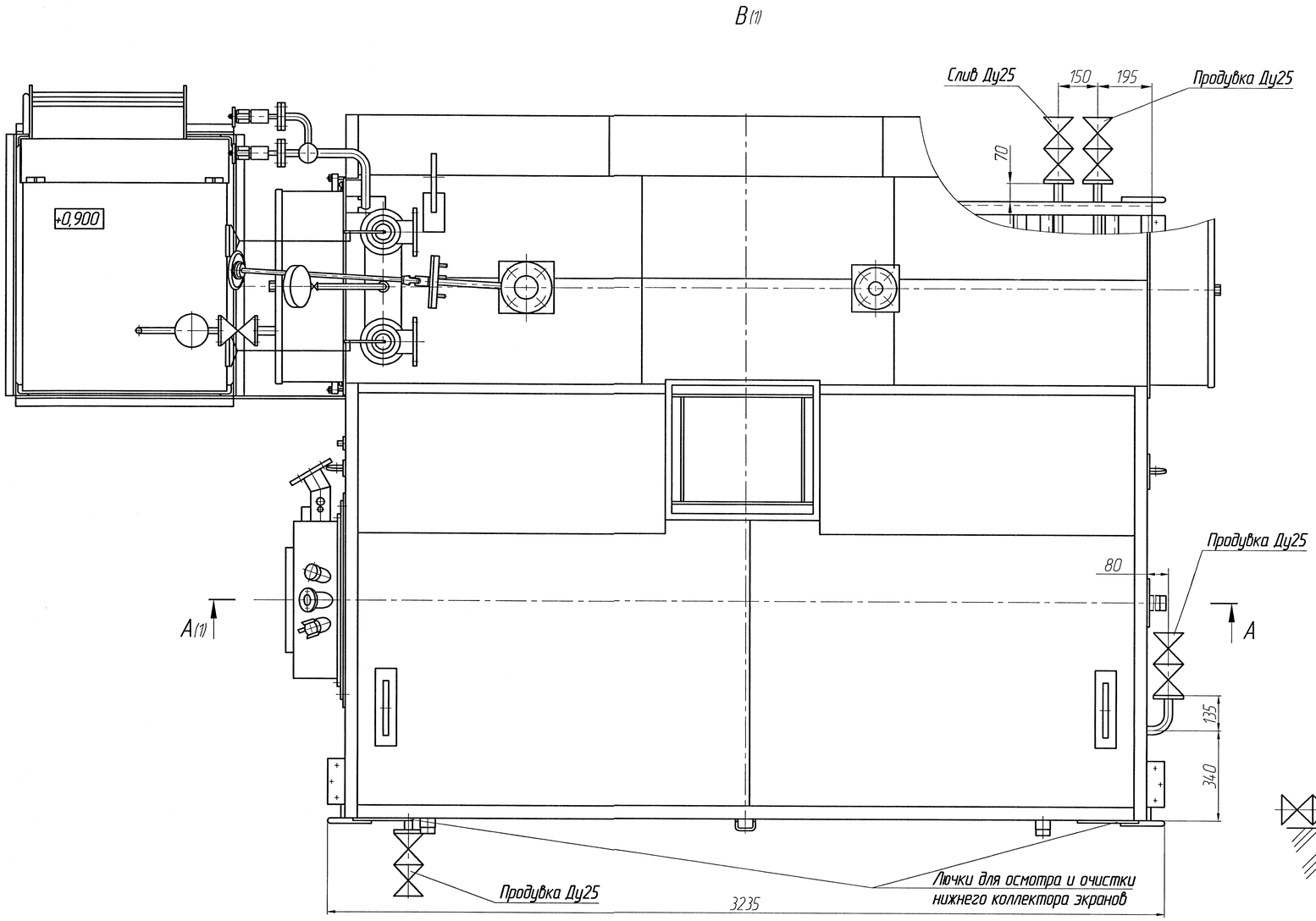

Рис.2(1:10)
Остальное – см. Рис.1

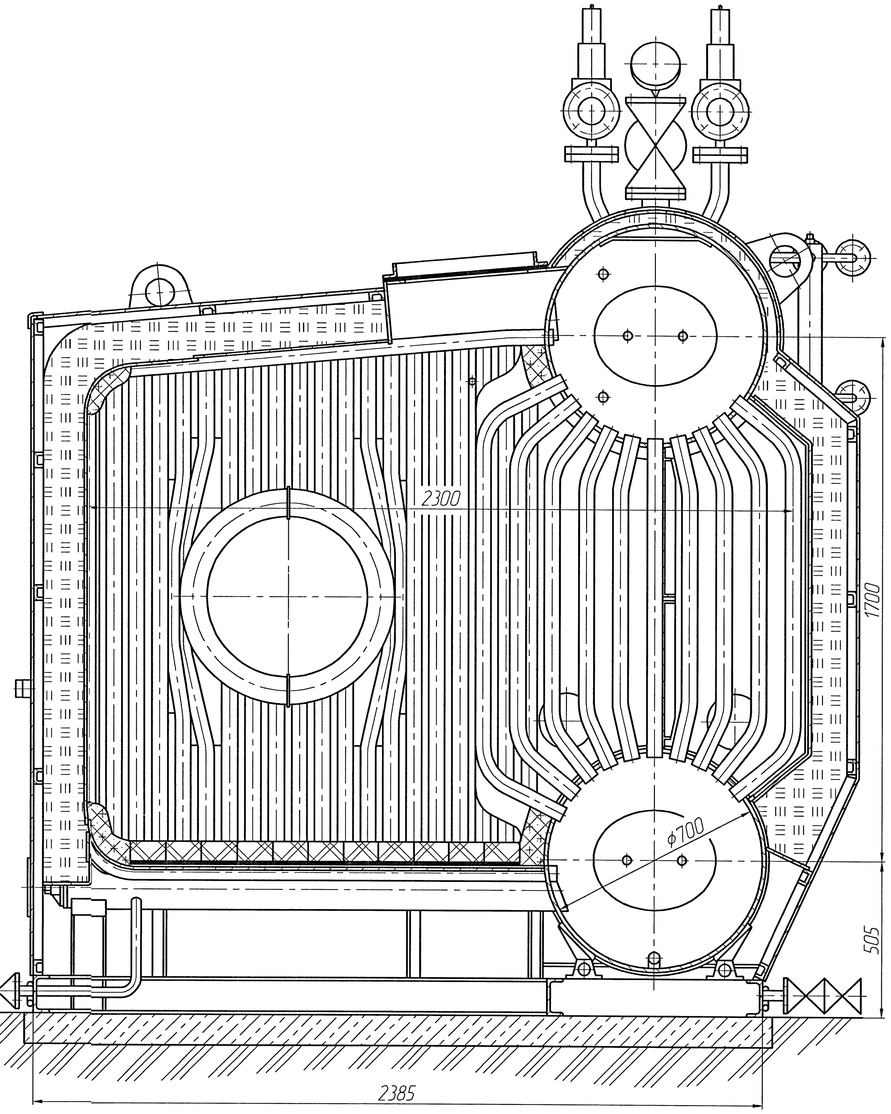

Рис.3(1:10)
Остальное – см. Рис.1

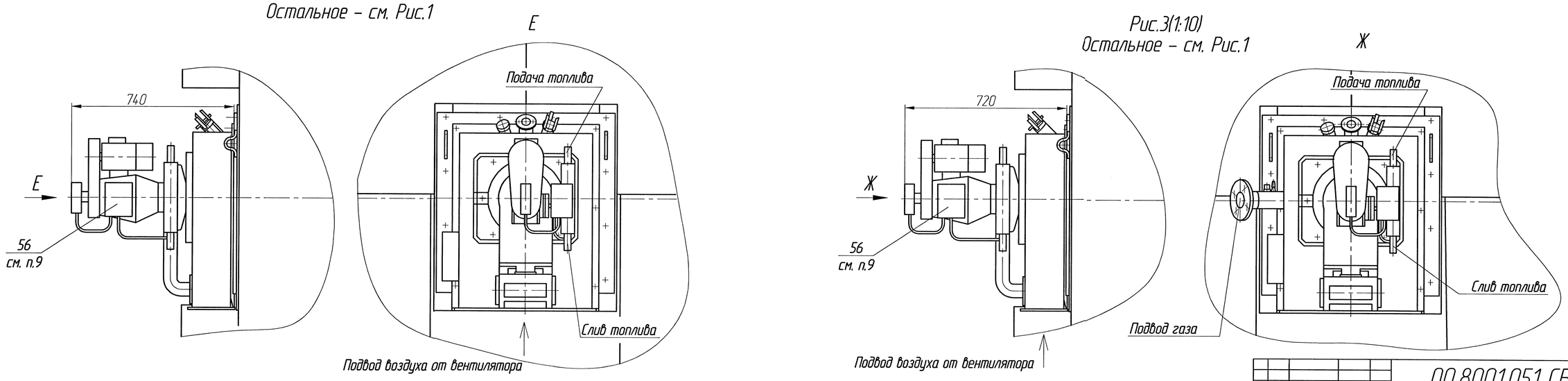

Изм.	Лист	№ докум.	Подп.	Дата	00.8001.051 СБ	Лист 3

Копировал Формат А1

Первич. прим. | Справ. № | Подп. и дата | Инв. № дубл. | Взам. инв. № | Подп. и дата | Инв. № подл.