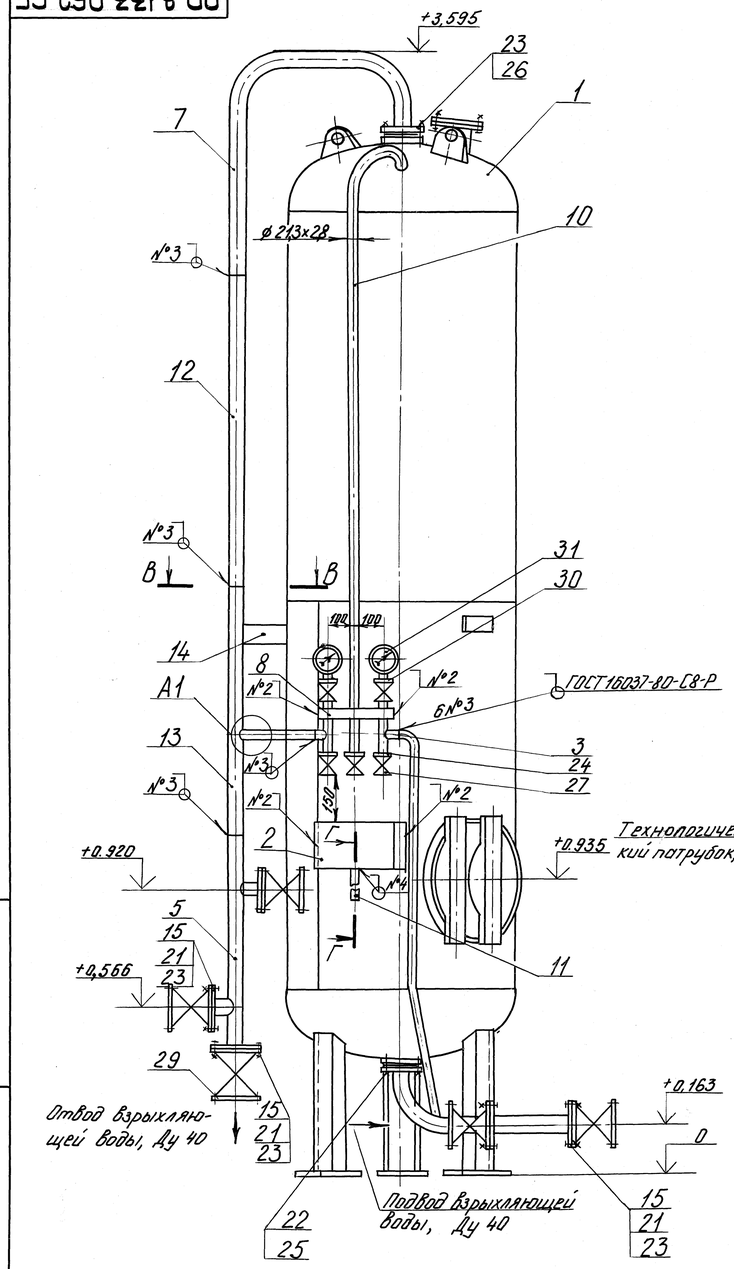

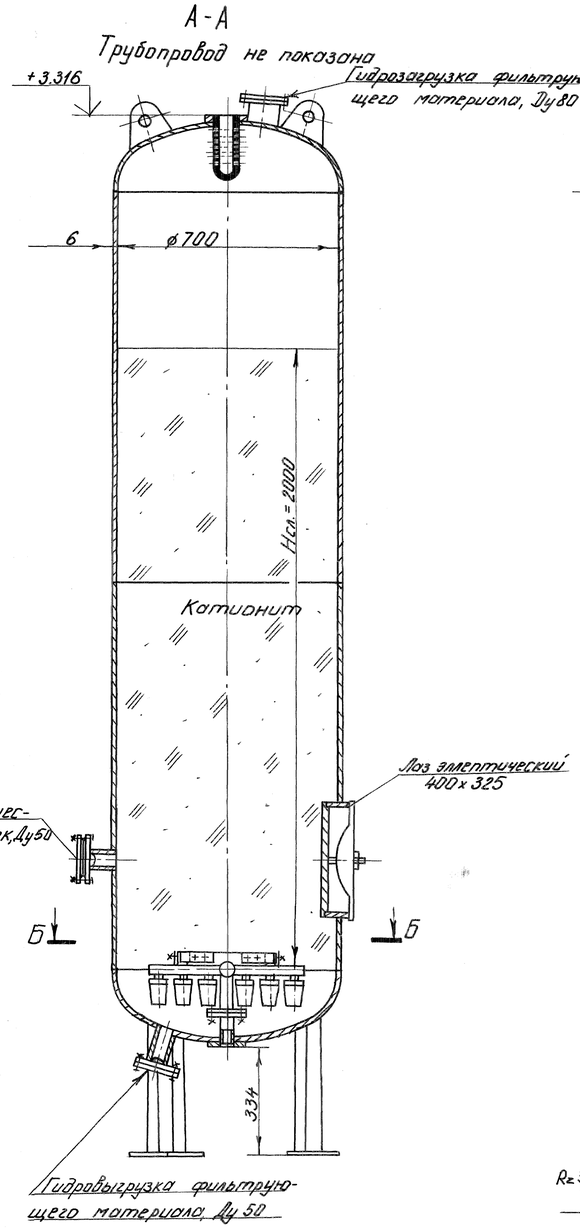

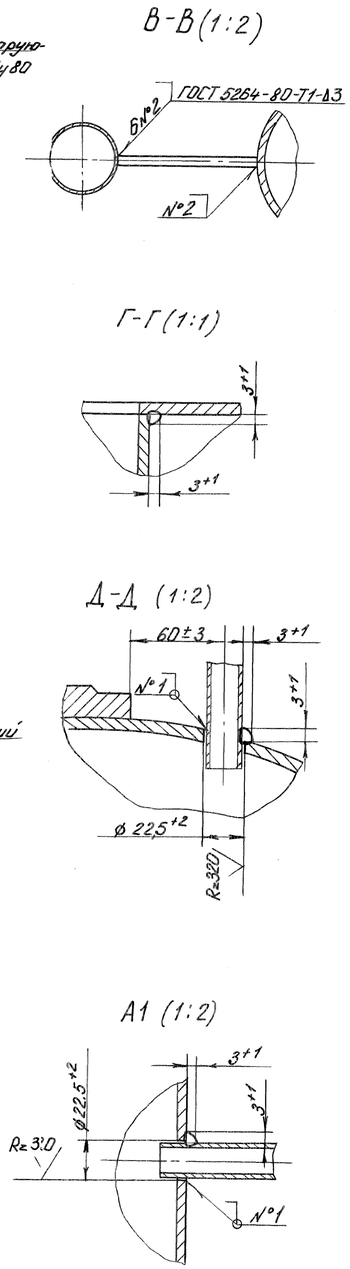

Техническая характеристика

Рабочая температура, °С	40
Рабочее давление, МПа (кгс/см²)	0,6 (6)
Пробное гидравлическое давление, МПа (кгс/см²)	$0,75^{+0,04}$ ($7,5^{+0,4}$)
Скорость подвода промывочной воды для фильтрующей засыпки-катионита, м/ч	10

Технические требования

1. Размеры без предельных отклонений для справок.
2. Кронштейн поз. 14 подрезать по месту при монтаже, обеспечив указанные на чертеже размеры
3. Гибку и стыковку труб Ду 15 (ø 21,3×2,8), а также вырезку отверстий в днище (разрез Д-Д) и в трубах поз. 6,13 (выносной элемент А) производить по месту при монтаже фильтра.
4. Корпус, наружные трубопроводы, нижнее распределительное устройство изготавливаются из углеродистой стали, верхнее распределительное устройство из полиэтилена высокой или низкой плотности.
5. Сварные швы выполнить при монтаже электродами марки МР-3 ГОСТ 9466-75. Допускается применение других марок электродов, согласно РД 2730. 940.102-92. Сварные швы №1, №4 - сварка ручная дуговая.
6. Корпус фильтра поставляется заказчику в сборе с верхним и нижним распределительными устройствами
7. Катионит заводом не поставляется.
8. Фильтр не подлежит регистрации в органах Госгортехнадзора.
9. Остальные технические требования по ТУ 24.03.1561-89.

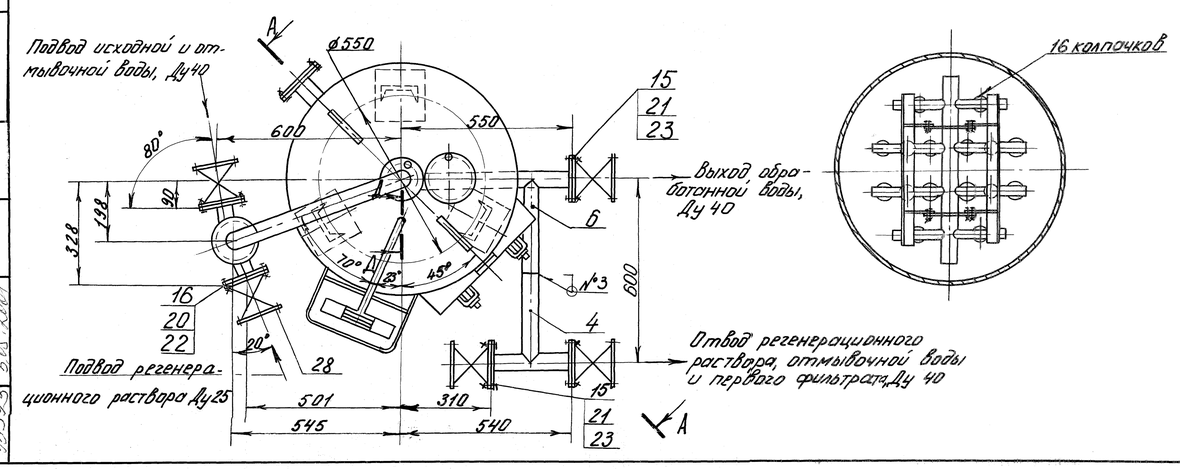

						00.8133.062 СБ			
Изм.	Лист	№ докум.	Подп.	Дата	Фильтр ФИПаI-0,7-0,6-Na-2	Лит.	Масса	Масшт.	
Разраб.		Горилова				0	580	1:10	
Пров.		Амирян				Лист	Листов 1		
Т.контр.		Соломкин				ДКВр.ру			
Рук.		Алыкина							
Н.контр.		Носова							
Утв.		Кнелев							

Сайт: dkwr.ru e-mail: dkwr@mail.ru
Тел: +7(960)938-01-02 (многоканальный)

Контрол: Акулова

Формат А1

Перв. примен. | Справ. № | Подп. и дата | Инв. № дубл. | Взам. инв. № | Подп. и дата | Инв. № подл.