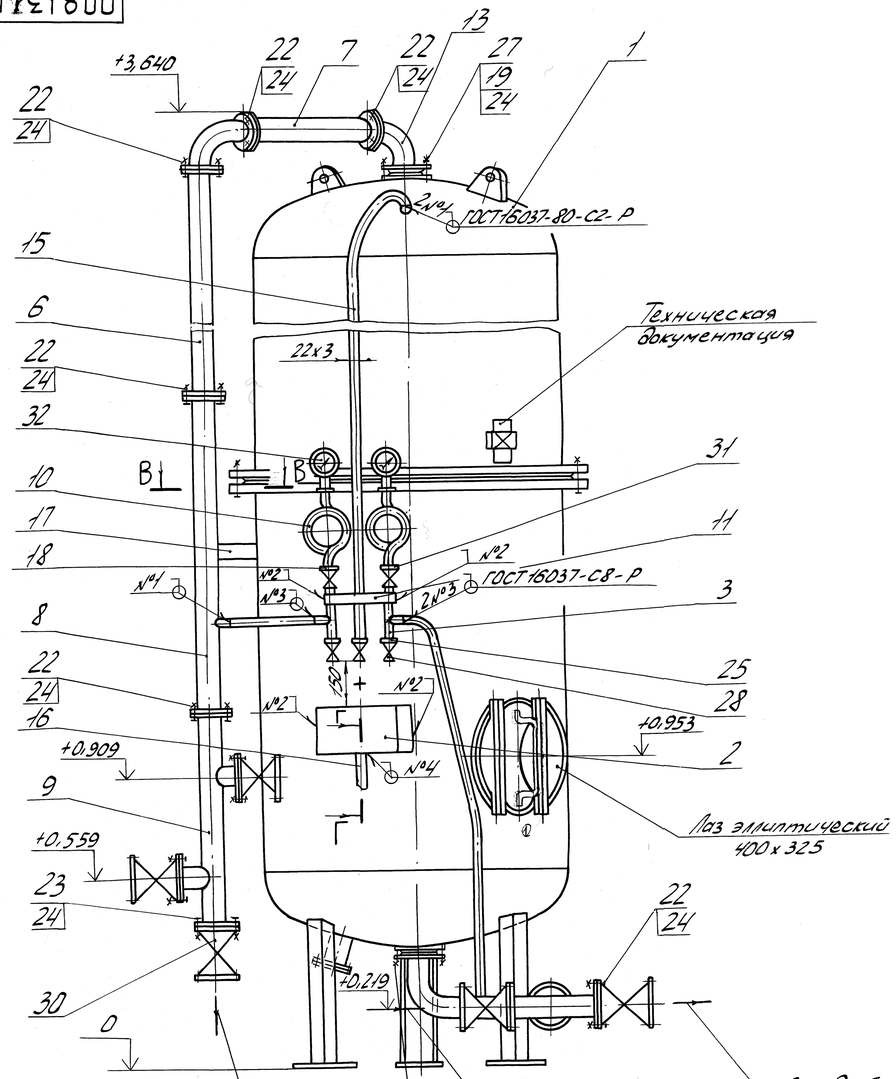

А – А

Трубопровод не показан

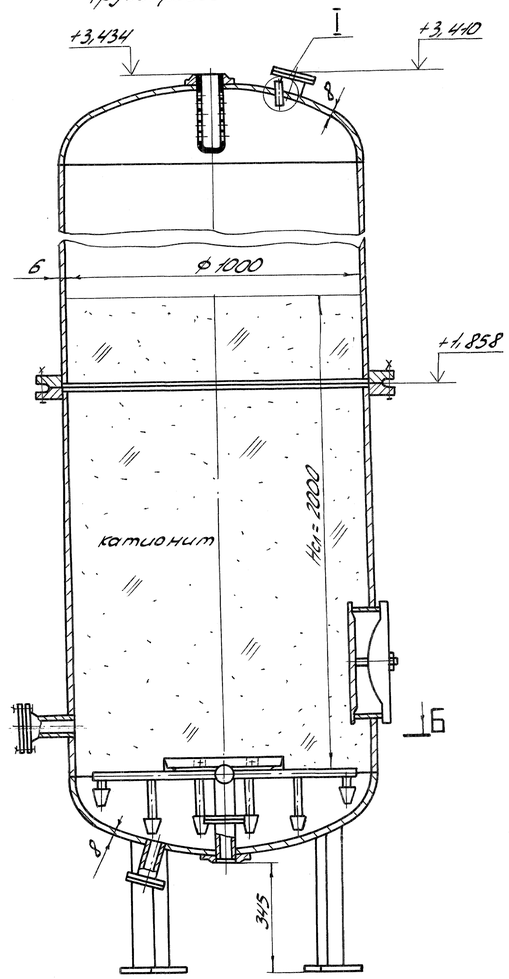

В – В

М1:2

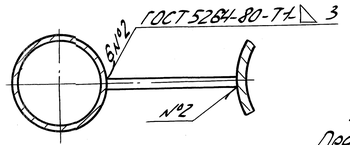

Г – Г

М1:1

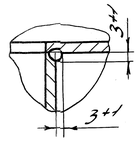

I

М1:2

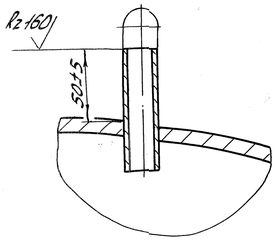

Присоединительные размеры фланцев

1. Размеры для справок.

2. Рабочее давление Рр=0,6 МПа (6 кгс/см²). Пробное гидравлическое давление Рпр не менее ~~0,9 МПа (9 кгс/см²)~~ $0{,}75^{+0{,}04}$ МПа ($7{,}5^{+0{,}4}$ кгс/см²) ③

3. Рабочая температура до 40°С.

4. Кронштейн поз. 17 подрезать по месту при монтаже, обеспечив указанные на чертеже размеры.

5. Гибку и стыковку труб ф22х3 производить по месту при монтаже фильтра.

6. Верхнее распределительное устройство изготавливается из полиэтиленовых труб низкой или высокой плотности.

Нижнее распределительное устройство изготавливается из легированной стали.

7. Корпус и наружные трубопроводы изготовлены из углеродистой стали, при этом поверхности, соприкасающиеся с агрессивной средой, подлежат антикоррозионному покрытию.

Покрытие производится специализированными организациями по спецтехнологии.

8. Монтажную сварку деталей производить: шов №2 и №4 – электродами АНО-5 ГОСТ 9466-75; шов №1 и №3 – электродами ЭА400/10Т ГОСТ 9467-75; шов №4 – сварка ручная дуговая.

9. Корпус фильтра поставляется заказчику в сборе с верхним и нижним распредустройствами.

10. Завальцованную трубку для слива воздуха обрезать при монтаже по размеру, указанного на выносном элементе I.

11. Катионит и материалы для кислотостойкого покрытия заводом не поставляются. ①

~~12. Согласно статьи 6-2-2 „Правила устройства и безопасной эксплуатации сосудов, работающих под давлением", утвержденными Госгортехнадзором СССР 19 мая 1970 г., фильтры не подлежат регистрации в органах Госгортехнадзора.~~

13. Скорость подвода промывочной воды для фильтрующей засыпки – катионита 10 м/ч, анионита – 6 м/ч.

① 14. Фильтр должен соответствовать требованиям ~~ОСТ 108.030.10-84~~ ТУ 24.03.1561-89

① 12. Фильтры не подлежат регистрации в органах Госгортехнадзора.

Б – Б

Распределительное устройство нижнее

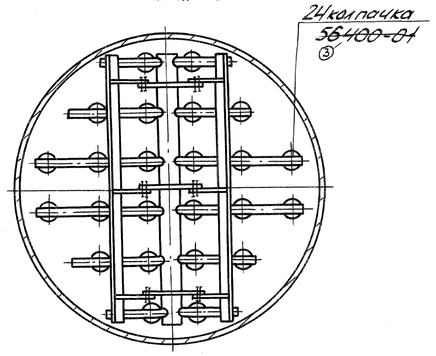

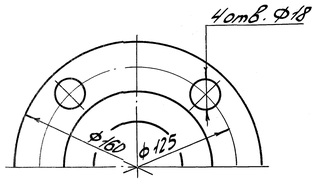

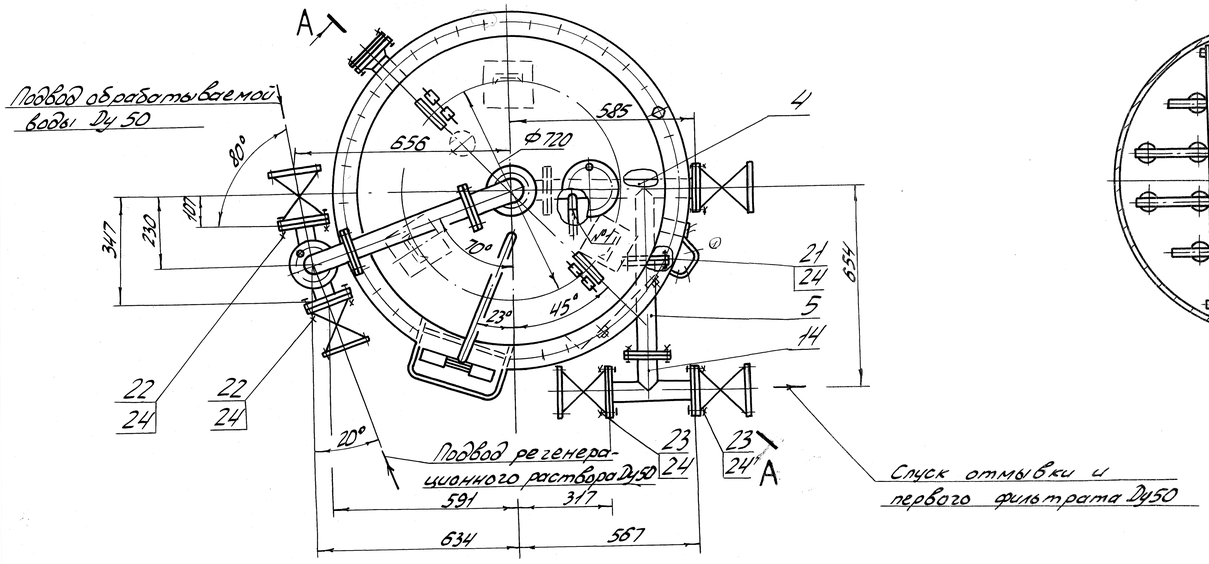

3	–	5023-095-96			17.4.97
3"		5023-48-96			14.4.97
2	–	5004-057-92			28.9.93
1	–	5004-149-89			18.8.89
1	–	5004-143-89			25.10.90
1		5004-057-90			30.10.90

Изм.	Лист	№ докум.	Подп.	Дата
Разраб.		Атрашкина		
Пров.				
Т.контр.		Игнатьев		5.10.93
Рук.				
Н.контр.		Курочкин		15.10.93
Утв.		Савченко		20.10.93

00.8131.023 СБ

Фильтр ФИПаТ-10-0,6-Н-1 ТУ 24.03.1561-89 ~~ОСТ 108.030.10-84~~

Лит.	Масса	Масштаб
А	~~0,97~~ 0,99 ~~0,99~~ 0,99 ④	1:10

Лист | Листов 1

Сайт: dkwr.ru e-mail: dkwr@mail.ru
Тел: +7(960)938-01-02 (многоканальный)
ДКВр.ру

Перв. примен. | Справ. № | Подп. и дата | Инв. № дубл. | Взам. инв. № | Подп. и дата | Инв. № подл.

копировал | формат А1