Восстановленный подлинник №1

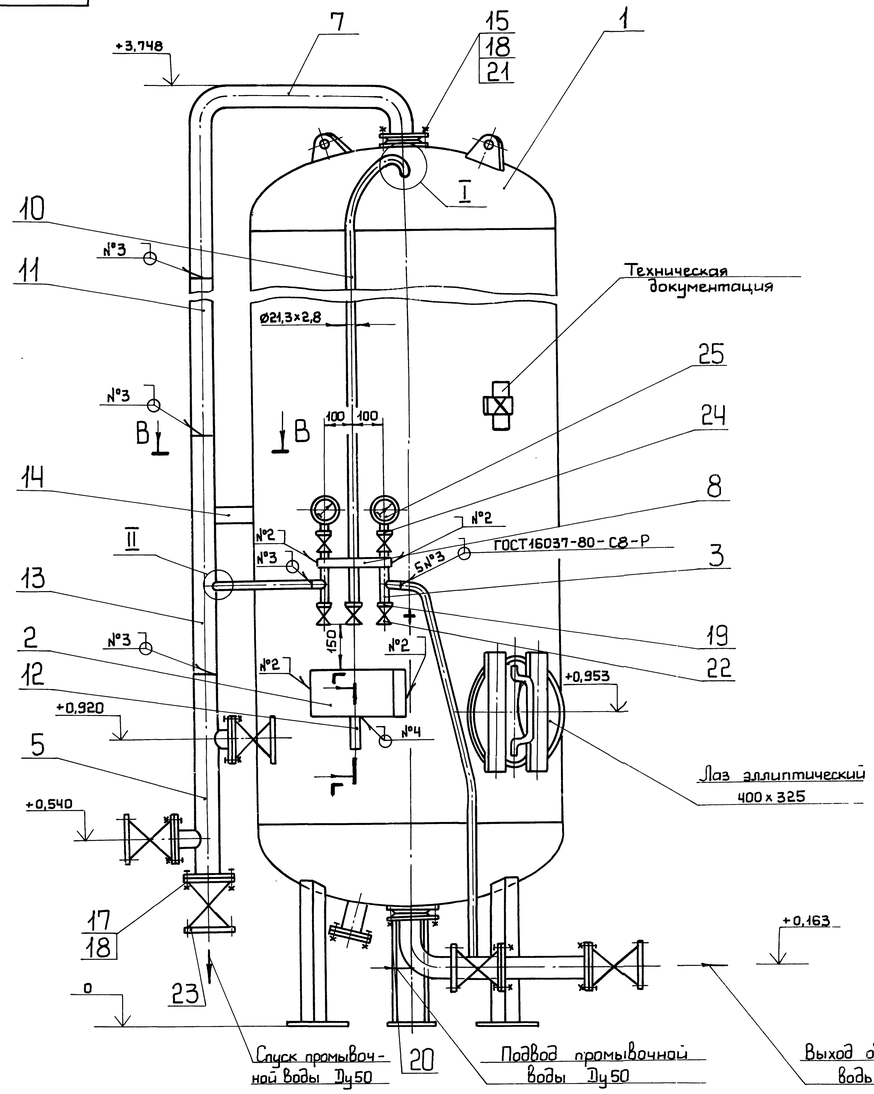

А – А
Трубопровод не показан

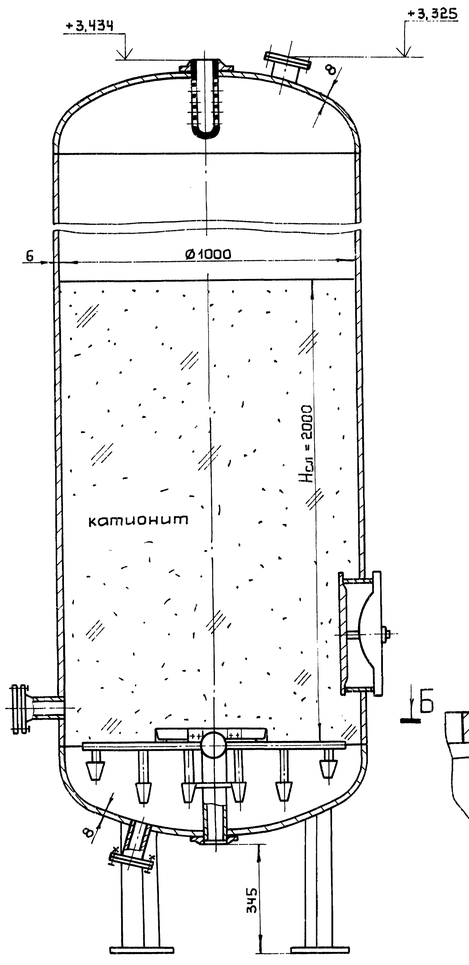

Б – Б
Распределительное устройство нижнее

В – В
М1:2

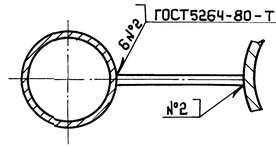

Г – Г
М1:1

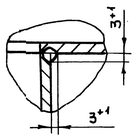

I
М1:2

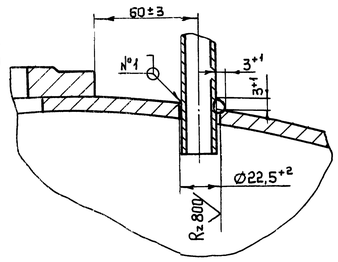

Присоединительные размеры фланцев

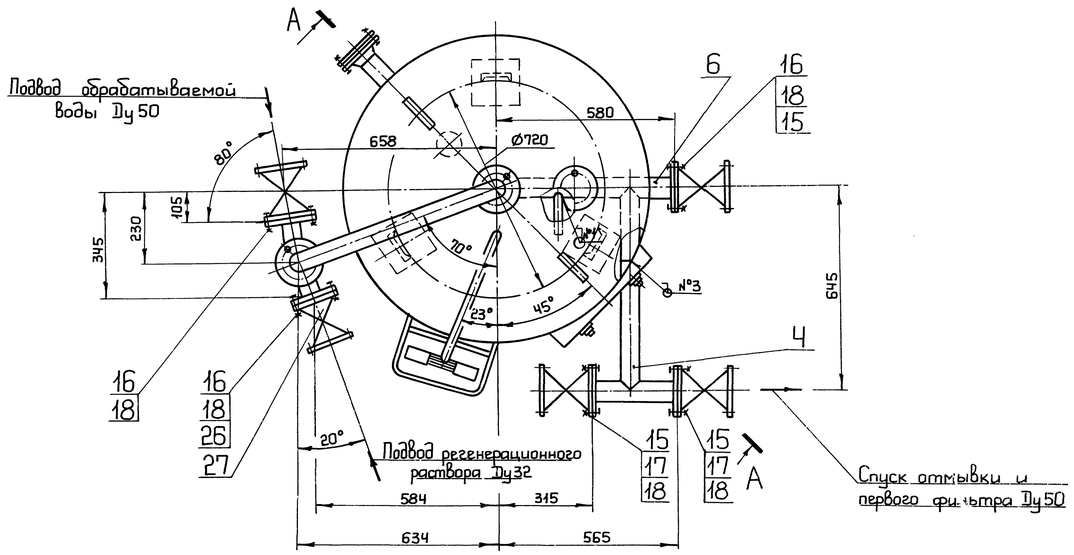

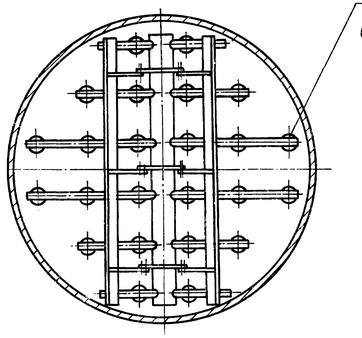

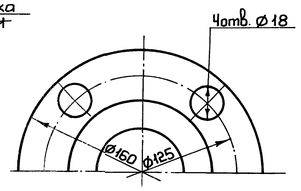

II
М1:2

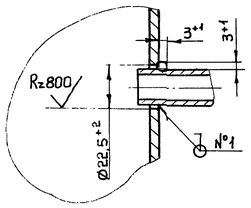

1. Размеры для справок.
2. Рабочее давление P_p = 0,6 МПа (6 кгс/см²) 0,75+0,04 МПа (7,5+0,4 кгс/см²) ② Пробное гидравлическое давление $P_{пр}$ не менее ~~0,9 МПа (9 кгс/см²)~~.
3. Рабочая температура до 40°С.
4. Кронштейн поз. 14 подрезать по месту при монтаже, обеспечив указанные на чертеже размеры.
5. Гибку и стыковку труб Ду15 (ø21,3×2,8), а также вырезку отверстий в днище (выносной элемент I) и в трубах поз. 6, 13 (выносной элемент II) производить по месту при монтаже фильтра.
6. Корпус, наружные трубопроводы, нижнее распредустройство изготавливаются из углеродистой стали, верхнее распредустройство – из полиэтилена высокой или низкой плотности.
7. Монтажную сварку деталей производить электродами АНО-5 ГОСТ 9466-75, шов №4, №1 сварка ручная дуговая.
8. Корпус фильтра поставляется заказчику в сборе с верхним и нижним распредустройствами.
9. Катионит заводом не поставляется.
10. Фильтры не подлежат регистрации в органах Госгортехнадзора.
11. Скорость подвода промывочной воды для фильтрующей засыпки – катионита – 10 м/ч.
12. Фильтр должен соответствовать требованиям ТУ 24.03.1561-89.

Изм	Лист	№ докум.	Подп.	Дата
2	–	5023-095-96		7.4.97
3	–	4023-19-96		1.4.97
2	–	5004-057-92	(Подп.)	28.9.93
Разраб.		Атяшкина	(Подп.)	3.9.88
Пров.				
Т.контр.		Игнатова	(Подп.)	5.9.88
Н.контр.		Киричек	(Подп.)	13.9.88
Утв.		Савченко	(Подп.)	16.9.88

00.8133.041 СБ

Фильтр
ФИПа I-1,0-0,6-Na-1
ТУ 24.03.1561-89

Литера	Масса	Масштаб
А	804,4	1:10

Лист | Листов 1

Сайт: dkwr.ru e-mail: dkwr@mail.ru
Тел: +7(960)938-01-02 (многоканальный)

ДКВр.ру

Копировал: Саликова

Формат А1

Перв. примен. | Справ. № | Подп. и дата | Инв. № дубл. | Взам. инв. № | Подп. и дата | Инв. № подл.

Восстановлен с подлинника
Верно: 11.03.97