00.8131.031СБ

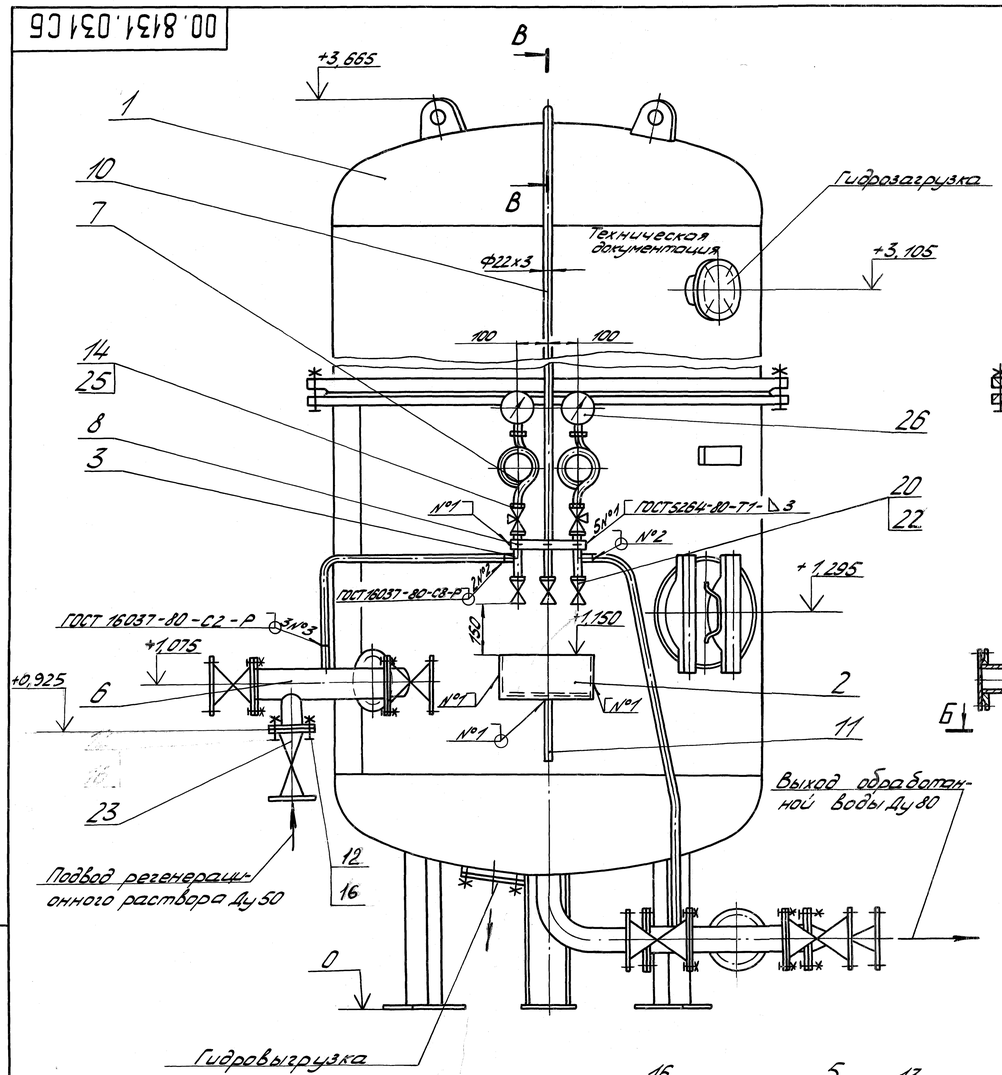

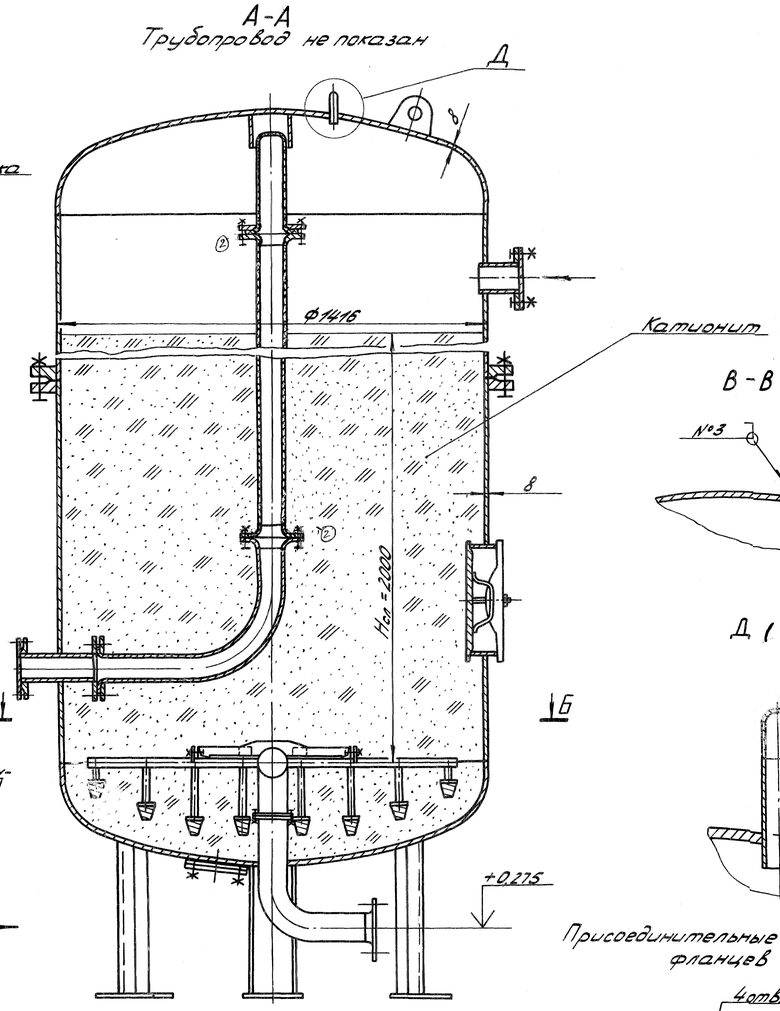

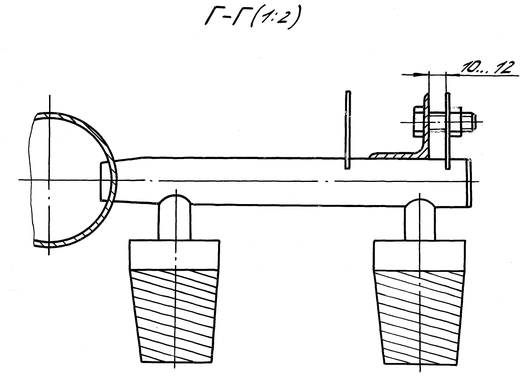

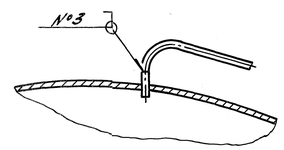

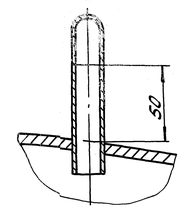

Присоединительные размеры фланцев

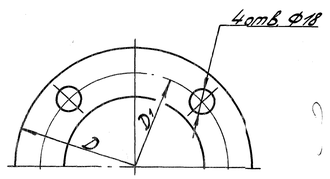

Dy	D	D_1
50	160	125
80	195	150

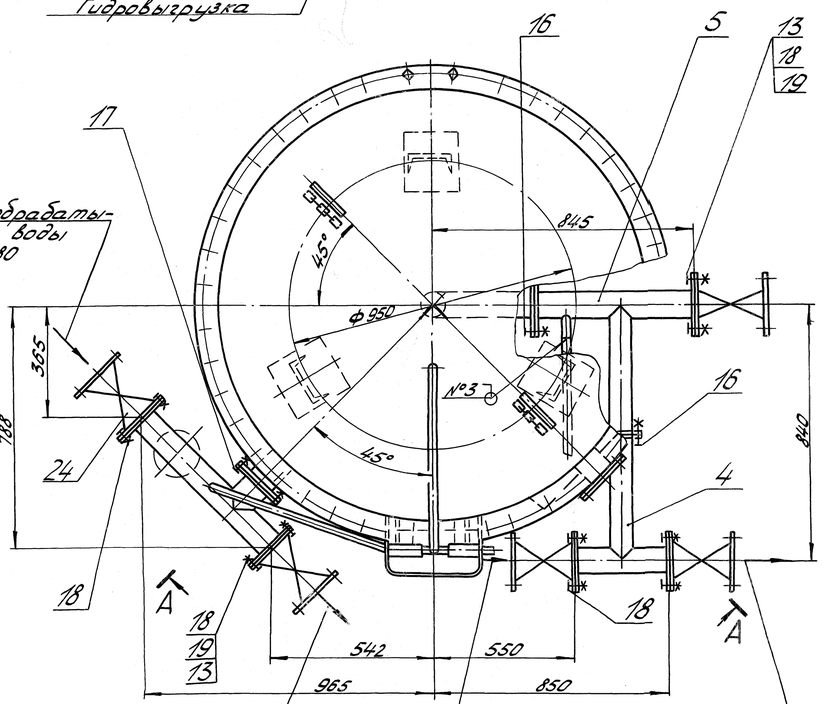

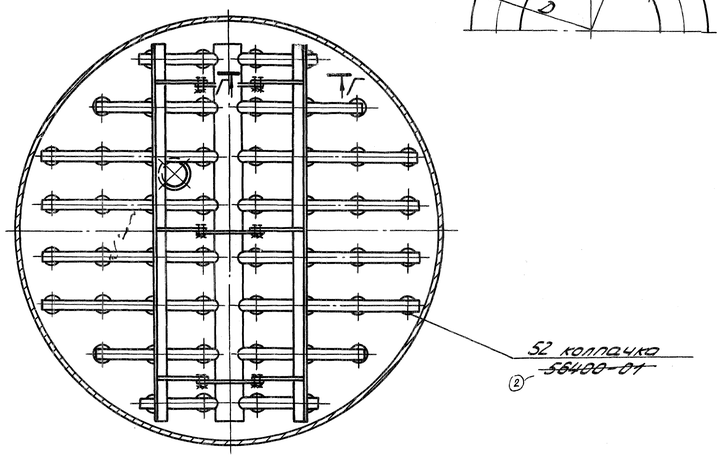

Техническая характеристика

1. Рабочее давление $P_p = 0,6$ МПа (6 кгс/см²)
2. Рабочая температура до 40°С

Технические требования.

1. Размеры без предельных отклонений для справок.
2. Пробное гидравлическое давление $P_{пр.} = \cancel{0,9+0,05\ МПа\ (9+0,5\ кгс/см^2)}$ $= 0,75+0,04$ МПа $(7,5+0,4\ кгс/см^2)$. ②
3. Корпус и наружные трубопроводы изготавливаются из углеродистой стали, при этом поверхности, соприкасающиеся со средой, подлежат кислотостойкому покрытию. Покрытие производится специализированными организациями по спецтехнологии.
4. Верхнее распределительное устройство изготавливается из полиэтилена высокой или низкой плотности.

Нижнее распределительное устройство изготавливается из кислотостойкой стали.

5. Гибку и стыковку труб Ф22х3 производить по месту при монтаже фильтра.
6. Сварку деталей выполнить: шов №1 - электродами марки МР-3 ГОСТ 9466-75, шов №2 и №3 - электродами марки ЭА-400/10Т ГОСТ 9466-75.
7. Завальцованную трубку для спуска воздуха на верхнем днище обрезать при монтаже до размера, указанного на выносном элементе Д.
8. Корпус фильтра поставляется в сборе с верхним и нижним распредустройствами.
9. Катионит заводом не поставляется.
10. Фильтр не подлежит регистрации и контролю органами Госгортехнадзора СССР.
11. Фильтр должен соответствовать требованиям ~~ТУ 24-03-1561-89~~ ~~НСТО-91~~ ④ ТУ 24.113-94. ②

2	-	5023-035-96			17.4.97
2	-	5023-49-35			14.4.97
1	-	5004-057-92			28.9.93
1		5004-038-91			16.11.91
Изм.	Лист	№докум.	Подп.	Дата	
Разраб.		Атлашкин			15.05.96
Пров.					
Т.контр.					
Рук.					
Н.контр.		Лисицына			18.05.96
Утв.		Хмелев			18.05.96

00.8131.031 СБ

Фильтр ФИПа I-14-06-Н ② 113-94 ~~НСТО 91~~ ТУ 24.03.1561-89

Лит.	Масса	Масштаб
А	1464,1 ~~1437~~	① 1:10

Лист | Листов 1

Сайт: dkwr.ru e-mail: dkwr@mail.ru
Тел: +7(960)938-01-02 (многоканальный)

ДКВр.ру

Копировал Горькова формат А1

Перв. примен. | Справ. № | Подп. и дата | Инв. № дубл. | Взам. инв. № | Подп. и дата | Инв. № подл. 3943.5 | 15.10.90 Ф.М.

2" 5003-003-97 15.5.97