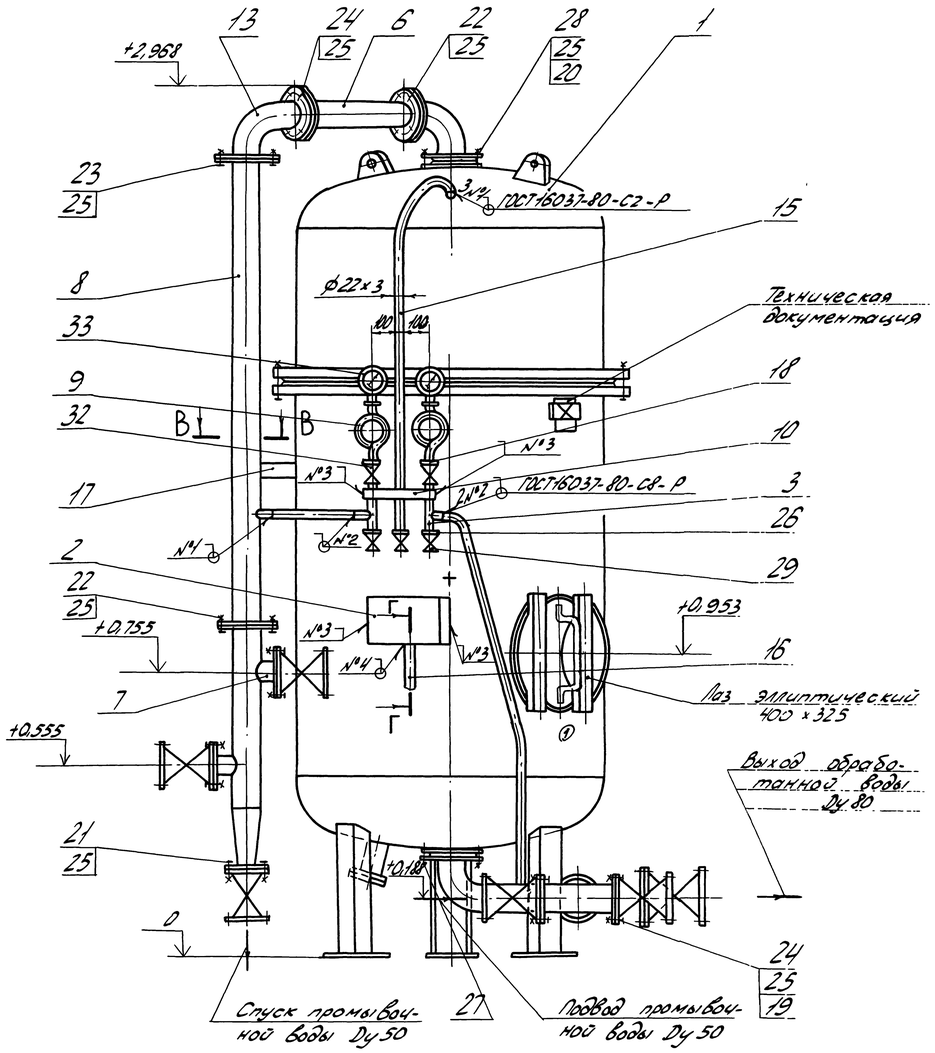

А-А

Трубопровод не показан

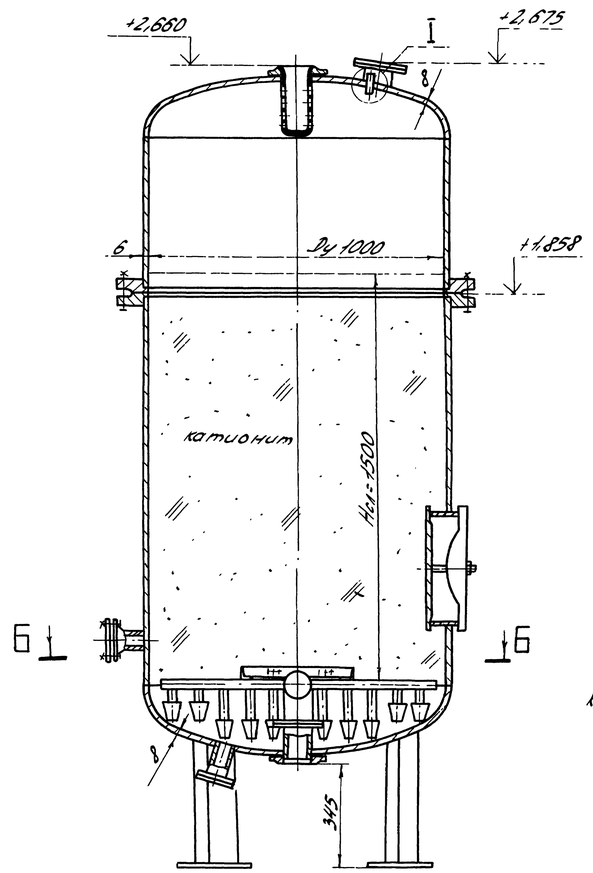

Б-Б

Распределительное устройство нижнее

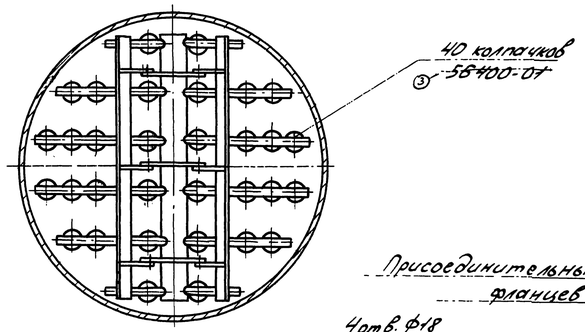

В-В

М1:2

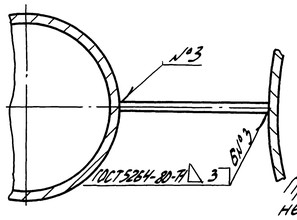

Г-Г

М1:1

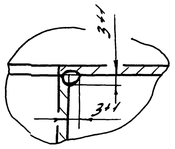

I

М1:2

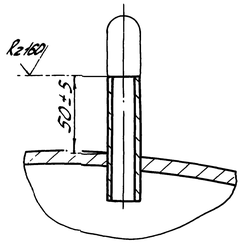

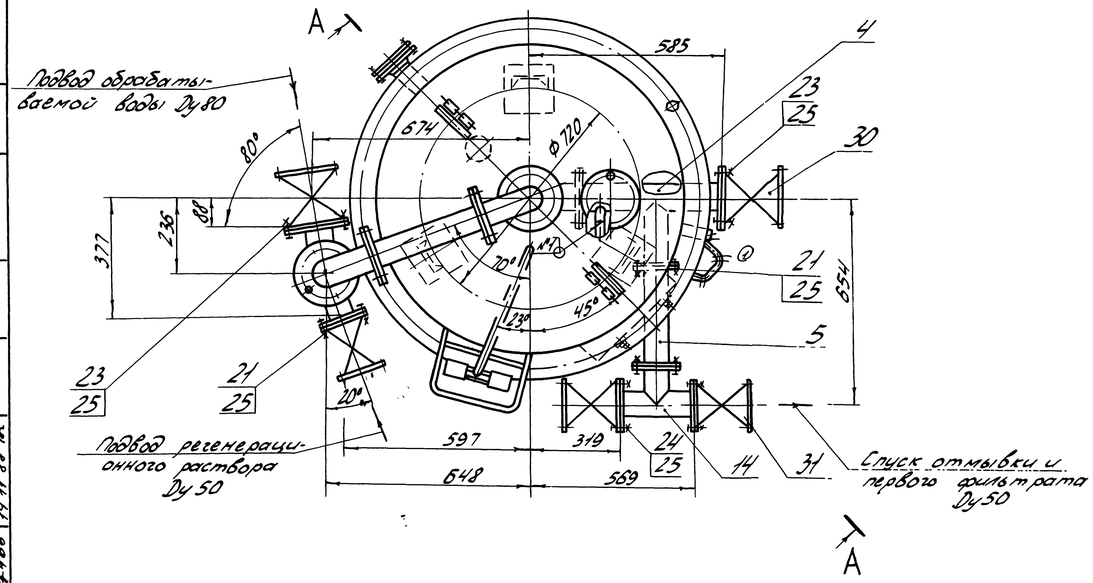

Присоединительные размеры фланцев

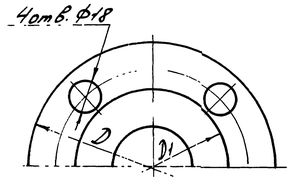

мм

Ду	D	D1
50	160	125
80	195	160

1. Размеры для справок.
2. Рабочее давление P_p=0,6 МПа (6 кгс/см²). Пробное гидравлическое давление $P_{пр}$ не менее ~~0,9 МПа (9 кгс/см²)~~ 0,75 $^{+0,04}$ МПа (7,5 $^{+0,4}$ кгс/см²) ②
3. Рабочая температура - до 40°С.
4. Кронштейн поз. 17 подрезать по месту при монтаже, обеспечив указанные на чертеже размеры.
5. Гибку и стыковку труб ф22х3 производить по месту при монтаже фильтра.
6. Верхнее распределительное устройство изготавливается из полиэтиленовых труб низкой или высокой плотности.
Нижнее распределительное устройство из легированной стали
7. Корпус и наружные трубопроводы изготавливаются из углеродистой стали при этом поверхности, соприкасающиеся с агрессивной средой, подлежат антикоррозионному покрытию.
Покрытие производится специализированными организациями по спецтехнологии.
8. Монтажную сварку деталей производить:
шов №3, №4 - электродами АНО-5 ГОСТ 9466-75;
шов №1, №2 - электродами ЗА-400/10 ГОСТ 9466-75
шов №4 - сварка ручная дуговая.
9. Корпус фильтра поставляется заказчику в сборе с верхним и нижним распредустройствами.
10. Завальцованную трубку для спуска воздуха обрезать при монтаже до размера указанного на выносном элементе I.
11. Катионит и материалы для кислостойкого покрытия заводами не поставляются.
① 12. ~~Согласно статьи 6-2-2 "Правил устройства и безопасной эксплуатации сосудов, работающих под давлением", утвержденных Госгортехнадзором СССР 19 мая 1970 г., фильтры не подлежат регистрации в органах Госгортехнадзора~~
13. Скорость подвода промывочной воды для фильтрующей засыпки-катионита - 10 м/ч; анионита - 6 м/ч
14. Фильтр должен соответствовать требованиям ~~ОСТ 108.030.70-84~~ ТУ 2403 1561-89 ②
12. Фильтры не подлежат регистрации в ① органах Госгортехнадзора

		3 - 5023-095-96			17.4.97
		3 - 5023-49-96			14.4.97
2	-	5004-057-98			24.9.93
1	-	5004-149-89			28.6.91
1	-	5004-113-89			25.06.90
1		5004-057-90			30.05.90
Изм.	Лист	№ докум.	Подп.	Дата	
Разраб.		Абашина			
Пров.					
Т. контр.		Игнатова		6.09.90	
Рук.					
Н. контр.		Нарцевич		13.09	
Утв.		Савченко		10.09	

00.813.1.024 СБ

Фильтр
ФИПа-II-1,0-06-Н-1
ТУ 2403 1561-89 ②
~~ОСТ 108.030.70-84~~

Лит.	Масса	Масш.
А	~~323~~ 330 831,4	1:10

Лист | Листов 1

ДКВр.ру

Сайт: dkwr.ru e-mail: dkwr@mail.ru
Тел: +7(960)938-01-02 (многоканальный)

Перв. примен. | Справ. № | Подп. и дата | Инв. № дубл. | Взам. инв. № | Подп. и дата | Инв. № подл.

Копировал Ореф | Формат А1