00.8133.042СБ

Восстановленный подлинник №12

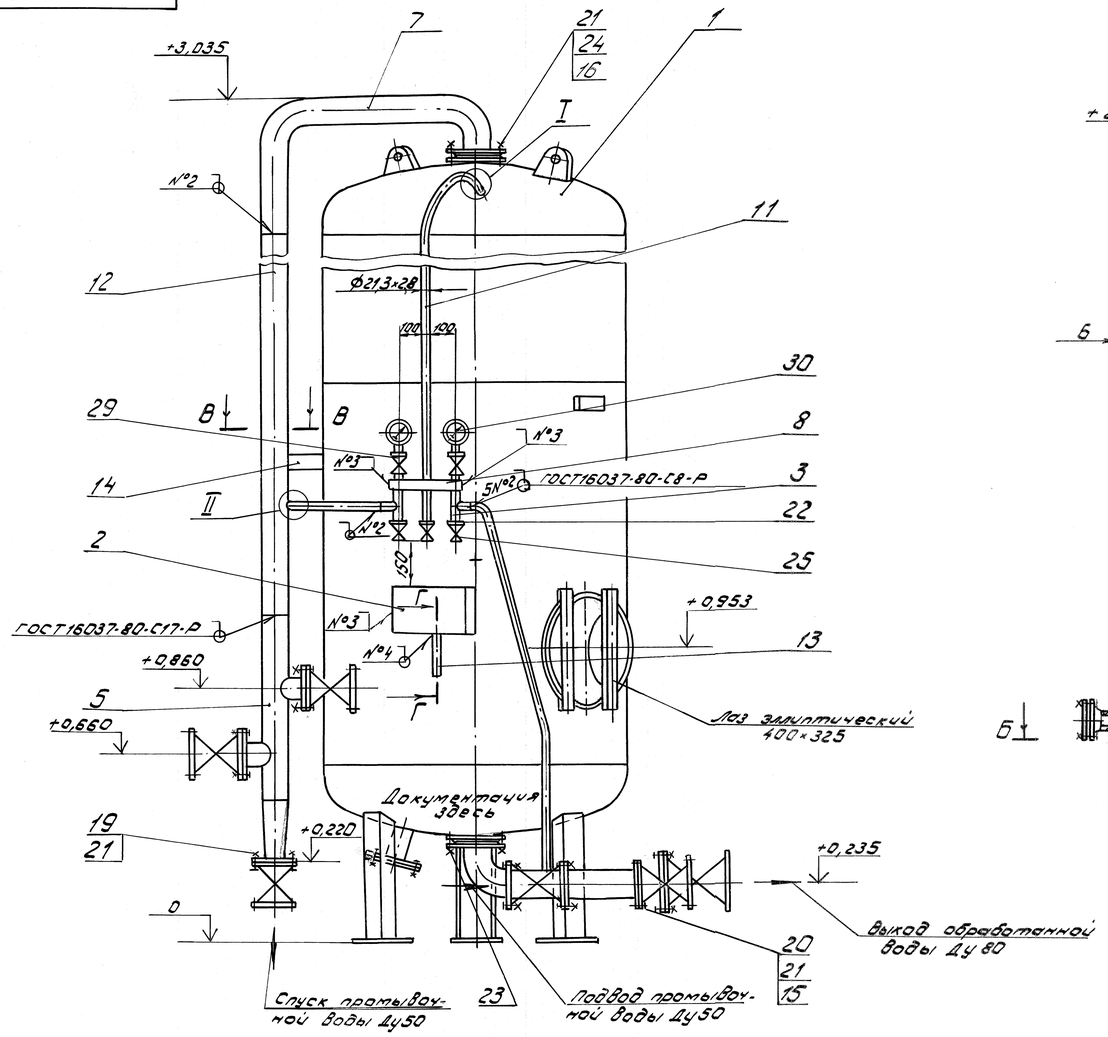

А - А
Трубопровод не показан

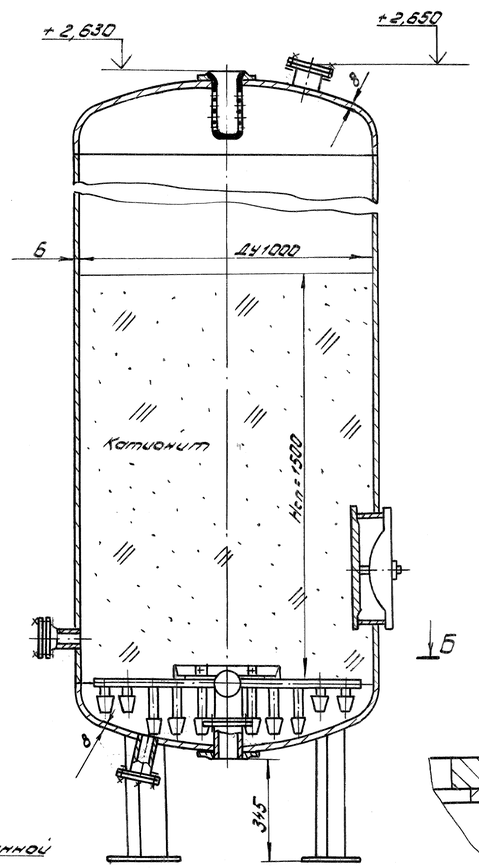

В - В
М1:2

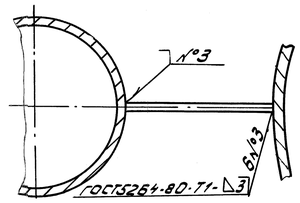

Г - Г
М1:1

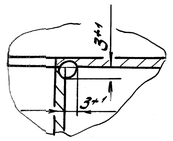

I
М1:2

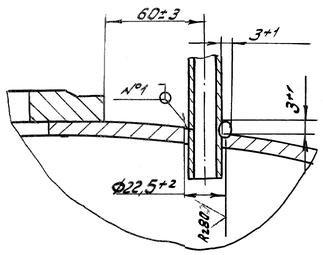

Б - Б
Распределительное устройство нижнее

II
М1:2

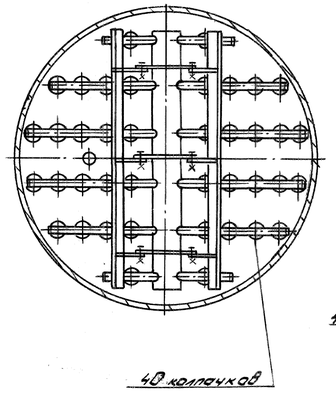

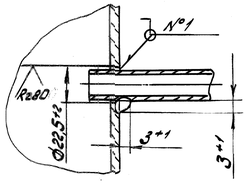

Присоединительные размеры фланцев

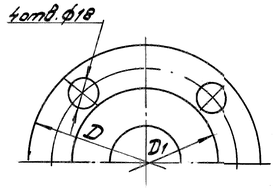

мм

Ду	Д	Д1
50	160	125
80	195	160

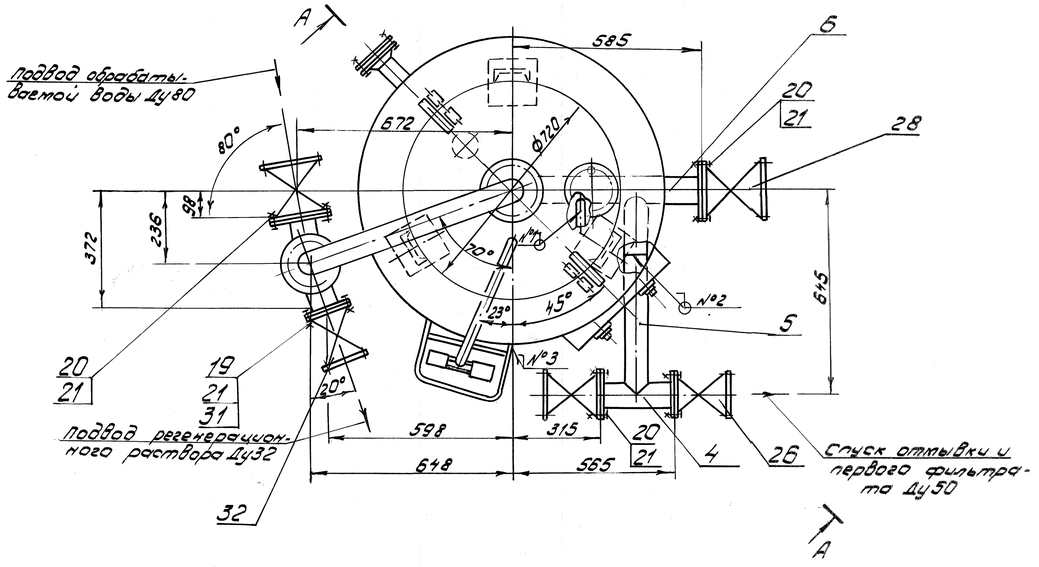

1. Размеры для справок.
2. Рабочее давление P_p = 0,6 МПа (6 кгс/см²) пробное гидравлическое давление $P_{пр}$ не менее $0{,}75^{+0{,}04}$ МПа ($7{,}5^{+0{,}4}$ кгс/см²).
3. Рабочая температура - до 40°С
4. Кронштейн поз. 14 подрезать по месту при монтаже, обеспечив указанные на чертеже размеры.
5. Гибку и стыковку труб Ду15 (Ф21,3×2,8), а также вырезку отверстий в днище (выносной элемент I) и в трубах поз. 6,12 (выносной элемент II) произвести по месту при монтаже фильтра.
6. Корпус, наружные трубопроводы и нижнее распредустройство изготавляются из углеродистой стали, верхнее распредустройство из полиэтилена высокой или низкой плотности.
7. Монтажную сварку производить электродами АНО-5 ГОСТ9466-77, шов №1, №4 - сварка ручная дуговая.
8. Корпус фильтра поставляется заказчику в сборе с верхним и нижним распредустройствами.
9. Катионит заводом не поставляется.
11. Скорость подвода промывочной воды для фильтрующей засыпки - катионита - 10 м/ч.
12. Фильтр должен соответствовать требованиям ТУ24.03.1561-88

					00.8133.042СБ				
З	-	5023-095-96		Подп.	17.6.97	Фильтр ФИПа II-10-06-Na-1 ТУ24.03.1561-88	Лит.	Масса	Масштаб
Нач.Лист		Норкин		Подп.	Дата		А	738	1:10
Разраб.		Атышкин		Подп.	5.2.88				
Пров.							Лист	Листов 1	
Т.контр.		Ионатов		Подп.	6.5.88	Сайт: dkwr.ru e-mail: dkwr@mail.ru Тел: +7(960)938-01-02 (многоканальный)	ДКВр.ру		
Рук.									
Н.контр.		Киричек		Подп.	13.06.88				
Утв.		Савченко		Подп.	6.9.88				

Копировал: Заблина Формат А1

Перв. примен. | Справ. № | Подп. и дата | Инв. № дубл. | Взам. инв. № | Подп. и дата | Инв. № подл. 77165 | 14.1.88 | Подп.

Восстановлен с подлинника
Верно: Дрожжин 1.02.94г