Восстановлен с подлинника
Верно: Ю.Г. 5.7.04

А-А

Трубопровод не показан

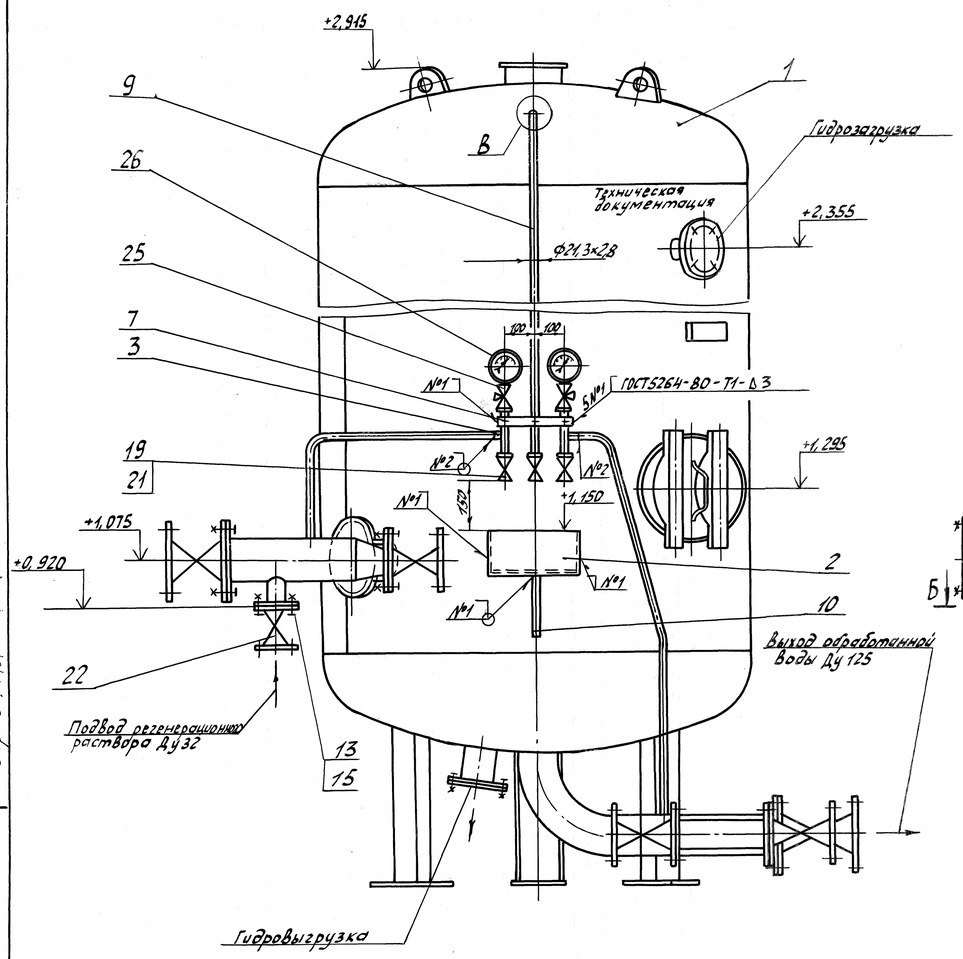

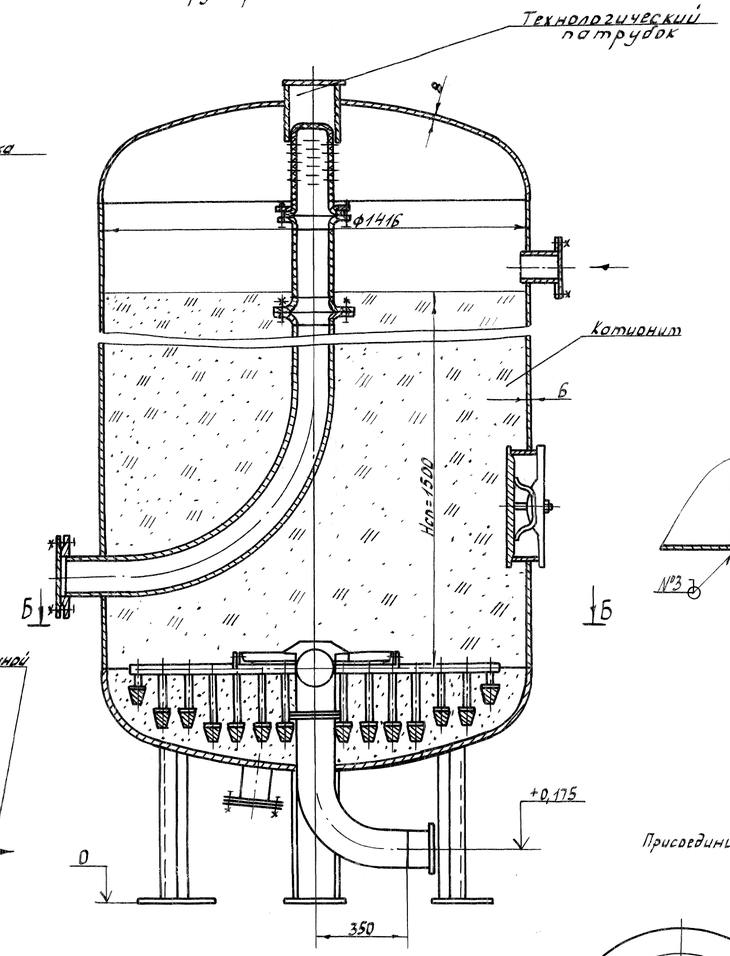

Б-Б

Г-Г (1:2)

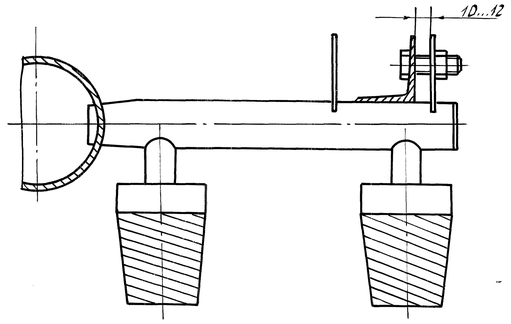

В (1:2)

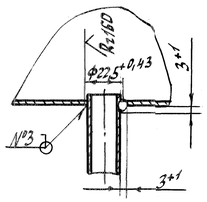

Присоединительные размеры фланцев

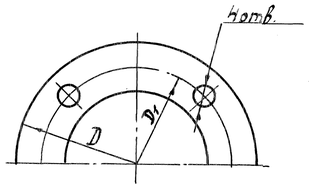

Ду	D	D_1
32	135	100
80	195	160
125	245	210

Техническая характеристика.

1. Рабочее давление Рр=0,6 МПа (6 кгс/см²)
2. Рабочая температура до 40°С

Технические требования.

1. Размеры без предельных отклонений для справок.
2. Пробное гидравлическое давление $P_{пр}=0,75^{+0,04}$ МПа ($7,5^{+0,4}$ кгс/см²).
3. Корпус, наружный трубопровод, нижнее распределительное устройство изготовлены из углеродистой стали, верхнее распределительное устройство из полиэтилена высокой или низкой плотности.
4. Сварку деталей выполнить электродами марки МР-3 ГОСТ 9466-75.
Шов №3 - сварка ручная дуговая
5. Гибку и стыковку труб Ду15 (21,3×2,8), а также вырезку отверстий в верхнем днище, четвернике поз.5 и в трубе нижней поз.6 (выносной элемент В) производить по месту при монтаже фильтра.
6. Корпус фильтра поставляется в сборе с верхним и нижним распредустройствами.
7. Катионит заводом не поставляется.
8. Фильтр не подлежит регистрации и контролю органом Госгортехнадзора.
9. Фильтр должен соответствовать требованиям ТУ24.119-94.

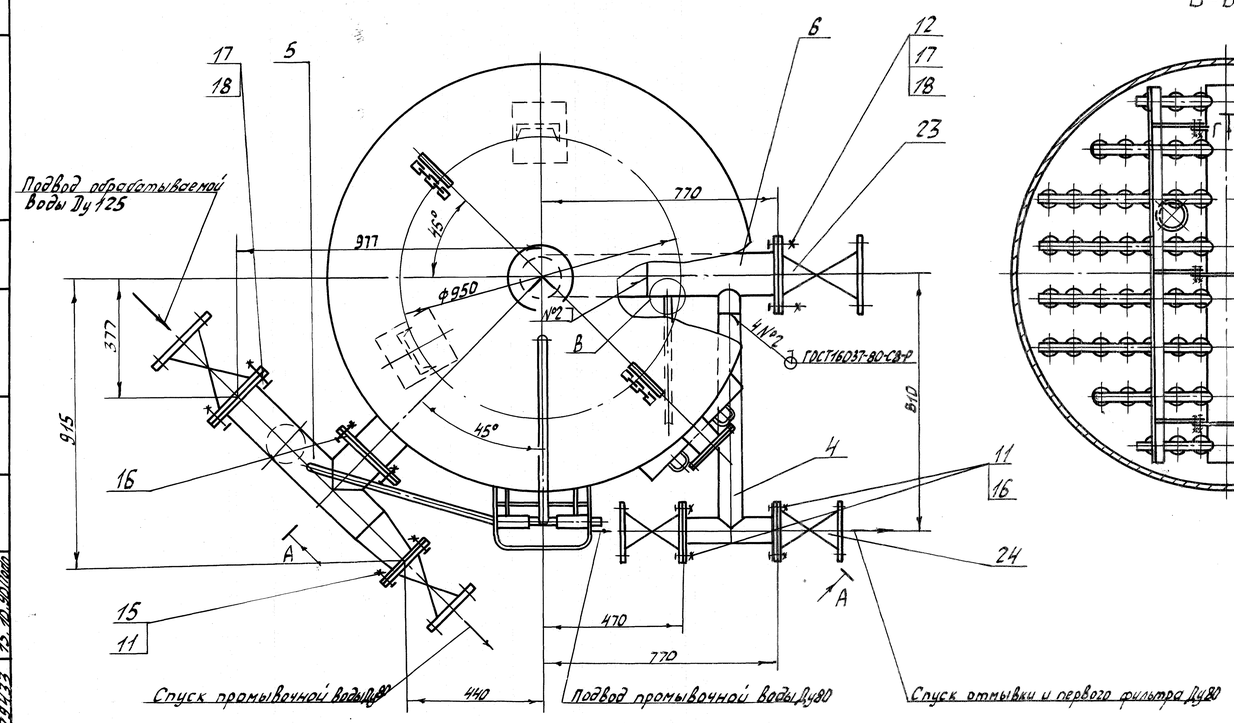

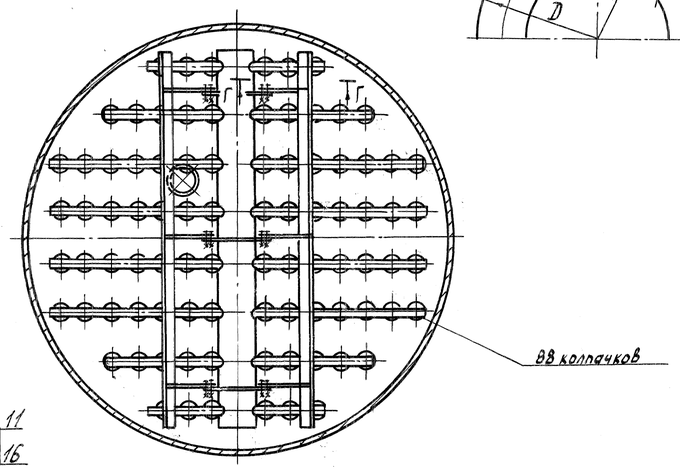

Обозначение	Масса, кг
00.8133.047	1104,1
-01	1113,1

					00.8133.047СБ			
2	-	5073-00347	Подп	14.6.07	Фильтр ФИПа II-1,4-0,6 Na ТУ 24.119-94	Лит.	Масса	Масштаб
Изм.	Лист	№ докум.	Подп.	Дата		А	см. табл	1:10
Разраб.		Алтяшкина	Подп	21.5.90		Лист	Листов 1	
Пров.								
Т. контр.								
Н. контр.		Лисицина	Подп	28.5.90	Сайт: dkwr.ru e-mail: dkwr@mail.ru Тел: +7(960)938-01-02 (многоканальный)	ДКВр.ру		
Утв.		Чесольцев	Подп.	29.9.90				

Справ. № | Перв. примен. | Подп. и дата | Инв. № дубл. | Взам. инв. № | Подп. и дата | Инв. № подл. 7941133 | 15.10.90 г.

копировал Поседкина Формат А1