00.8133.080 СБ

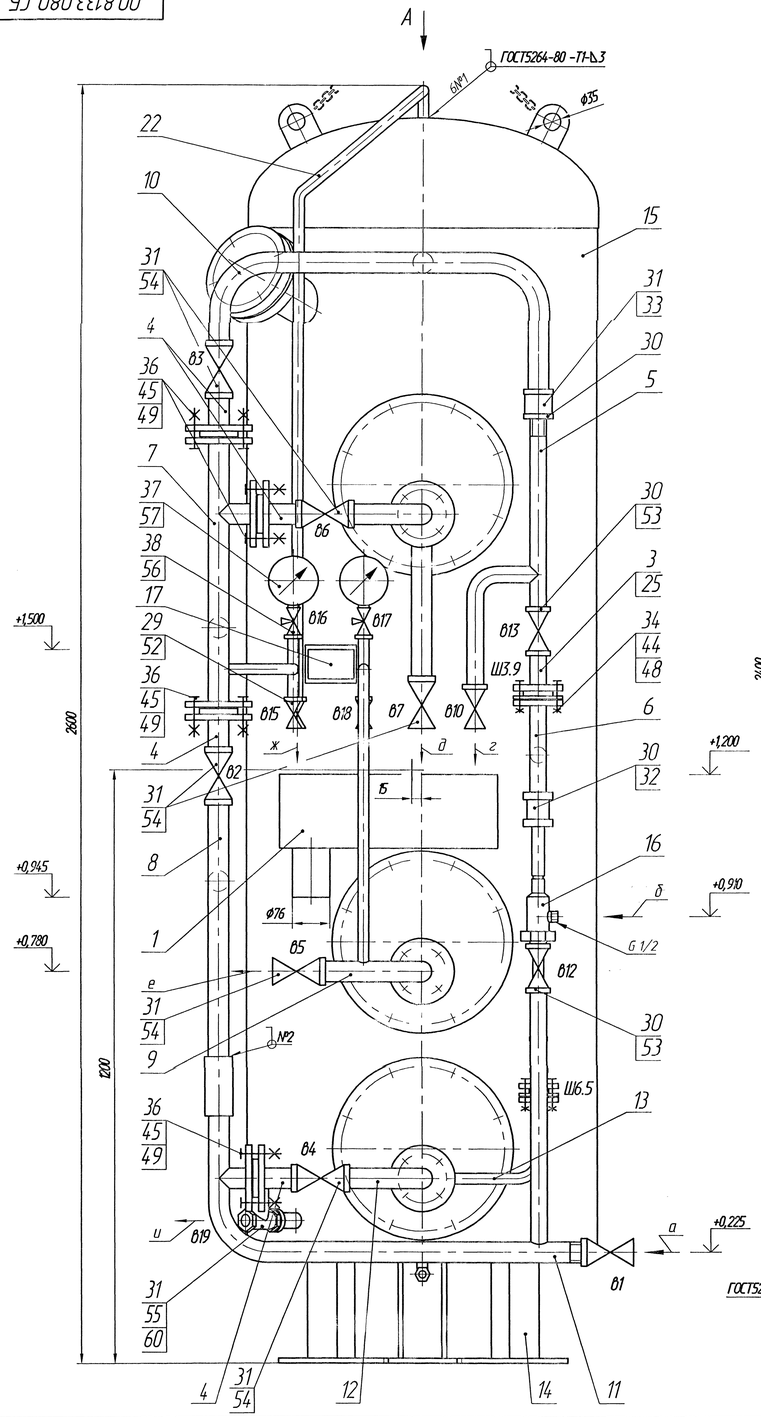

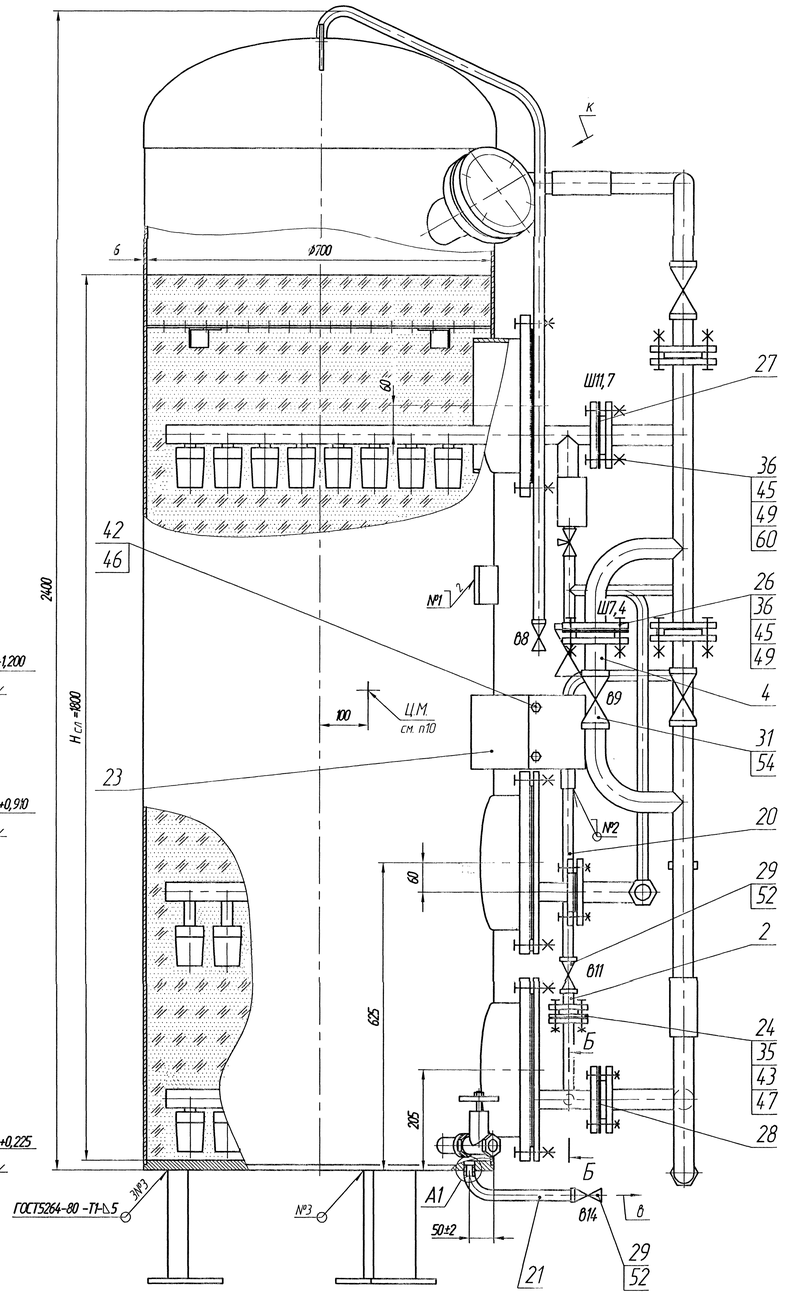

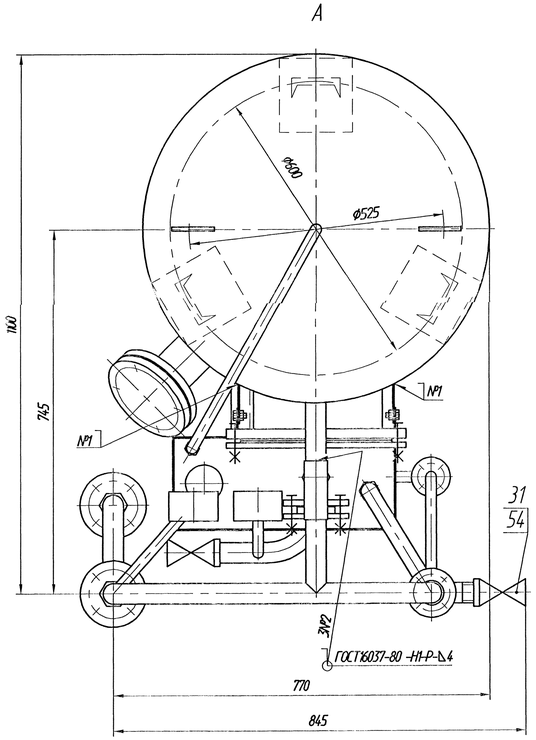

Б-Б (1:1)

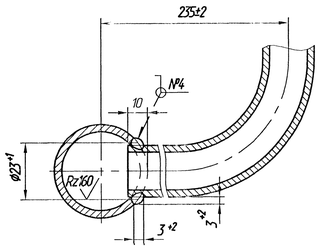

А1 (1:2)

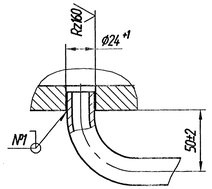

Обозначение	Наименование	Проход условный Ду, мм
а	Подвод обрабатываемой, отмывочной, и взрыхляющей воды	32
б	Подвод регенерационного раствора (20...25 % NaCl)	15
в	Дренаж	15
г	Спуск взрыхляющей воды	25
д	Отвод регенерационного раствора и отмывочной воды	32
е	Выход обработанной воды	32
ж	Воздушник	15
и	Гидровыгрузка	32
к	Гидрозагрузка	80

Техническая характеристика

1. Производительность, $м^3/ч$ — 6
2. Давление рабочее, МПа ($кгс/см^2$), не более — 0,6 (6)
3. Температура обрабатываемой воды, °С, не более — 40
4. Загрузочный материал – ионит (катионит) марки КУ 2-8 или сульфоуголь — КУ 2-8
5. Объем ионита в фильтре, $м^3$ — 0,7
6. Масса товарного ионита, т
   - марки КУ 2-8 — 0,48
   - сульфоугля — 0,33
7. Гидравлическое сопротивление фильтра с фильтрующей загрузкой, МПа ($кгс/см^2$) — 0,10...0,15 (1,0...1,5)
8. Рабочая среда: вода, 5...8% раствор хлористого натрия.

Технические требования

1. Размеры без предельных отклонений для справок.
2. Фильтр относится к 4 группе сосудов и не подлежит регистрации в органах Госгортехнадзора РФ.
3. Сварной шов №4 – сварка ручная дуговая. Сварные швы выполнить электродами марки МР-3 ГОСТ9466-75. Допускается применение других марок электродов согласно РД 2730.940.102-92.
4. При сборке трубопровода маховики вентилей должны быть сориентированы на фронт фильтра. Отклонения от номинального положения вентилей ± 10°.
5. Уплотнение резьбовых соединений производить лентой ФУМ, ТУ 6-05-1570-72 шириной 10мм.
6. Для обеспечения требуемых расходов воды и раствора соли при регенерации в местах фланцевых разъемов установлены дроссельные шайбы. Число в обозначении шайбы (например ш 3,9) указывает внутренний диаметр отверстия шайбы в мм.
7. Фильтр подлежит контролю визуальным и измерительным методами согласно РД 34.10.130-96 и гидравлическому испытанию. Пробное давление при гидравлическом испытании $P_{пр}=0,75^{+0,03}$ МПа ($7,5^{+0,3}$ $кгс/см^2$). Скорость подъема и снижения давления при гидравлическом испытании не должна превышать 0,5 МПа (5,0 $кгс/см^2$) в минуту. После проведения гидравлического испытания воду слить, заглушки снять, сосуд осушить.
8. На наружную поверхность фильтра нанести атмосферостойкое лакокрасочное покрытие в соответствии с требованиями РД 24.982.101-88 сроком на 1 год. Качество покрытия должно соответствовать VII классу по ГОСТ 9.032-74.
9. Маркировать обозначением чертежа эмалью контрастного цвета.
10. Манипуляционные знаки "Место строповки", "Центр тяжести" нанести согласно ГОСТ 14192-96.
11. Катионит заводом не поставляется.

17.04.03г.

Изм.	Лист	№ докум.	Подпись	Дата	00.8133.080 СБ			
Разраб.		Попов			Фильтр противоточный в сборе ФИПр 0,7-0,6-Na	Лит.	Масса	Масштаб
Пров.		Суслина				0	470	15
Т. контр.		Тепленькая				Лист	Листов 1	
Рук.		Аляшкина				ДКВр.ру		
Н. контр.		Носова						
Утв.		Хнелев						

Сайт: dkwr.ru e-mail: dkwr@mail.ru
Тел: +7(960)938-01-02 (многоканальный)

Перв. применение | Справ. № | Подп. и дата | Инв. № дубл. | Взам. инв. № | Подп. и дата | Инв. № подл.