00.8133.056 СБ

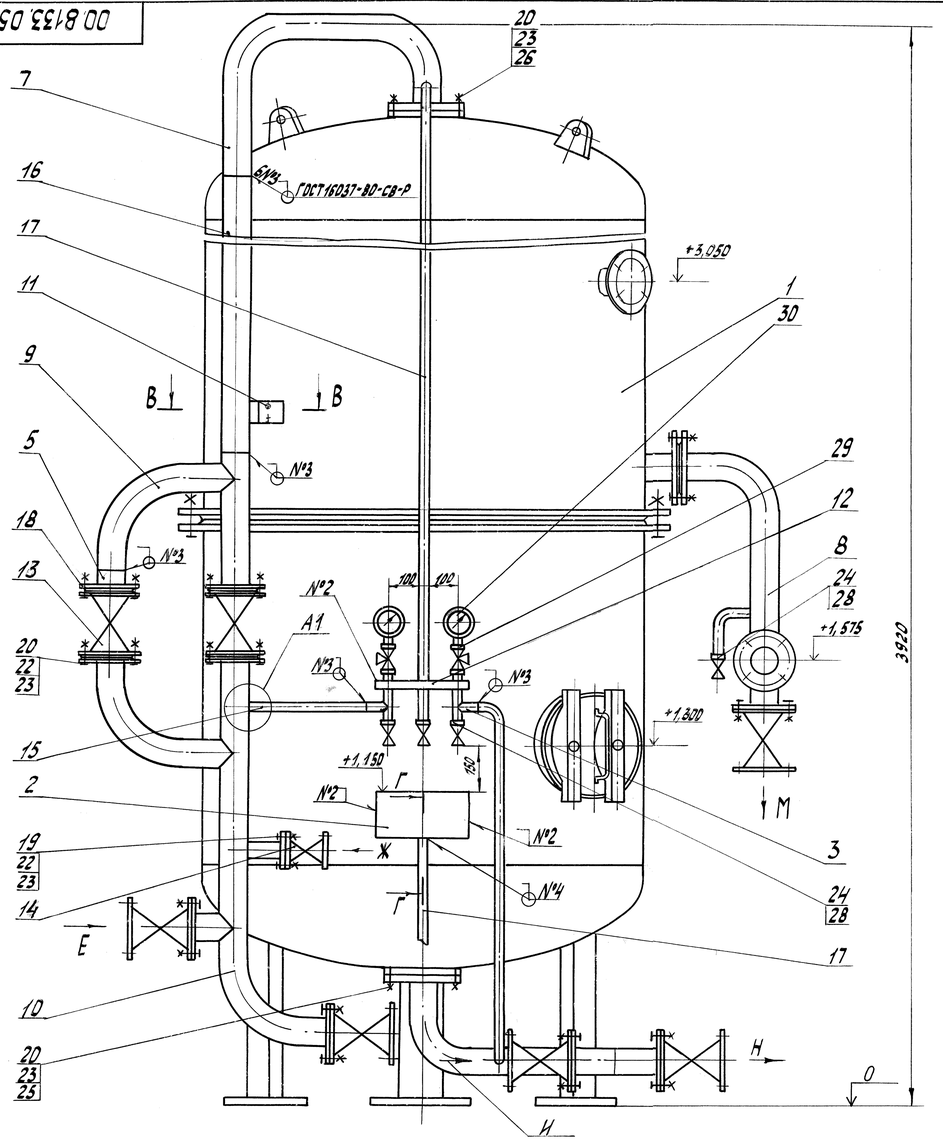

Б-Б

Трубопровод не показан

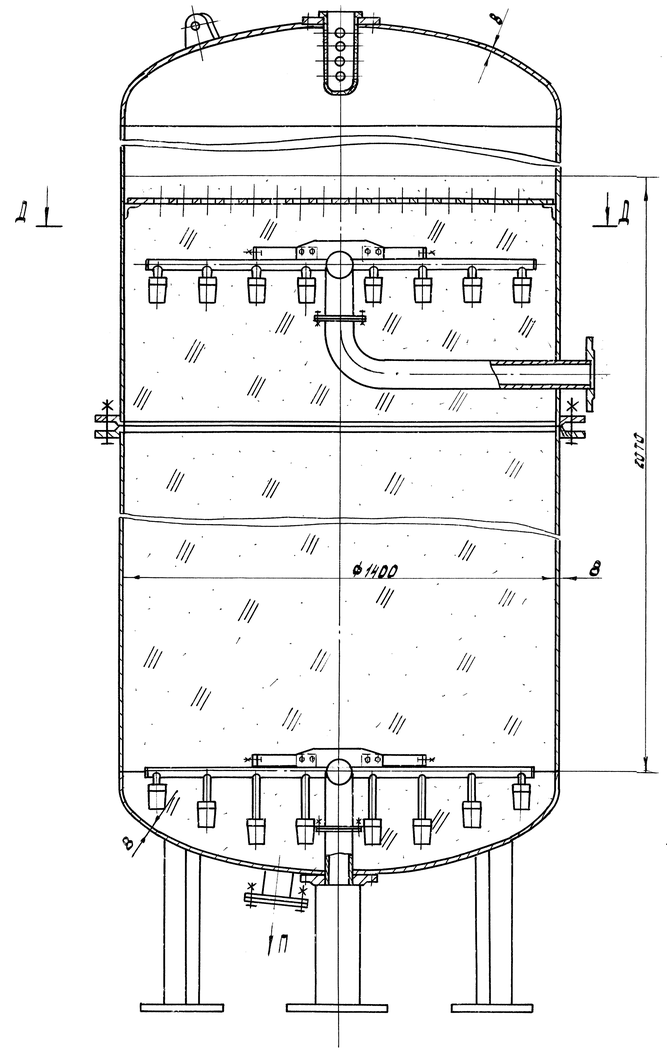

В-В (1:2)

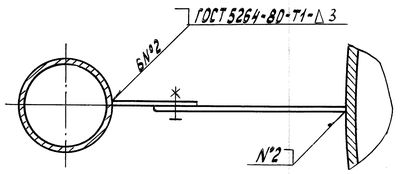

А1 (1:2)

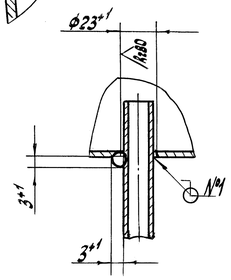

А-А (1:2)

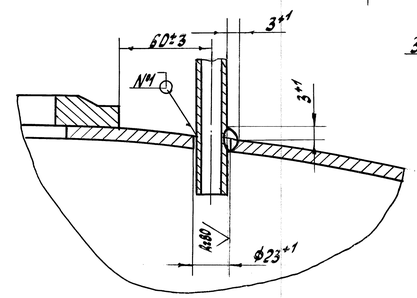

Г-Г (1:1)

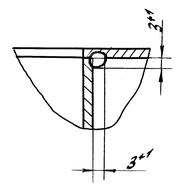

Обозначение	Наименование	Проход условный Ду
Е	Подвод обрабатываемой и отмывочной воды	80
Ж	Подвод регенерационного раствора	50
З	Подвод отмывочной, взрыхляющей воды	80
И	Подвод регенерационного раствора	80
К	Подвод взрыхляющей воды	80
Л	Отвод взрыхляющей воды	80
М	Отвод регенерационного раствора и отмывочной воды.	80
Н	Выход обработанной воды	80
П	Дренаж	50

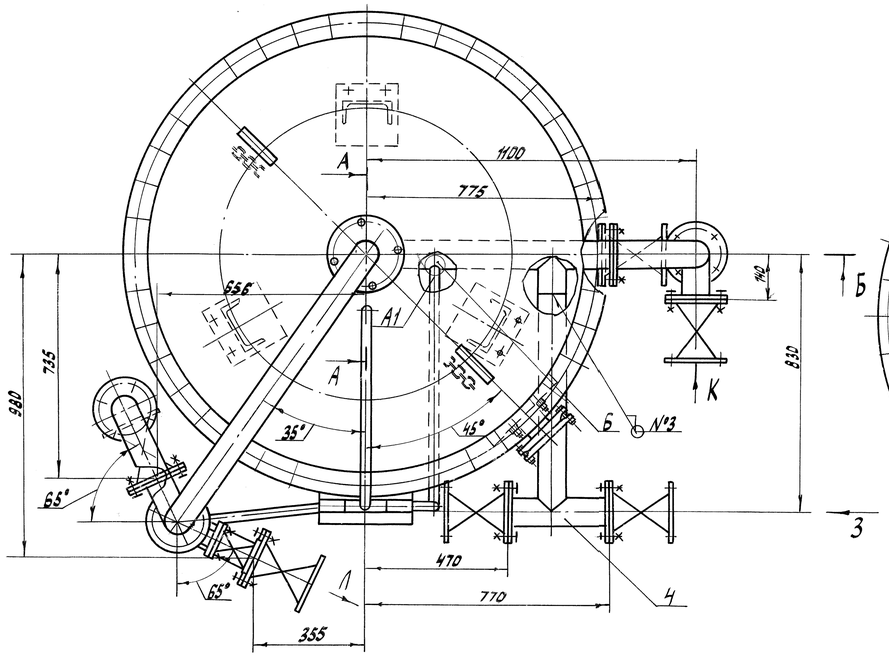

Д-Д

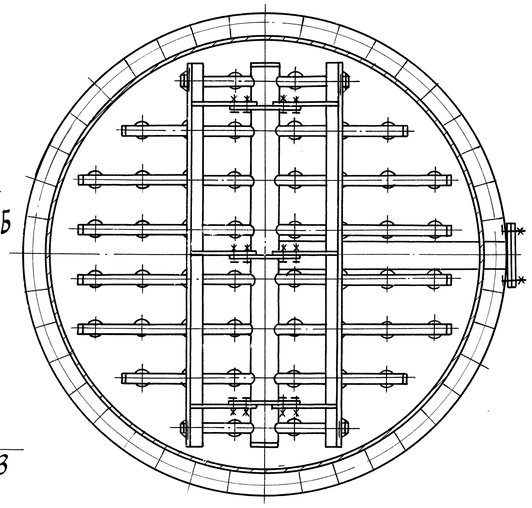

Присоединительные размеры фланцев

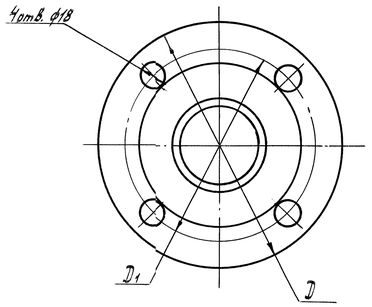

Ду	D, мм	D1, мм
50	160	125
80	195	160

1. Размеры без предельных отклонений для справок.
2. Рабочее давление Рр=0,6 МПа (6 кгс/см²).
Пробное гидравлическое давление Рпр 0,75 +0,04 МПа (7,5 +0,4 кгс/см²).
3. Рабочая температура до 40°С.
4. Кронштейн поз.11 патрубок поз.5 подрезать по месту при монтаже, обеспечив указанные на чертеже размеры.
5. Гибку и стыковку труб Ду15 (Ф21,3х2,8), а также вырезку отверстий в днище (разрез А-А) и в дет. поз. 6, 10. (выносной элемент А2) производить по месту при монтаже фильтра.
6. Сварные швы выполнить электродами марки МР-3 ГОСТ 9466-75. Допускается применение других марок электродов согласно РД 2730.940.102-92.
Сварные швы №№1,4 - сварка ручная дуговая.
7. Корпус фильтра поставляется в сборе с верхним и нижним распределительными устройствами.
8. Катионит заводом-изготовителем не поставляется.

					00.8133.056 СБ				
1	Зам	5023-0027-01		5.05.01	Фильтр противоточный ФНПр 1,4-0,6-Na	Лит.	Масса	Масштаб	
Изм.	Лист	№докум.	Подп.	Дата		0	1735	1:10	
Разраб.		Суслина		30.03.2001		Лист	Листов 1		
Пров.		Анисин		18.04.2001		ДКВр.ру			
Т.контр.		Колмыкова		18.04.2001					
Рук.									
Н.контр.		Носова		07.06.01					
Утв.		Атякшина		20.06.01					

Сайт: dkwr.ru e-mail: dkwr@mail.ru
Тел: +7(960)938-01-02 (многоканальный)

Перв. примен. | Справ. № | Подп. и дата | Инв. № дубл. | Взам. инв. № | Подп. и дата | Инв. № подл.