00.8135.028 СБ

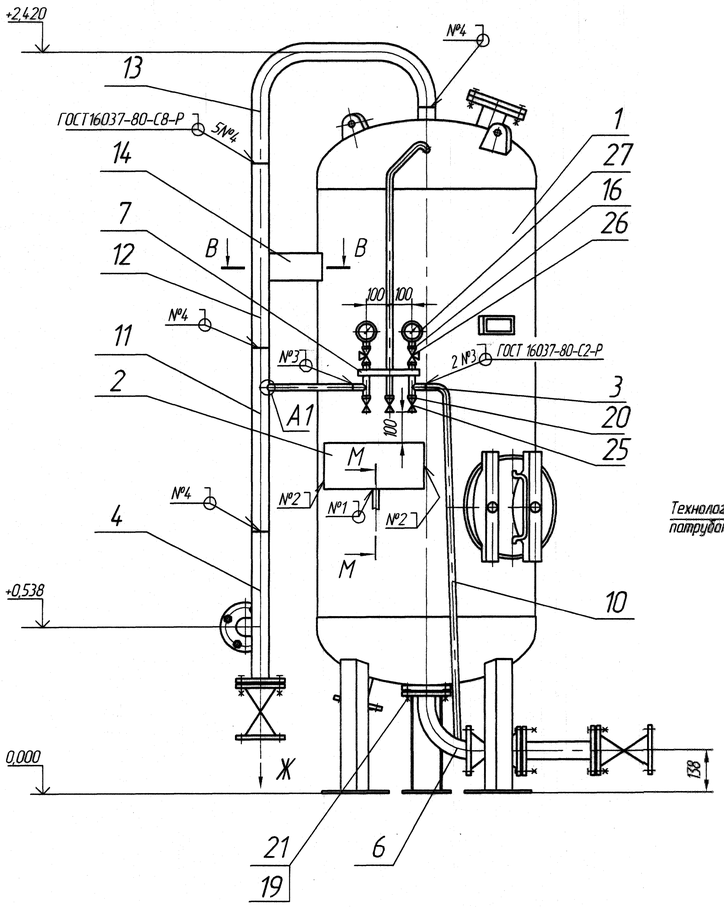

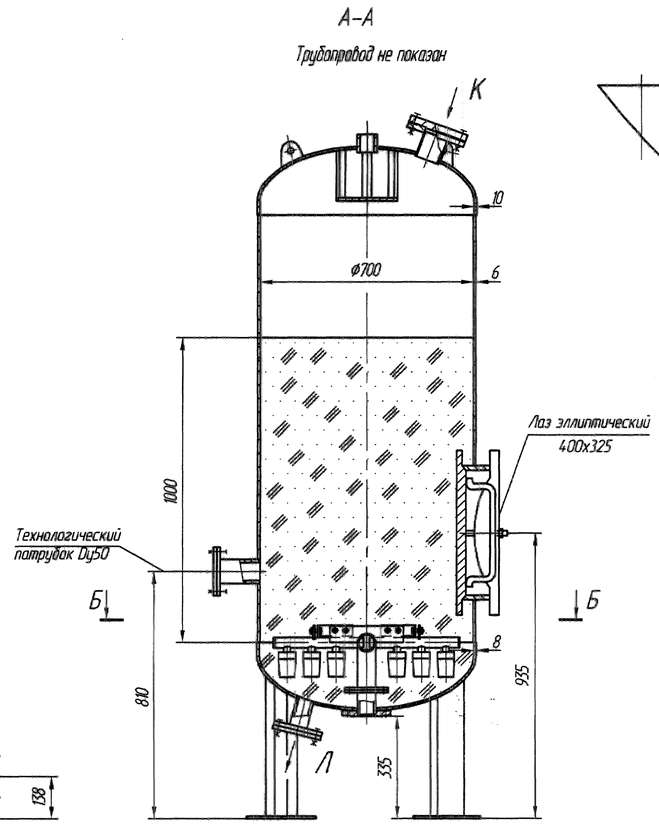

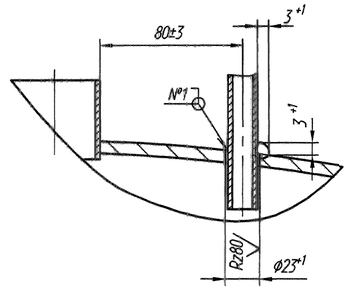

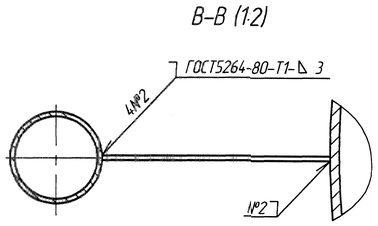

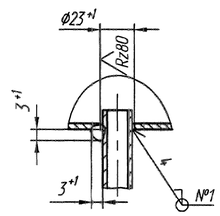

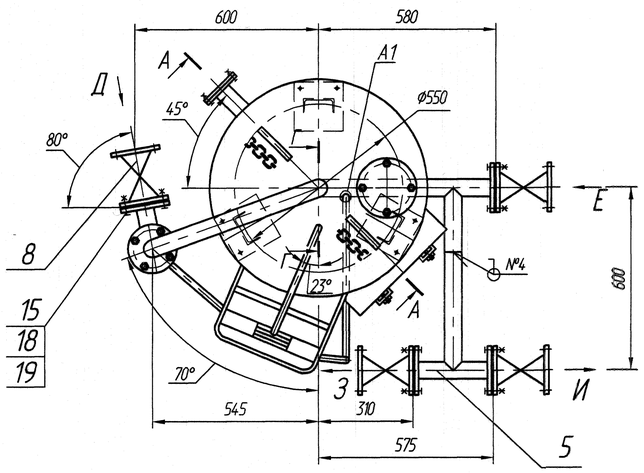

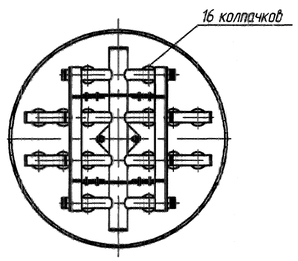

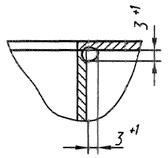

Присоединительные размеры фланца

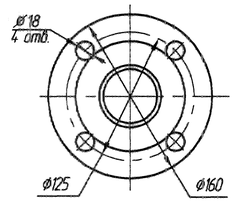

Обозначение	Наименование	Кол.	Проход условный Ду, мм	Давление условное Ру, МПа
Д	Подвод обрабатываемой воды	1	50	0,6
Е	Подвод промывочной воды	1	50	
Ж	Отвод промывочной воды	1	50	
З	Отвод обработанной воды	1	50	
И	Отвод отмывочной воды и первого	1	50	
	фильтрата			
К	Гидрозагрузка	1	80	
Л	Выгрузка	1	50	

Техническая характеристика

Давление воды рабочее Рр, МПа (кгс/см²)	0,6 (6)
Давление воды пробное Рпр, МПа (кгс/см²)	0,75 (7,5)
Температура воды рабочая, не более °С	40
Производительность, м³/ч	3,0
Загрузочный материал – кварцевый песок, мраморная крошка, дробленый антрацит	
Высота слоя, м	1,0

Технические требования

1. Размеры без предельных отклонений для справок.
2. Кронштейн поз.14 подрезать по месту при монтаже, обеспечив указанные на чертеже размеры.
3. Гибку и стыковку труб поз.10, а также вырезку отверстий в днище (разрез Г–Г), в трубе нижней поз.6 (выносной элемент А1) и в трубе поз.11 производить при монтаже фильтра.
4. Сварные швы выполнить электродами марки МР-3 ГОСТ 9466-75. Допускается применение других марок электродов согласно РД 2730.940.102-92. "Котлы паровые и водогрейные,трубопроводы пара и горячей воды. Сварные соединения. Общие требования." Сварной шов №1 – сварка ручная дуговая.
5. Фильтр не подлежит регистрации в органах Госгортехнадзора России.

					00.8135. 028 СБ			
Изм.	Лист	№ докум.	Подп.	Дата	Фильтр осветлительный ФОВ-0,7-0,6	Лит.	Масса	Масштаб
Разраб.		Дроздова		02.03		0	469	1:10
Пров.		Гаврилова		02.03		Лист	Листов 1	
Т. контр.		Деменцева		02.03				
Рук.		Алтяшкина		02.03	Сайт: dkwr.ru e-mail: dkwr@mail.ru	ДКВр.ру		
Н. контр.				02.03	Тел: +7(960)938-01-02 (многоканальный)			
Утв.		Хмелев		02.03				

Перв. применение | Справ. № | Подп. и дата | Инв. № дубл. | Взам. инв. № | Подп. и дата | Инв. № подл. 02.03.

Копировал | Формат А1