Восстановлен с подлинника
Верно: Лобов 29.03.2000 г.

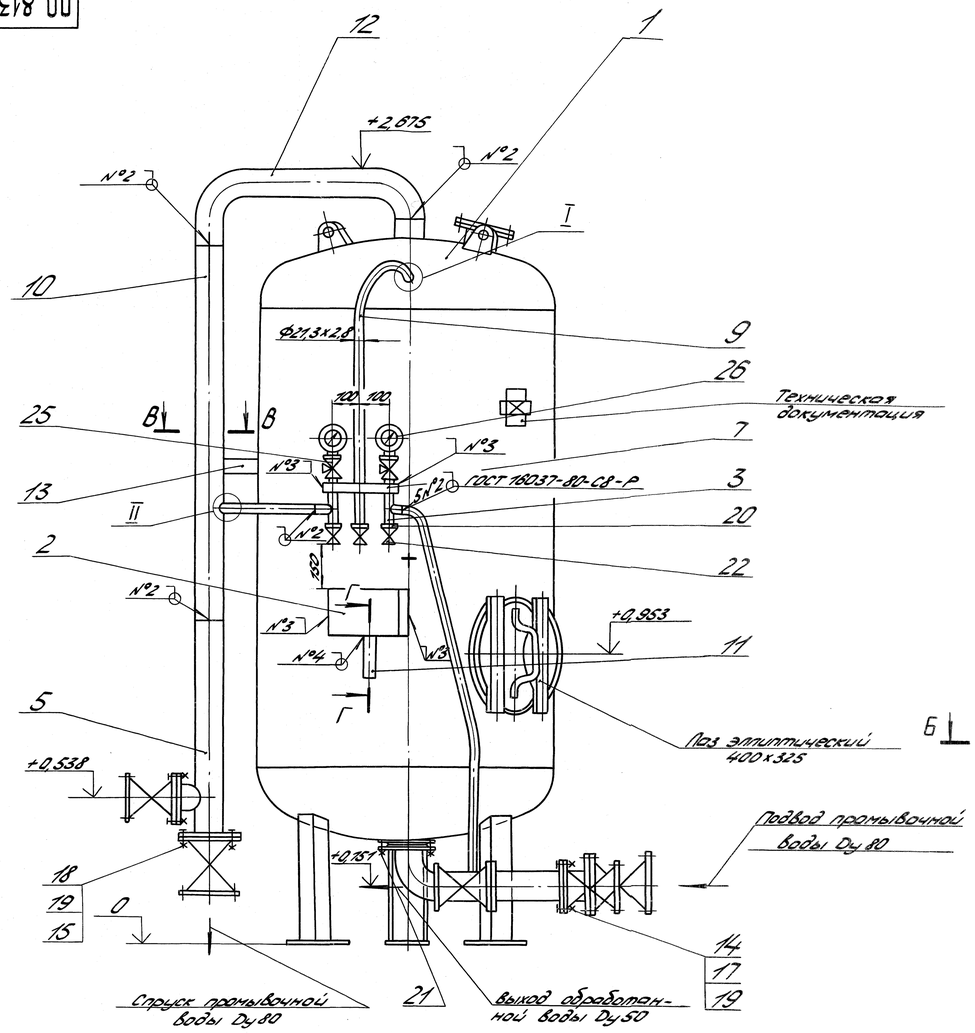

А-А
Трубопровод не показан

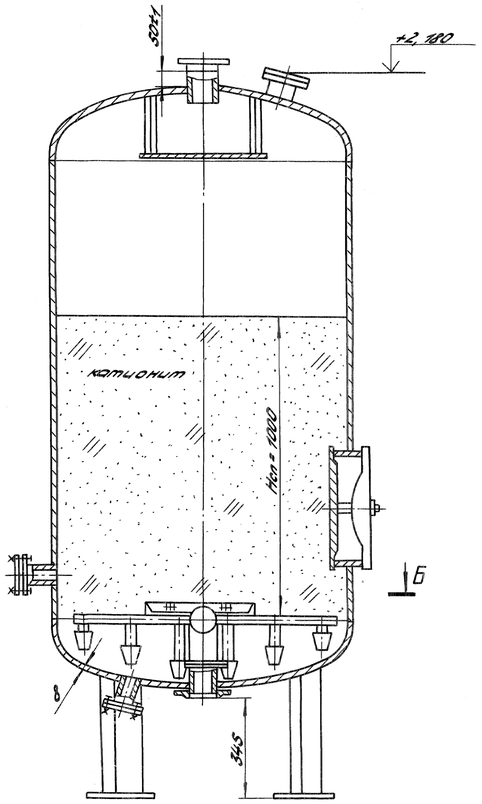

В-В
М1:2

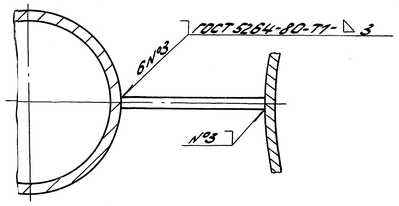

Г-Г
М1:1

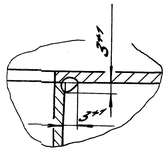

I
М1:2

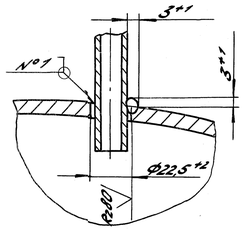

II
М1:2

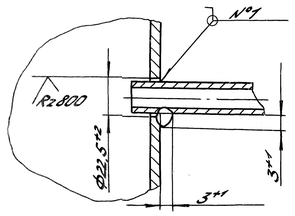

Б-Б
Распределительное устройство нижнее

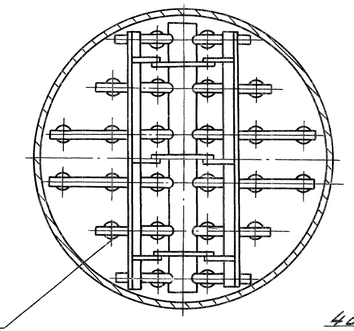

24 колпачка

Присоединительные размеры фланцев

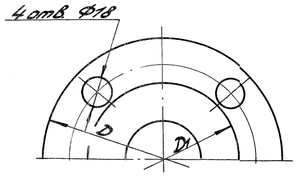

мм		
D_y	D	D_1
50	160	125
80	195	160

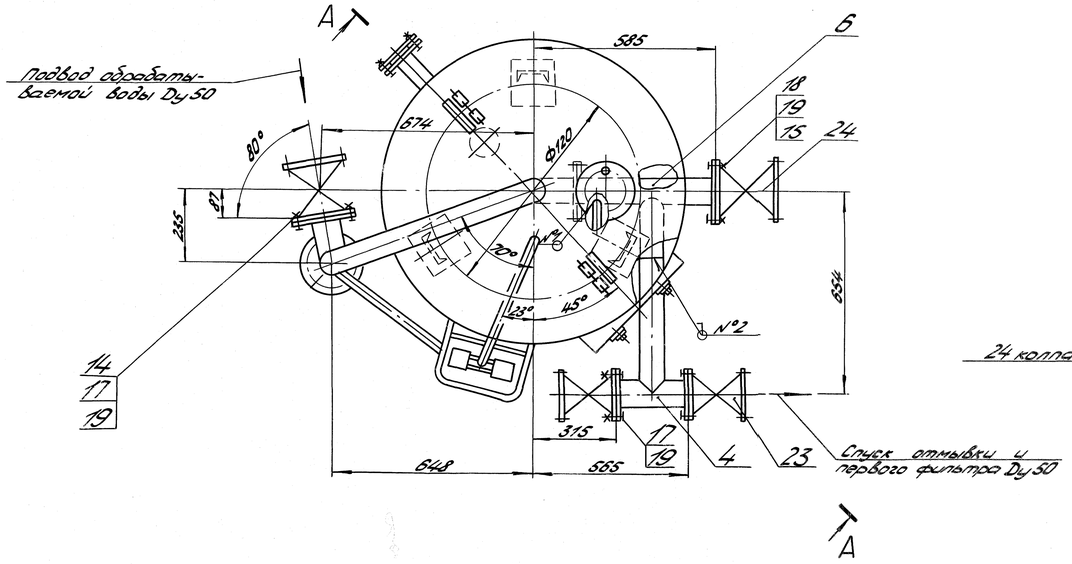

1. Размеры для справок.
2. Рабочее давление P_p = 0,6 МПа (6 кгс/см²). Пробное гидравлическое давление $P_{пр}$ не менее $0,75^{+0,04}$ МПа ($7,5^{+0,4}$ кгс/см²).
3. Рабочая температура - до 40 °С.
4. Кронштейн поз. 13 подрезать по месту при монтаже, обеспечив указанные на чертеже размеры.
5. Гибку и стыковку труб Ду 15 (Ф 21,3х2,8), а также вырезку отверстий в днище (выносной элемент I), и в трубах поз. 6,10 (выносной элемент II) производить по месту при монтаже фильтра.
6. Корпус, наружные трубопроводы, верхнее распредустройство и нижнее распредустройство изготавливаются из углеродистых сталей.
7. Катионит заводом не поставляется.
8. Монтажную сварку деталей производить электродами АНО-5 ГОСТ 9466-75, шов №4, №1 - сварка ручная дуговая.
9. Корпус фильтра поставляется заказчику в сборе с верхним и нижним распредустройствами.
10. Технологическую заглушку на верхнем днище срезать при монтаже до размера, указанного на чертеже.
11. Фильтры не подлежат регистрации в органах Госгортехнадзора.
12. Фильтр должен соответствовать требованиям ТУ 24.03.1561-89.

					00.8135.014 СБ			
3	-	5023-085-95	Подп.	17.4.97	Фильтр ФОВ-1,0-0,6-1 ТУ 24.03.1561-89	Лит.	Масса	Масштаб
Изм.	Лист	№ докум.	Подп.	Дата		А	685,4	1:10
Разраб.		Аттикина	(подп.)	6.3.96		Лист	Листов 1	
Пров.								
Т.контр.		Ананьева	(подп.)	6.3.96	Сайт: dkwr.ru e-mail: dkwr@mail.ru	ДКВр.ру		
Рук.					Тел: +7(960)938-01-02 (многоканальный)			
Н.контр.		Корнеев	(подп.)	6.3.96				
Утв.		Савченко	(подп.)	6.3.96				

Копировал Алексеева

Формат А1

Перв. примен. | Справ. № | Подп. и дата | Инв. № дубл. | Взам. инв. № | Подп. и дата | Инв. № подл. 77467 | Подп. и дата 14.11.00 (подп.)