Восстановлен с подлинника
Верно: Сабуров 30.05.2002г.

Восстановленный подлинник №2

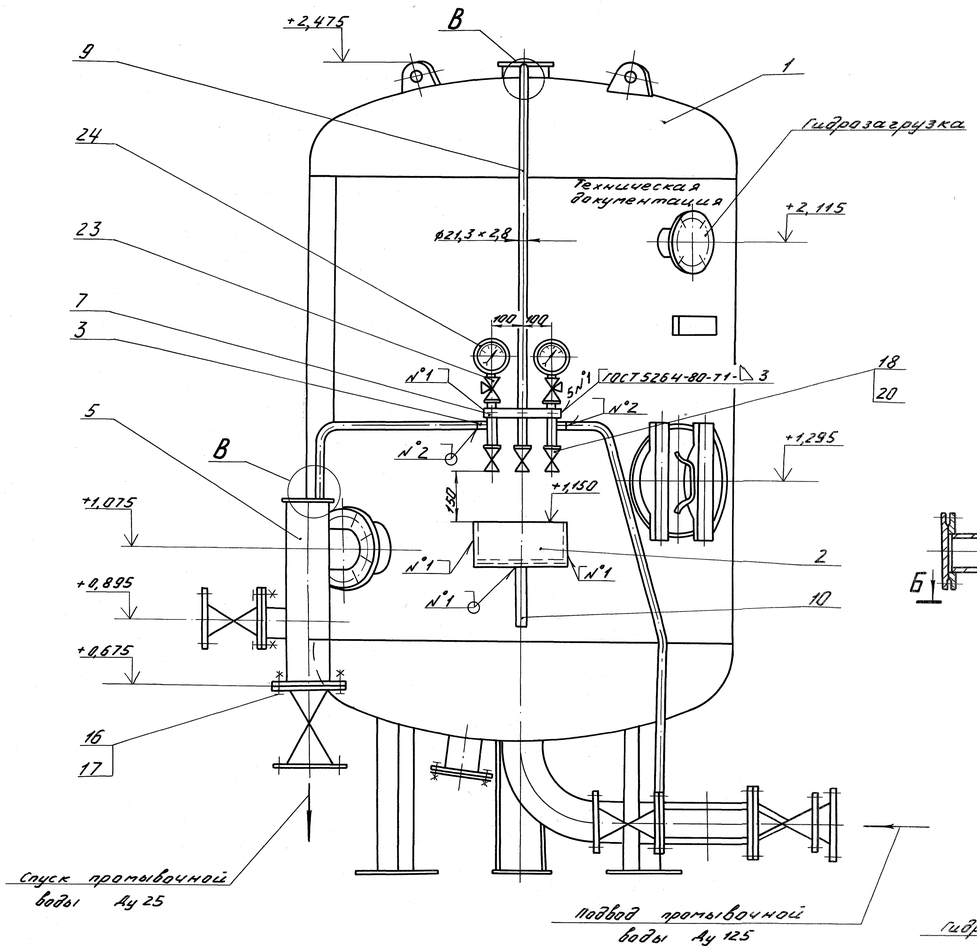

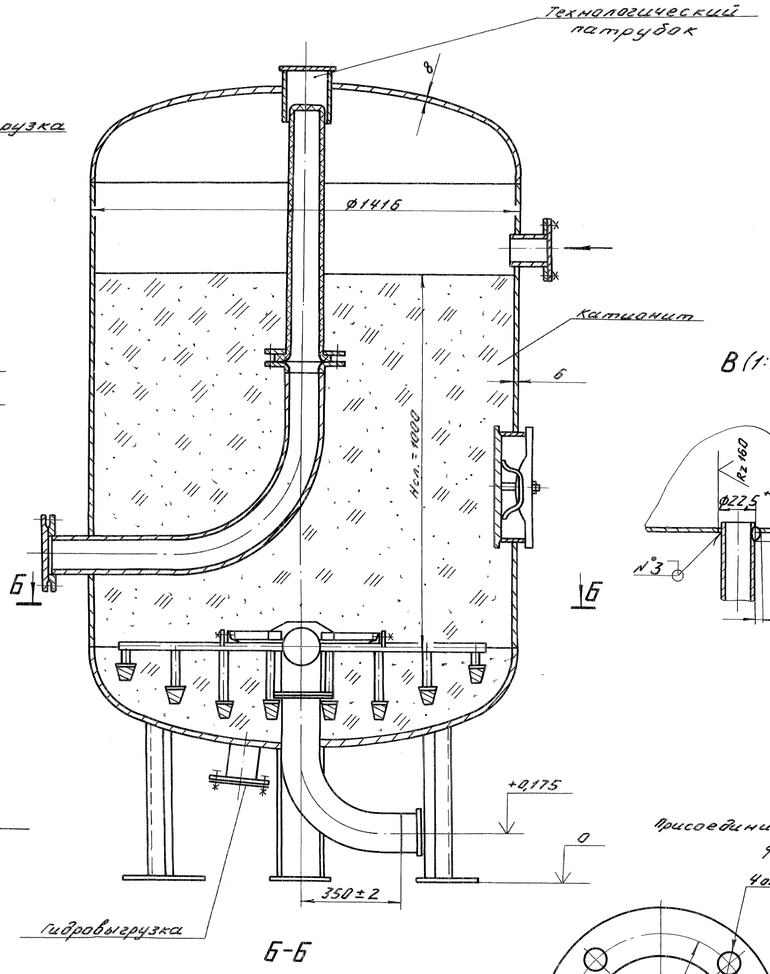

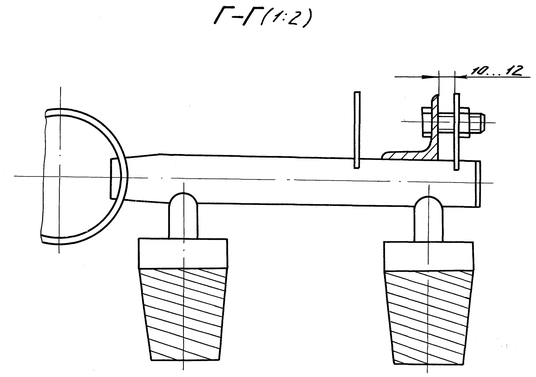

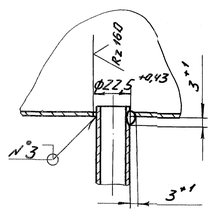

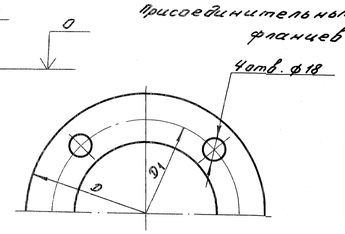

Dy	D	D1
80	195	160
125	245	210

Техническая характеристика
Рабочее давление $P_p = 0,6$ МПа (6 кгс/см²).
Рабочая температура до 40°С.

Технические требования

1. Размеры без предельных отклонений для справок.
2. Пробное гидравлическое давление $P_{пр} = 0,75^{+0,04}$ МПа ($7,5^{+0,4}$ кгс/см²).
3. Корпус, наружный трубопровод, нижнее распределительное устройства изготовлены из углеродистой стали, верхнее распределительное устройство из полиэтилена высокой или низкой плотности.
4. Сварку деталей выполнить электродами марки МР-3 ГОСТ 9466-75.
Шов N°3 – сварка ручная дуговая.
5. Гибку и стыковку труб Ду15 (21,3×2,8), а также вырезку отверстий в верхней днище и в трубах поз. 6 и 5 (выносной элемент В) производить по месту при монтаже фильтра.
6. Корпус фильтра поставляется в сборе с верхним и нижним распредустройствами.
7. Катионит заводом не поставляется.
8. Фильтр не подлежит регистрации и контролю органами Госгортехнадзора СССР.
9. Фильтр должен соответствовать требованиям ТУ 24.119-94.

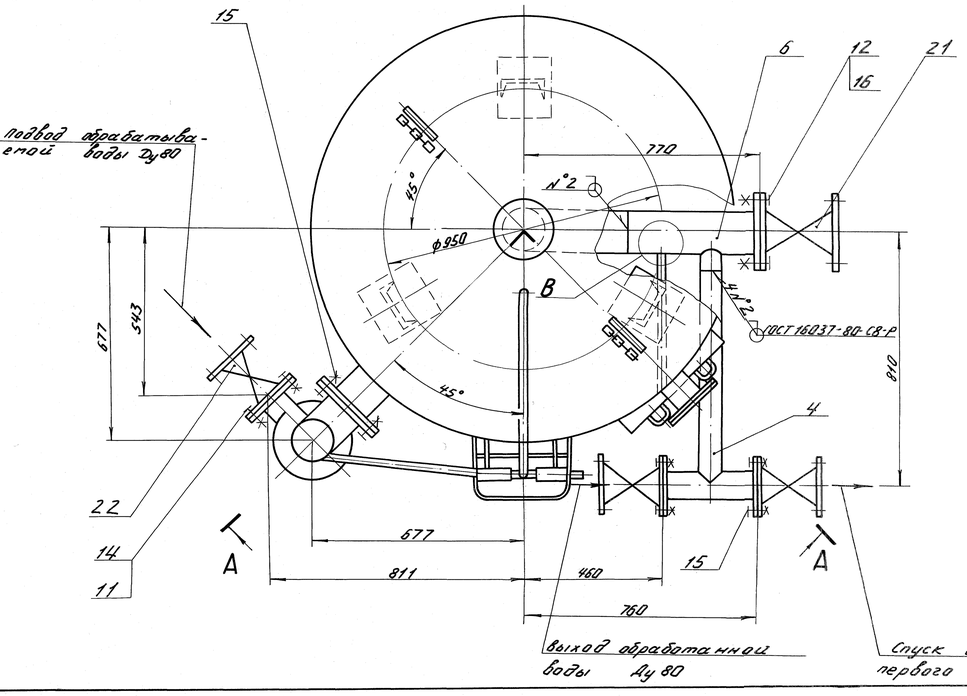

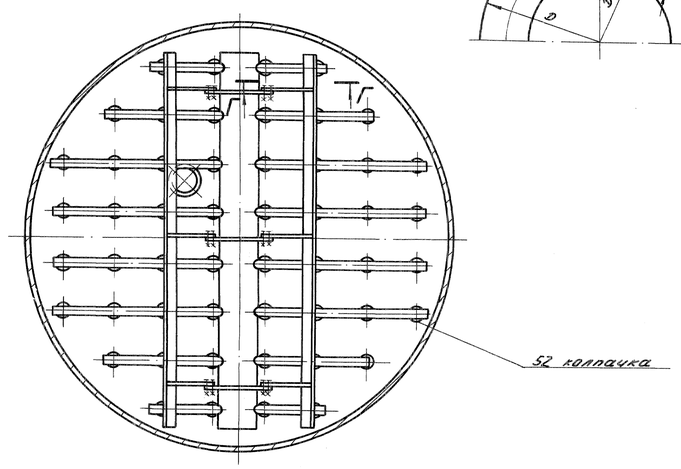

Обозначение	Масса, кг
00.8135.017	994,1
-01	1002,1

					00.8135.017СБ			
2	–	5023-95-96		(Подп.)	17.4.97	Фильтр ФОВ-1,4-0,6 ТУ24.119-94	Лит.	Масса	Масштаб
Изм.	Лист	N° докум.	Подп.	Дата			А	см. табл	1:10
Разраб.		Попова		(Подп.)	17.5.97		Лист	Листов 1
Пров.							ДКВр.ру	
Т.контр.								
Н.контр.		Лисишина		(Подп.)	23.5.97			
Утв.		Кольцев		(Подп.)	23.5.97			

Сайт: dkwr.ru e-mail: dkwr@mail.ru
Тел: +7(960)938-01-02 (многоканальный)

Инв. N подл. | Подп. и дата | Взам. инв. N | Инв. N дубл. | Подп. и дата
12441 | 05.10.90 (Подп.)
Перв. примен. | Справ. N°