00.8002.444СБ

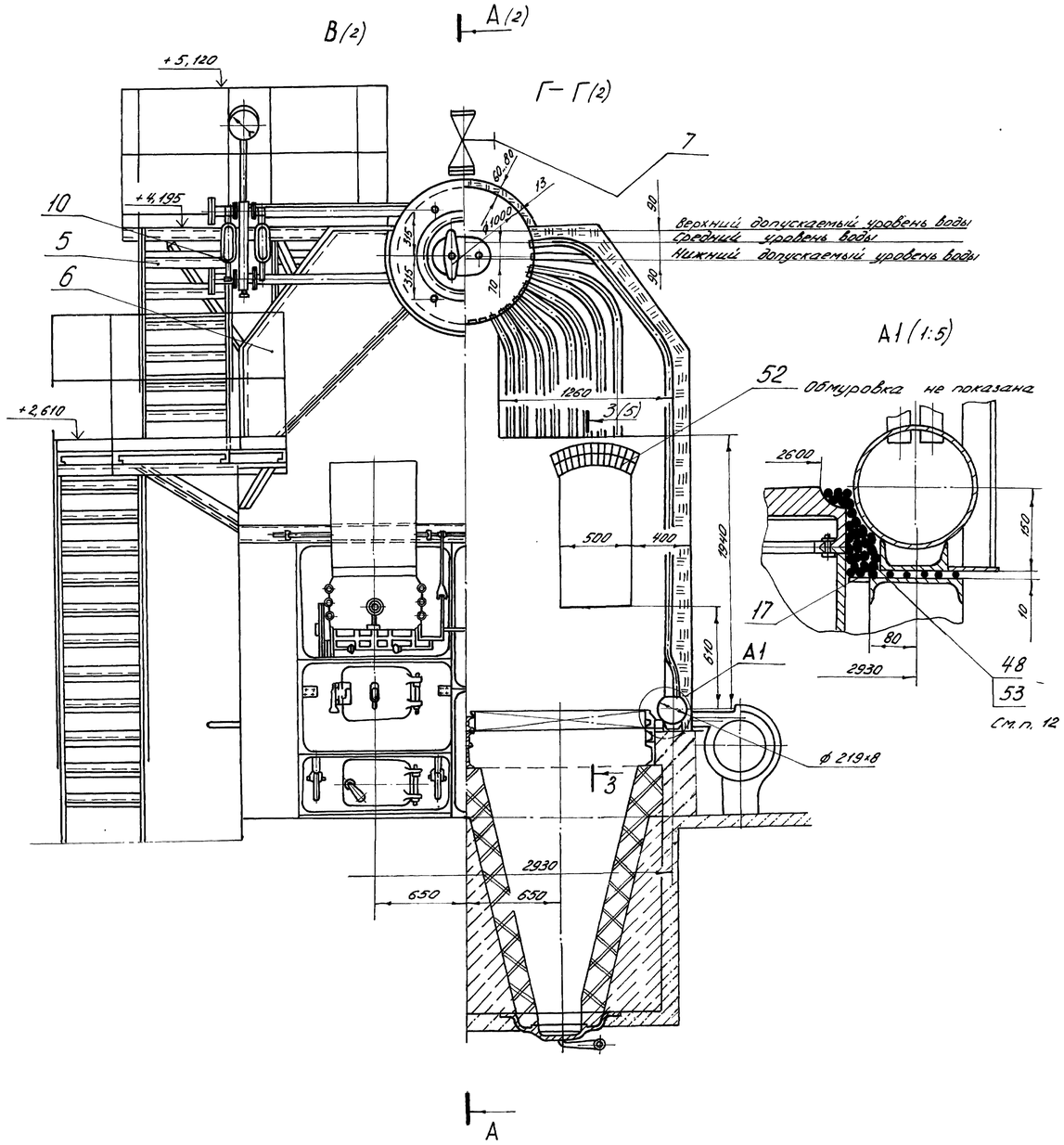

автоматики имеются в типовых проектах котельных с котлами типа Е(КЕ).

Эксплуатация котла без автоматического регулирования питания и сигнализации предельных уровней воды недопустима.

12. Неплотность между боковой стенкой топки и коллектором блока заполнить асбестовым шнуром ШАОН-22 ГОСТ 1779-83, смоченным в жидком стекле ГОСТ 13078-81.

13. Лестницу поз. 15 (черт. 00.8679.071) перед установкой подрезать на 200мм.

Техническая характеристика котла

Рабочее давление, МПа (кгс/см²)	1,3(13)
Паропроизводительность, т/ч	10
Радиационная поверхность нагрева, м²	30,1
Конвективная поверхность нагрева, м²	207,3
Водяной объем котла, м³	9,5
Паровой объем котла, м³	2,51
Масса металла под давлением, кг	10322
Масса прочего металла, кг	3680
Масса изоляционного материала, кг	3450
Масса в объеме заводской поставки, кг	18842,5

Техническая характеристика топки ПТЛ – РПК-2 2,66/2,44

Длина решетки, мм	2940
Ширина решетки, мм	2600
Активная площадь горения, м²	6,35
Масса топки, кг	5470

Технические требования.

1. Размеры без предельных отклонений для справок.

2. Фундамент под котел разрабатывается проектной организацией.

3. Изоляцию верхнего барабана, заднего днища нижнего барабана производить на монтаже.

4. Колено поз. 16 приварить к барабану ручной дуговой сваркой согласно выносному элементу А2 (лист 2).

5. Сварные соединения, выполненные при изготовлении котла, отвечают требованиям, установленным РД 2730.940.102-92„ Котлы паровые и водогрейные, трубопроводы пара и горячей воды. Сварные соединения. Общие требования."

Контроль качества сварных соединений, выполненных при изготовлении котла, отвечает требованиям, установленным РД 2730.940.103-92„ Котлы паровые и водогрейные, трубопроводы пара и горячей воды.

Сварные соединения. Контроль качества"

Сварные соединения и их контроль при монтажных работах должны соответствовать требованиям РД 34.15.027-93 (РТМ-1с-93)„ Сварка, термообработка и контроль трубных систем котлов и трубопроводов при монтаже и ремонте оборудования электростанций".

6. Сварной шов №1 выполнить электродами типа Э50А ГОСТ 9467-75.

7. Сварной шов №2 выполнить электродами типа Э46 ГОСТ 9467-75.

8. Сварной шов №1 подвергнуть металлографическому исследованию. Сварной шов №2 подвергнуть УЗД 100%.

9. При установке в паре клапана обратного поз. 38 с вентилем запорным поз. 4 использовать фланец с патрубком черт. 00.1822.462 (Р=14 кгс/см²). Сварочные работы выполнить согласно РД 34.15.027-93 (РТМ-1с-93).

10. Все болтовые соединения на передней и задней балках под нижним барабаном, у камер боковых экранов ослабить для возможности теплового расширения.

11. Автоматическое регулирование и звуковая сигнализация верхнего и нижнего предельных уровней воды в котле осуществляется приборами, предусмотренными в системе автоматики котла. Котел комплектуется приборами КИП и автоматики комплектно со щитами. Схемы

					00.8002.444СБ		
Изм.	Лист	№докум.	Подп.	Дата	Котел паровой Е 10-14Р (КЕ-10-14СО) с топкой ПТЛ-РПК-2 2,66/2,44	Лит.	Масса	Масштаб
Разраб.		Аксенова		07.12		А	см. карак.	1:20
Пров.								
Т.контр.		Аксен		07.12		Лист 1	Листов 6	
Рук.								
Н.контр.		Носова		07.12				
Утв.		Кабинец		07.12				

Сайт: dkwr.ru e-mail: dkwr@mail.ru
Тел: +7(960)938-01-02 (многоканальный)
ДКВр.ру

Перв. примен. 00.8002.444 | Справ. № | Подп. и дата | Инв. № дубл. | Взам. инв. № | Подп. и дата | Инв. № подл. 76753 | Подп. и дата 26.08.2012

копировал Лерягина

формат А1

00.8002.444СБ

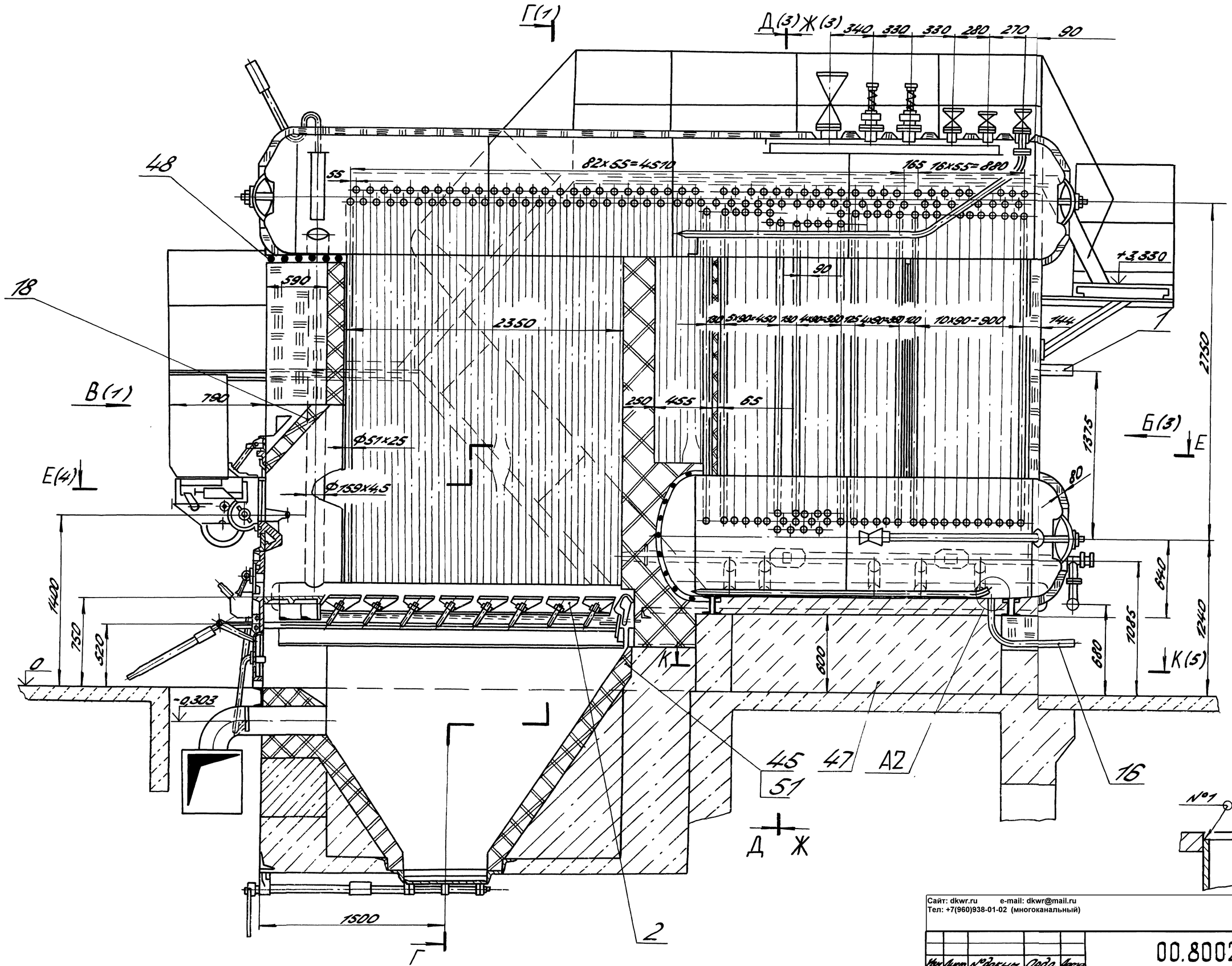

Сайт: dkwr.ru e-mail: dkwr@mail.ru
Тел: +7(960)938-01-02 (многоканальный)

Изм.	Лист	№ докум.	Подп.	Дата	00.8002.444 СБ	Лист 2

Копировал Алексеева Формат А2

Инв. № подл. | Подп. и дата | Взам. инв. № | Инв. № дубл. | Подп. и дата | Справ. № | Перв. примен.

00.8002.444 СБ

Д-Д (2)

Б (2)

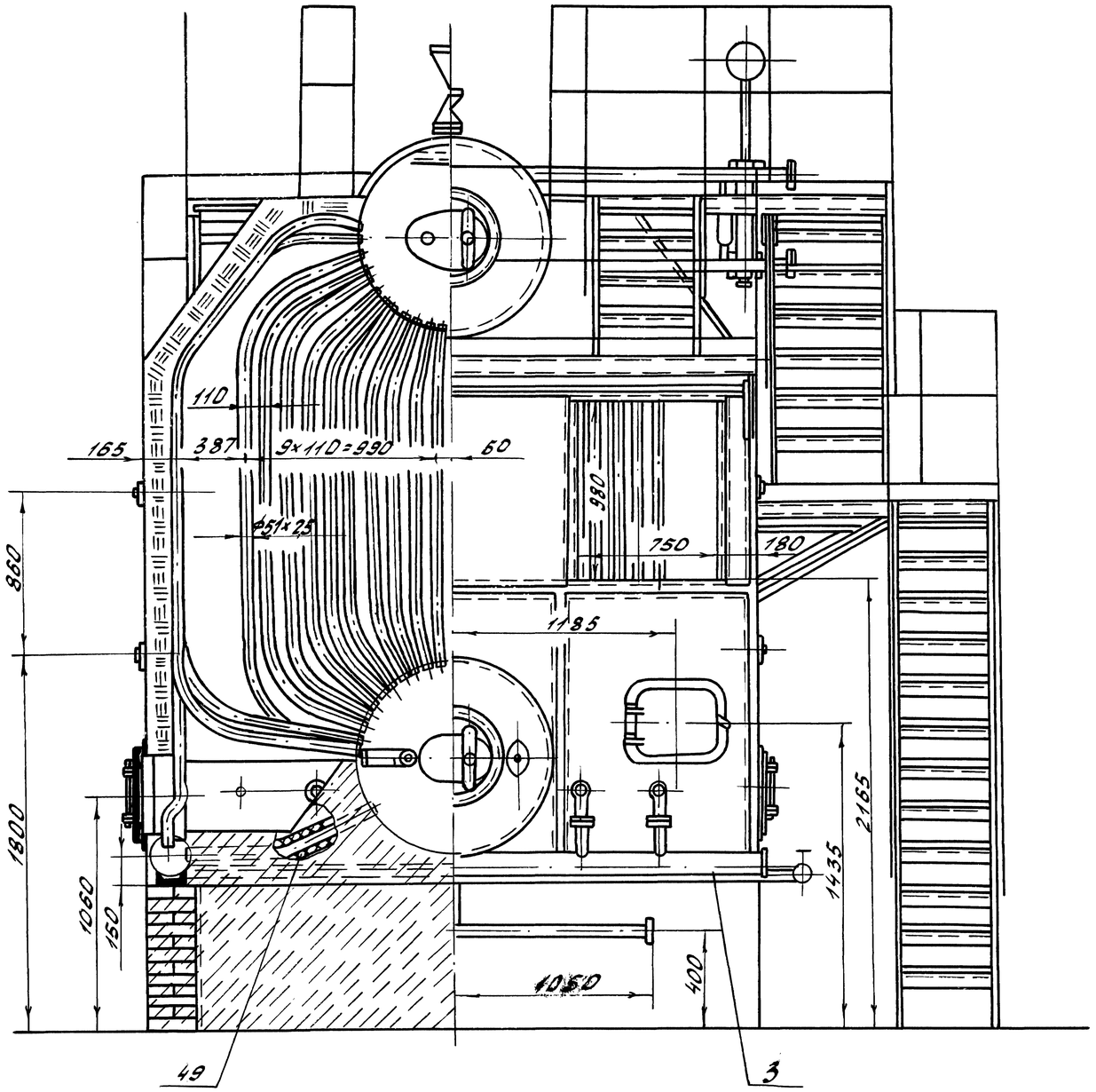

Ж-Ж (2)

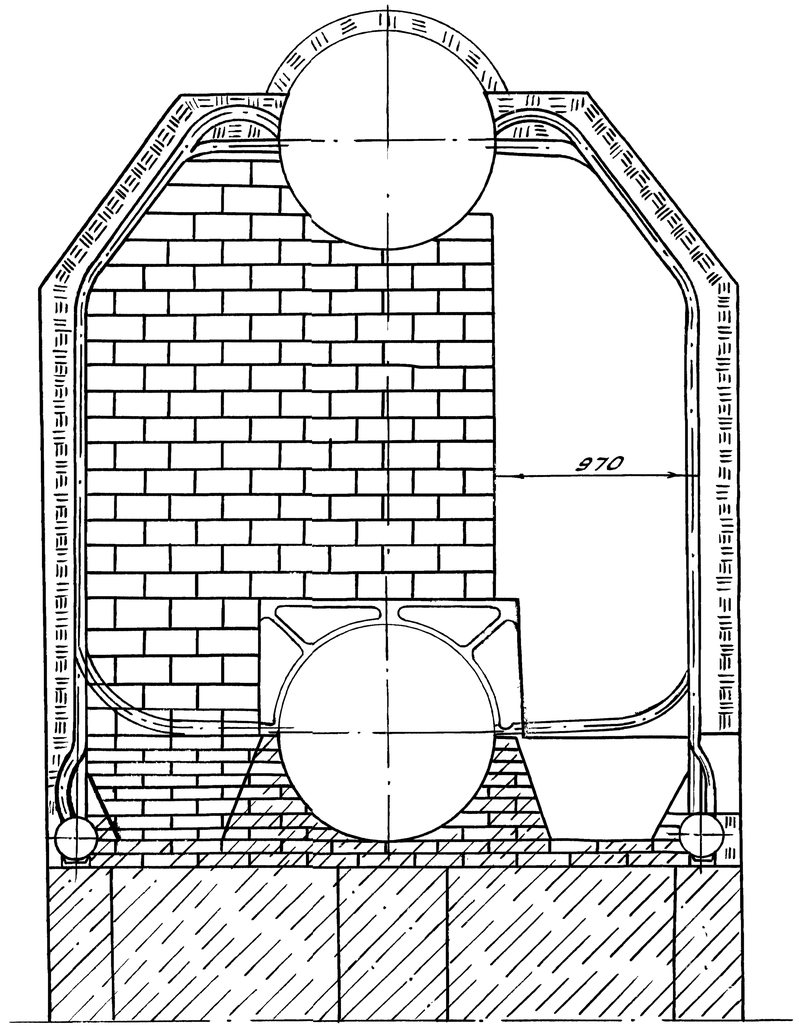

Сайт: dkwr.ru e-mail: dkwr@mail.ru
Тел: +7(960)938-01-02 (многоканальный)

Изм	Лист	N докум.	Подп.	Дата	00.8002.444 СБ	Лист 3

Копировал: Дудина Формат: А2

Перв. примен. 00.8002.444

Справ. N

Инв. N подл. | Подп. и дата | Взам. инв. N | Инв. N дубл. | Подп. и дата

9695 | 26.08.2002

В

А

8 7

00.8002.444СБ

Е-Е (2)

Помосты и лестницы показаны условно

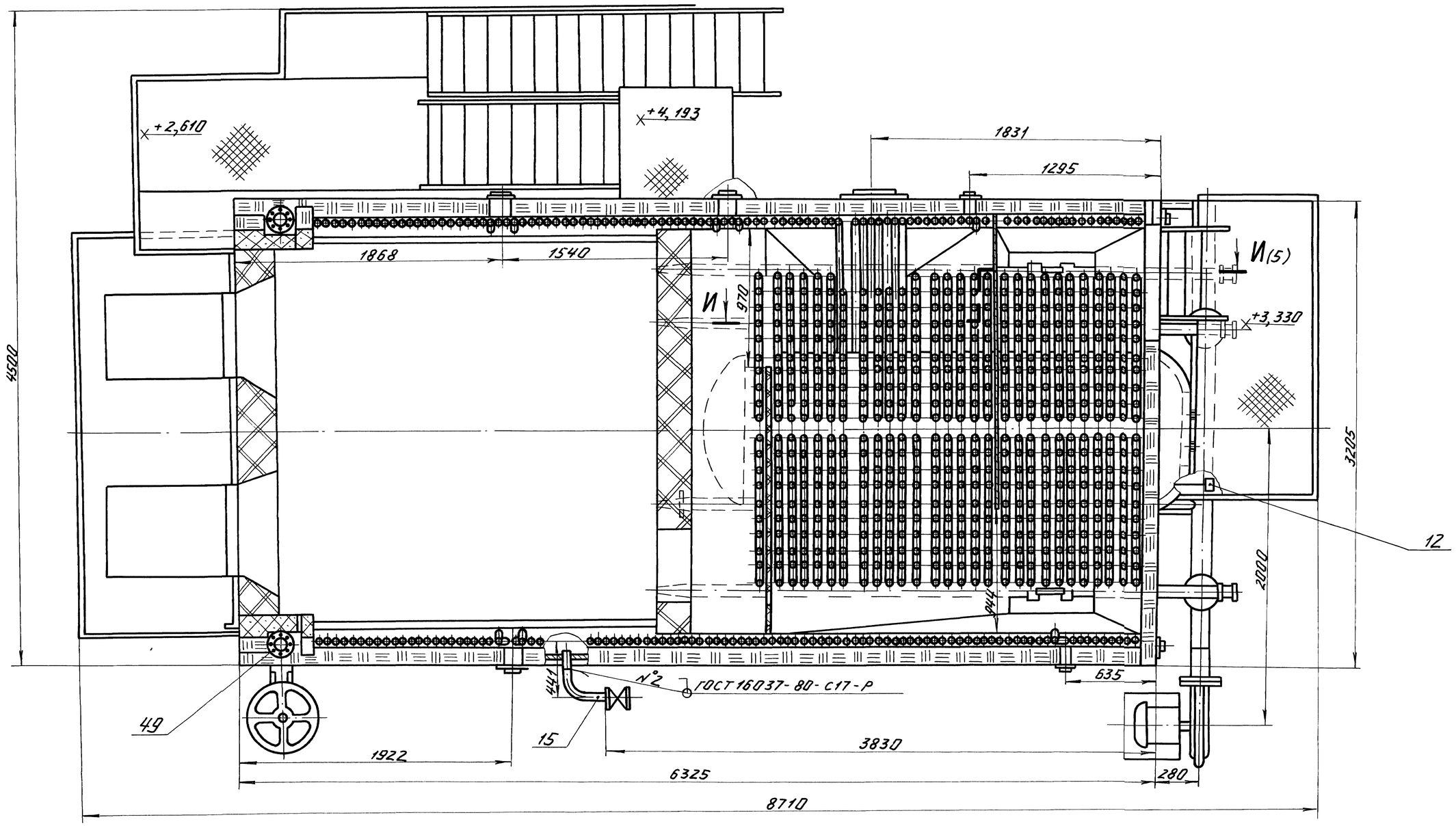

Инв. № подл.	Подп. и дата	Взам. инв. №	Инв. № дубл.	Подп. и дата	Справ. №	Перв. примен.
9693	26.01.2002					00.8002.444

Сайт: dkwr.ru e-mail: dkwr@mail.ru
Тел: +7(960)938-01-02 (многоканальный)

Изм.	Лист	№ докум.	Подп.	Дата	00.8002.444СБ	Лист 4

Копировал Демина Формат А2

00.8002.444СБ

3-3 (1:10) (1)

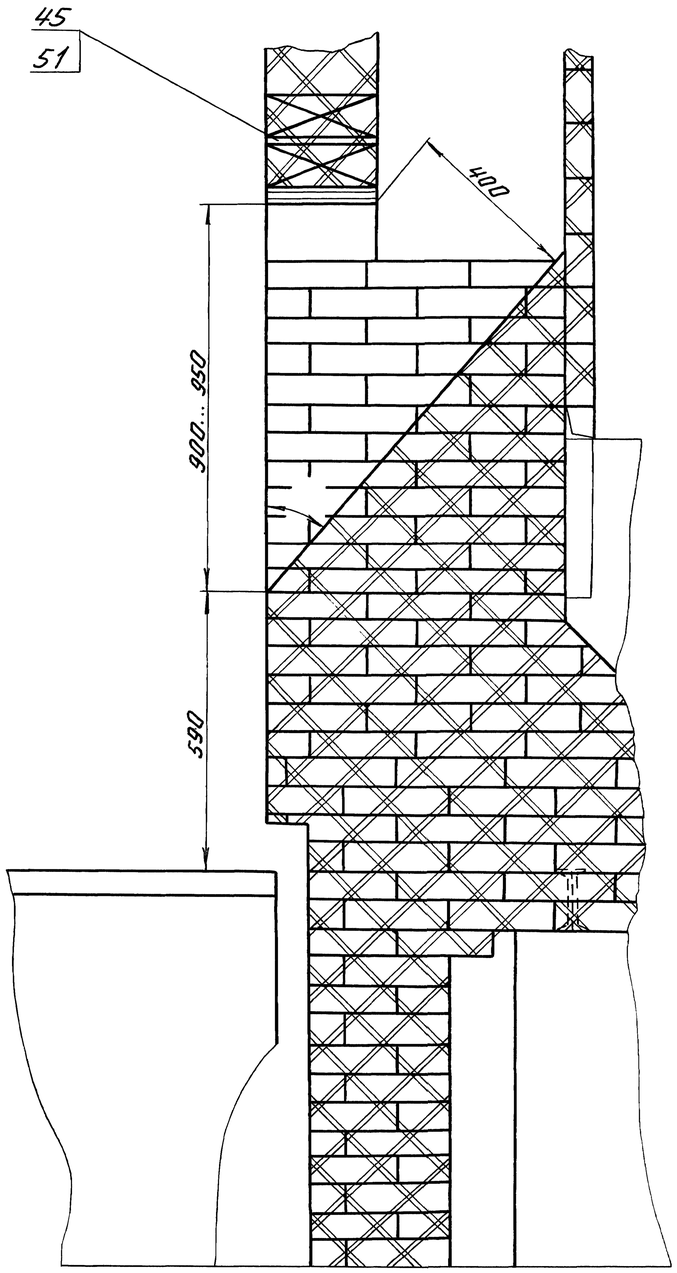

И-И (1:10) (4)

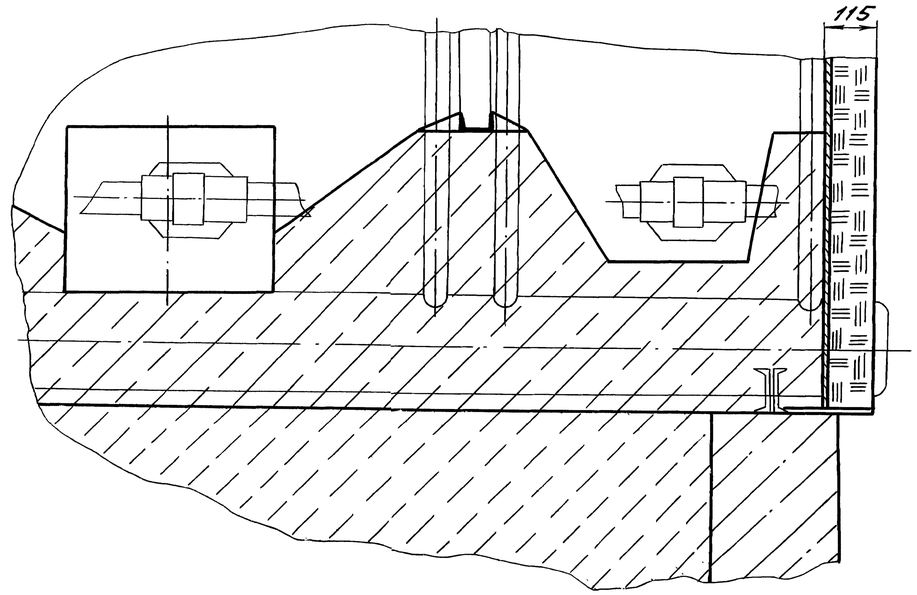

К-К (1:40) (2)

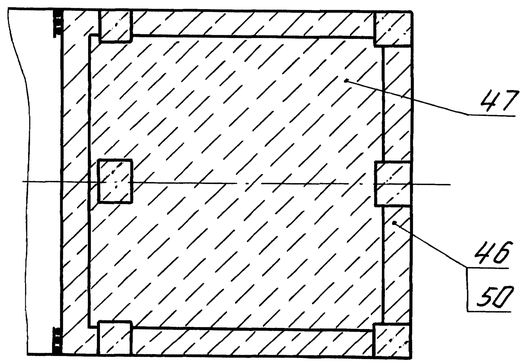

Инв.№ подл.	Подп. и дата	Взам.инв.№	Инв.№ дубл.	Подп. и дата	Справ.№	Перв. примен.
9695	26.08.2010г					

Сайт: dkwr.ru e-mail: dkwr@mail.ru
Тел: +7(960)938-01-02 (многоканальный)

Изм.	Лист	N° докум.	Подп.	Дата	00.8002.444СБ	Лист 5

Копировал Демина формат А2