00.8009.104 СБ

Рис.1

Д–Д (2)

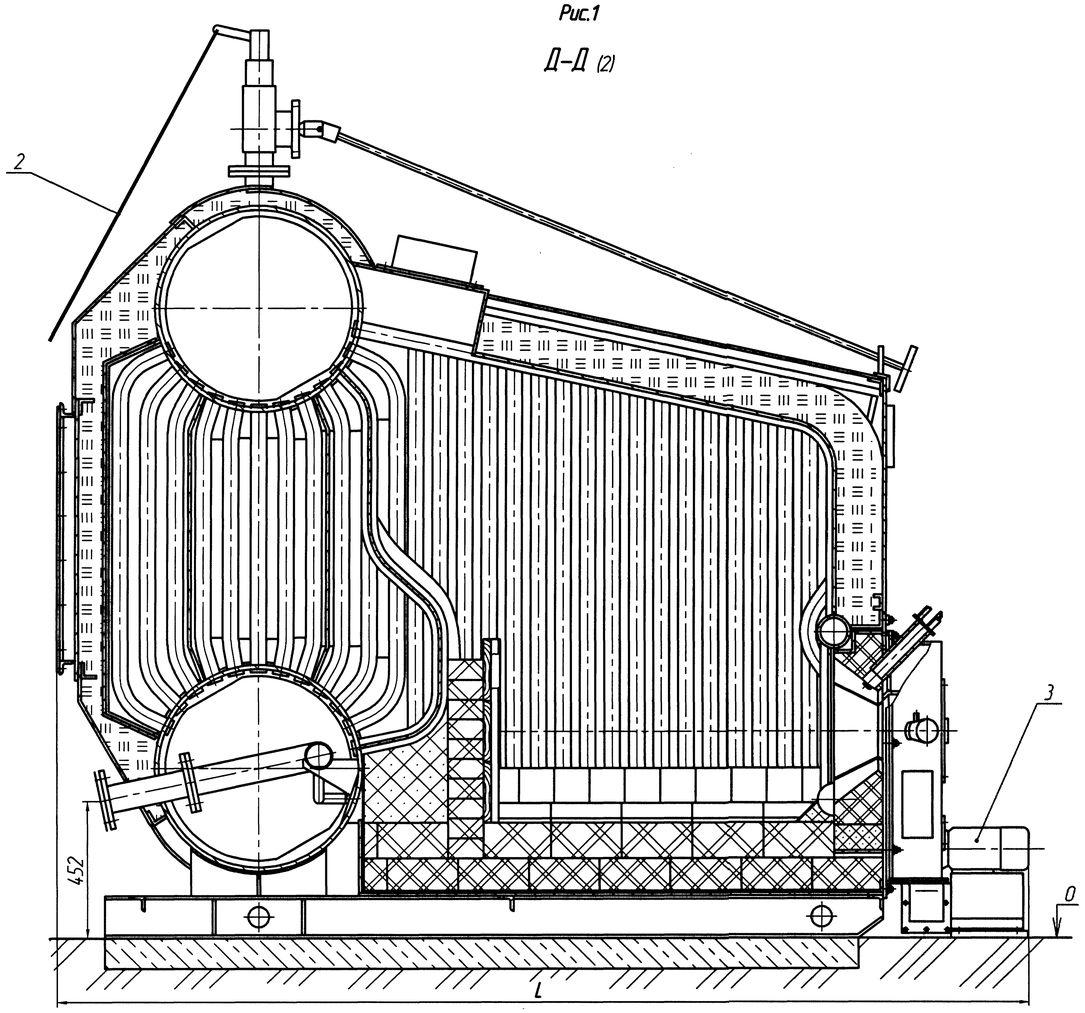

Техническая характеристика

Вид топлива	Природный газ	мазут
Рабочее давление воды на выходе из котла, МПа (кгс/см²)	0,6(6)	
Номинальная теплопроизводительность, МВт (Гкал/ч)	0,7 (0,6)	
Расход расчетного топлива, м³/ч	93	
кг/ч		88
Температура воды, °С		
на входе, не менее	70	
на выходе, не более	115	
Номинальный расход воды через котел, м³/ч	15	
Водяной объем котла, м³	1,46	
Расчетный КПД, %	86	84
Конвективная поверхность нагрева, м²	24,6	
Радиационная поверхность нагрева, м²	7,3	

Технические требования

1.Размеры для справок.

2.Котел изготовлен в соответствии с ГОСТ 21563-93, "Правилами устройства и безопасной эксплуатации паровых котлов с давлением пара не более 0,07 МПа (0,7 кгс/см²), водогрейных котлов и водоподогревателей с температурой нагрева воды не выше 388 К (115°С) и ТУ 24. 243-2003.

3.Присоединительные размеры котла даны в чертеже 00.0113.086 ДМ.

4.Кронштейн поз.10 приварить по ГОСТ 14771-76, сварку выполнить сварочной проволокой марки Св-08 Г2С ГОСТ 2246-70 допускается применение других марок сварочных проволок. Контроль сварного шва производить визуальным и измерительным методами.

Обозначение	Рис.	Типоразмер котла	Типоразмер горелки	Вид топлива	L, мм	Масса, кг	Масса металла под давлением, кг	Масса арматуры и горелочного устройства, кг	Масса прочего металла, кг	Масса изоляционного материала, кг
00.8009.104	1	КВ-0,7Гн (КВЕ-0,7-115Гн)	ГГ-1	природный газ	3180	3630	1750	180	745	955
-01	2	КВ-0,7Гн/М (КВЕ-0,7-115ГМ)	L5Z/1-D	легкое топливо	3400	3625	1750	185	735	955
-02	3	КВ-0,7Гн/М (КВЕ-0,7-115ГМ)	РГМГ-1	природный газ, мазут	3440	3720	1750	270	745	955
-03	4	КВ-0,7Гн (КВЕ-0,7-115Гн)	G5/1-D	природный и сжиженный газ	3600	3620	1750	185	730	955
-04	5	КВ-0,7Гн/М (КВЕ-0,7-115ГМ)	GL5/1-D	природный и сжиженный газ, легкое топливо	3600	3620	1750	185	730	955
-05	6	КВ-0,7Гн/М (КВЕ-0,7-115ГМ)	RGMS7/1-D	природный и сжиженный газ, среднее и тяжелое топливо	3670	3610	1750	205	700	955
-06	7	КВ-0,7Гн/М (КВЕ-0,7-115ГМ)	M5Z/1-D	среднее и тяжелое топливо	3400	3620	1750	200	715	955

1	50201-075-03			00.8009.104 СБ	
Изм. Лист	№ докум.	Подп.	Дата	Котел водогрейный КВ-0,7 (КВЕ-0,7-115)	Лит. / Масса / Масштаб: А / см. табл. / 1:10
Разраб.	Андрющенко		04.09.03		Лист 1 / Листов 3
Пров.	Тараненко		04.09.03		
Т.Контр.					
Рук.	Болдин		04.09.03	Сайт: dkwr.ru e-mail: dkwr@mail.ru	ДКВр.ру
Н.Контр.	Прохорова		4.09.03	Тел: +7(960)938-01-02 (многоканальный)	
Утв.	Суслин		09.03		

Перв. примен. | Справ. N | Подп. и дата | Инв. № дубл. | Взам. инв. № | Подп. и дата | Инв. № подл. 9669 | 10.11.03.

Копировал: Формат А1

Рис.1

А

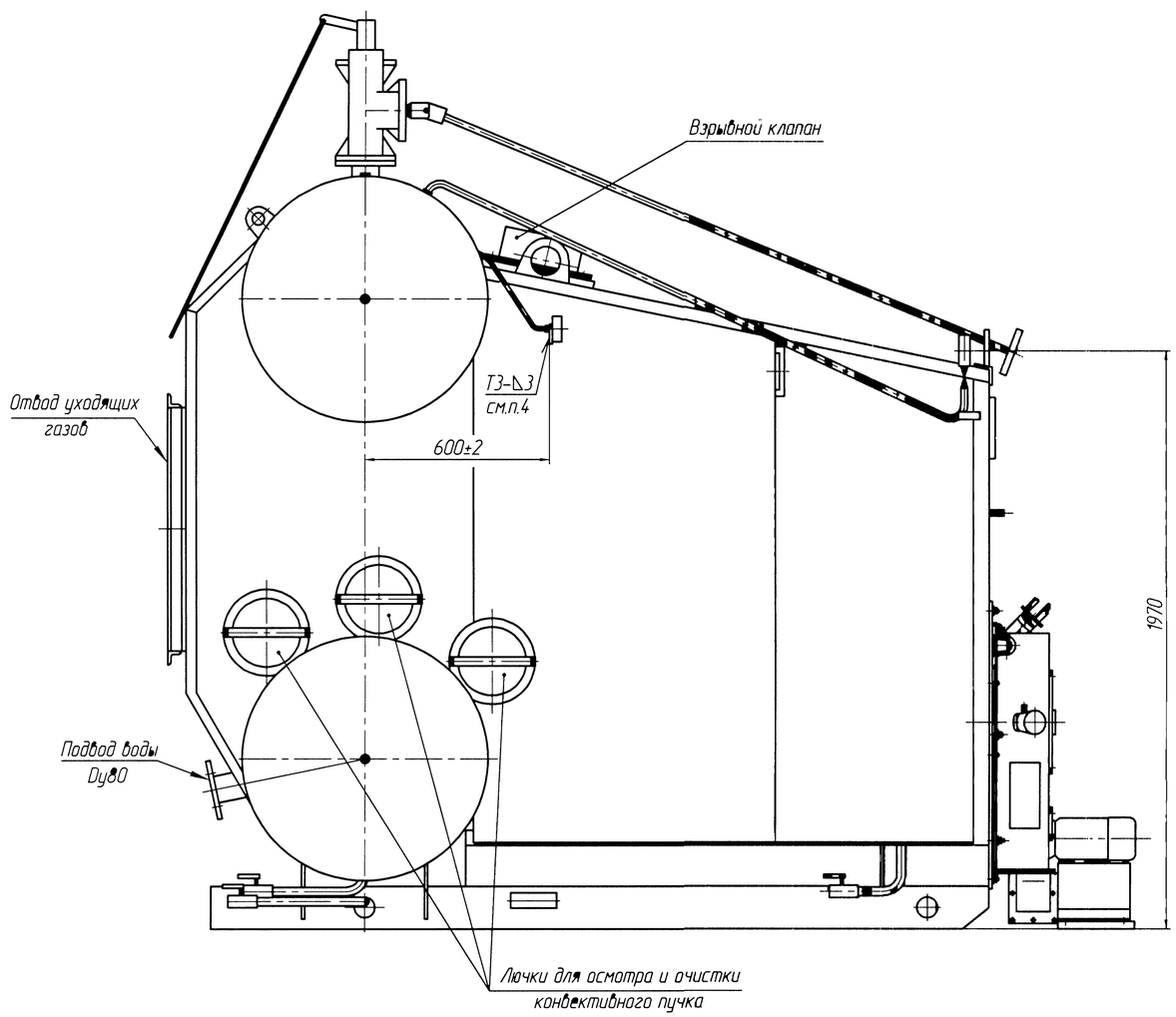

Б

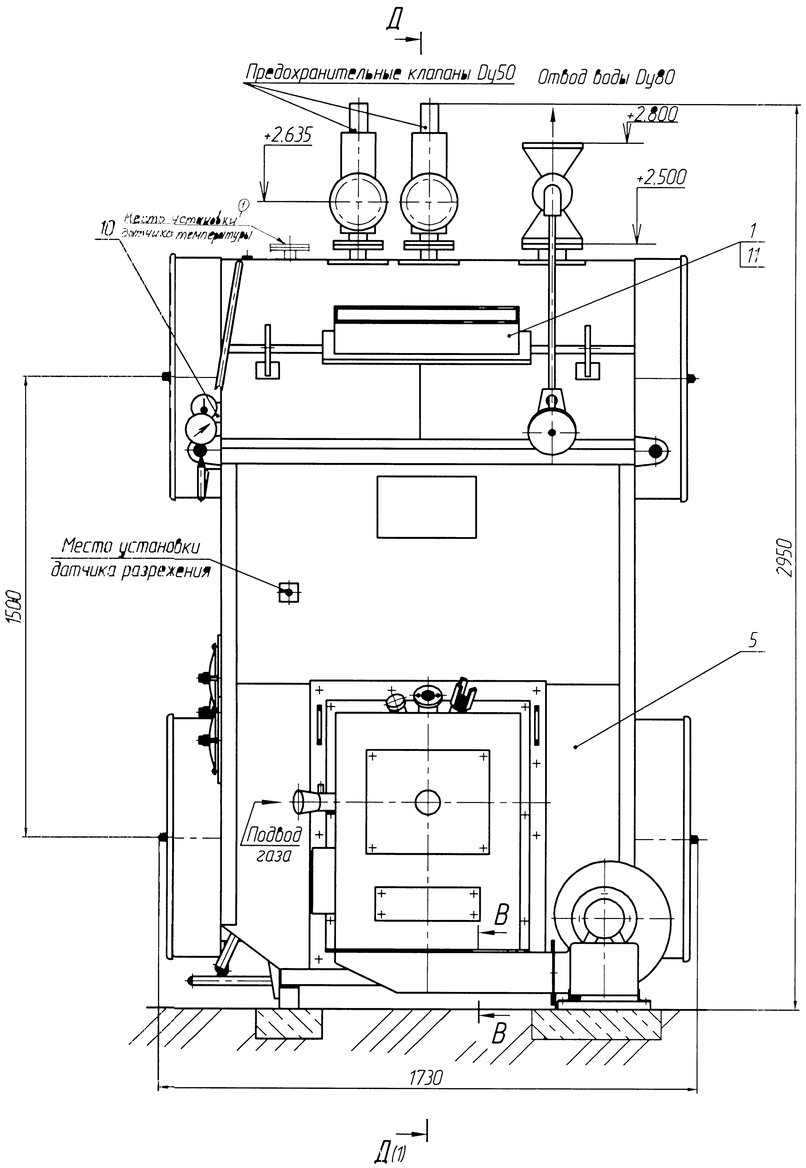

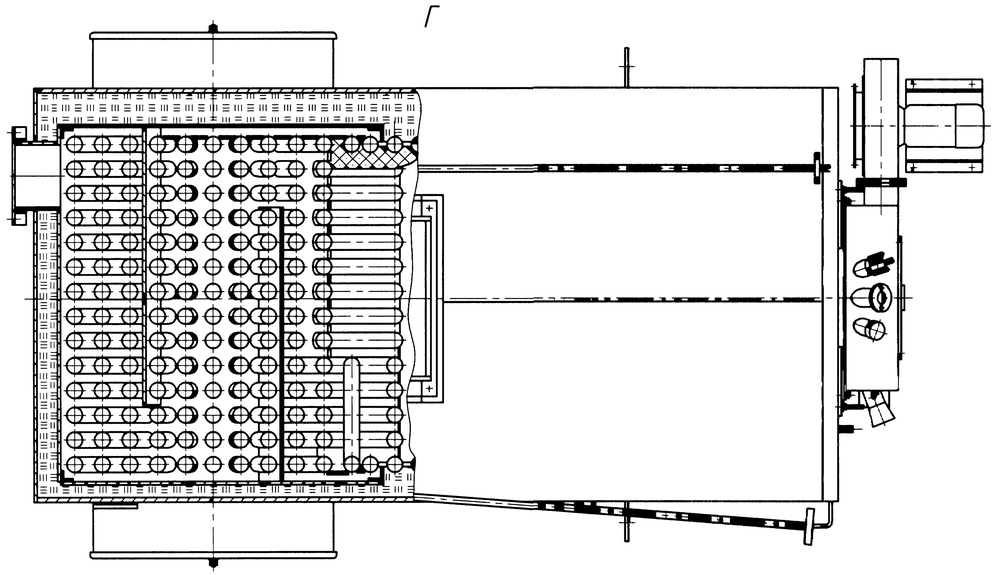

В–В(1:2)

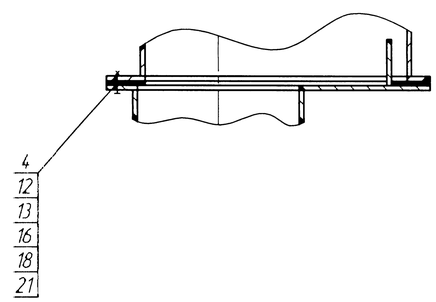

1	-	5021.01-13 ЧУ-04		6.12.04	00.8009.104 СБ
Изм.	Лист	№ докум.	Подп.	Дата	

Лист 2

Перв. примен. | Справ. № | Подп. и дата | Инв. № дубл. | Взам. инв. № | Подп. и дата | Инв. № подл.

Копировал | Формат А1

Рис.2
Остальное – см. Рис.1

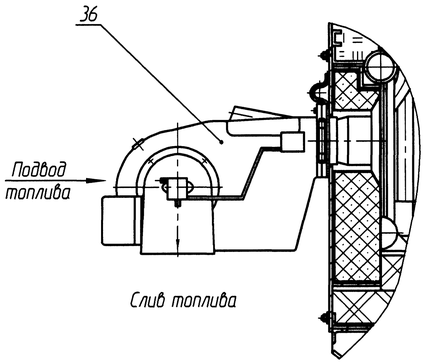

Рис.3
Остальное – см. Рис.1

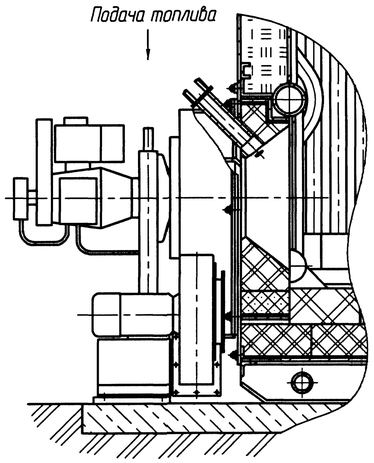

Рис.4
Остальное – см. Рис.1

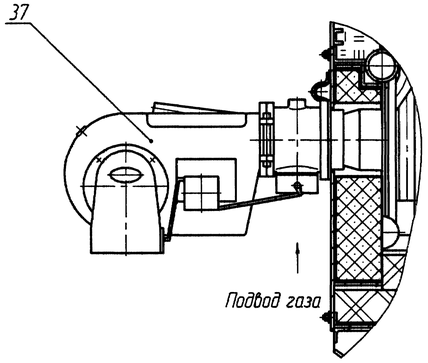

Обозначение	Наименование
	Клапан обратный
	Вентиль
	Кран трехходовой
	Клапан предохранительный
	Манометр
	Кран проходной
	Термометр

Рис.5
Остальное – см. Рис.1

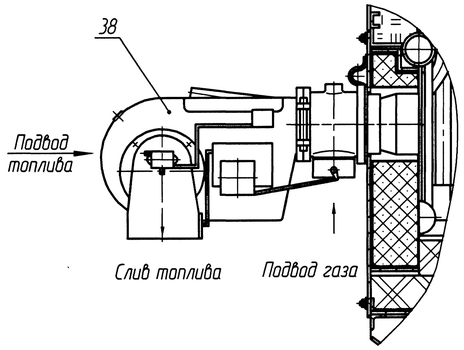

Рис.6
Остальное – см. Рис.1

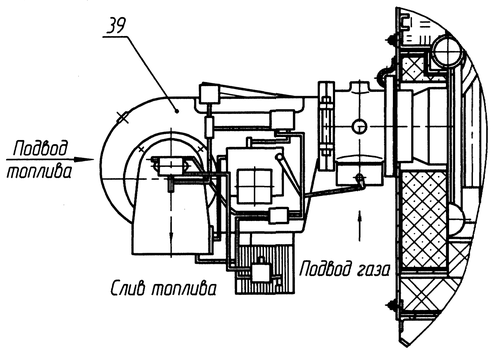

Рис.7
Остальное – см. Рис.1

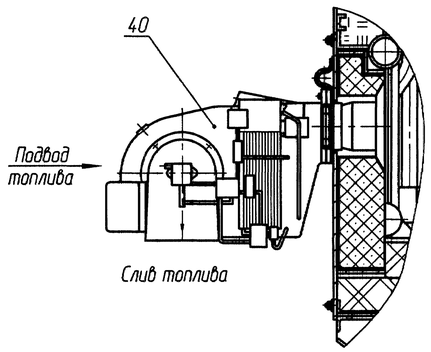

Схема расположения арматуры

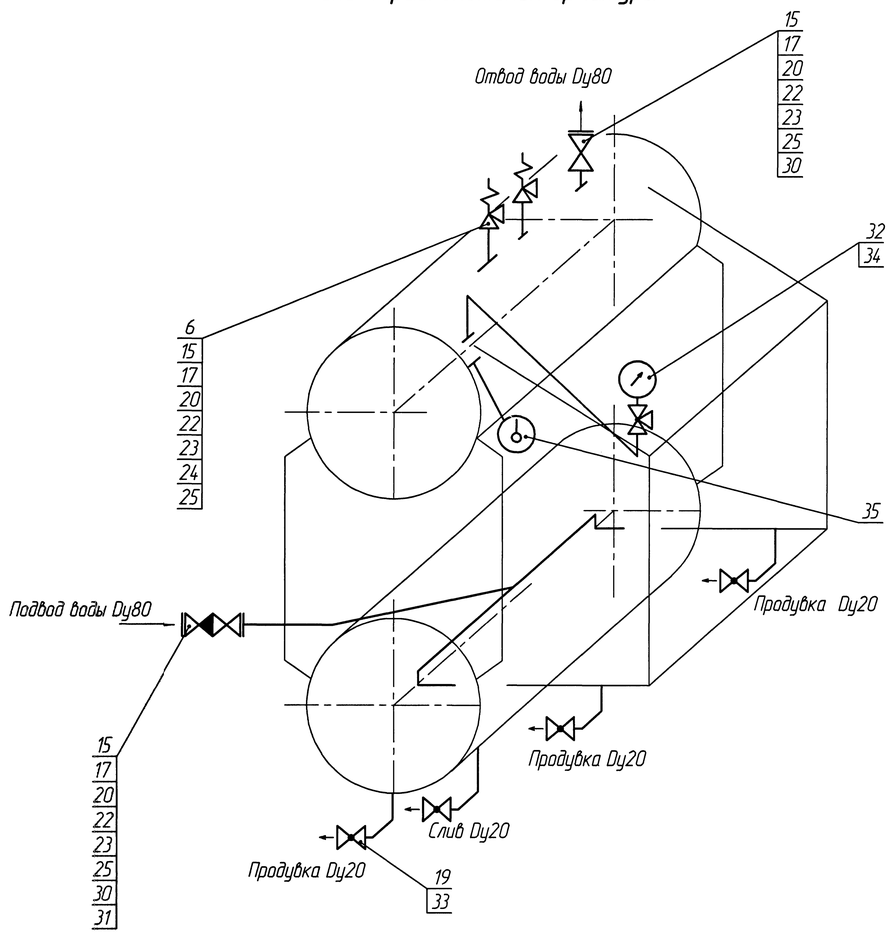

Изм.	Лист	№ докум.	Подп.	Дата	00.8009.104 СБ	Лист 3

Перв. примен. | Справ. № | Подп. и дата | Инв. № дубл. | Взам. инв. № | Подп. и дата 18.11.23 | Инв. № подл. 9906/19