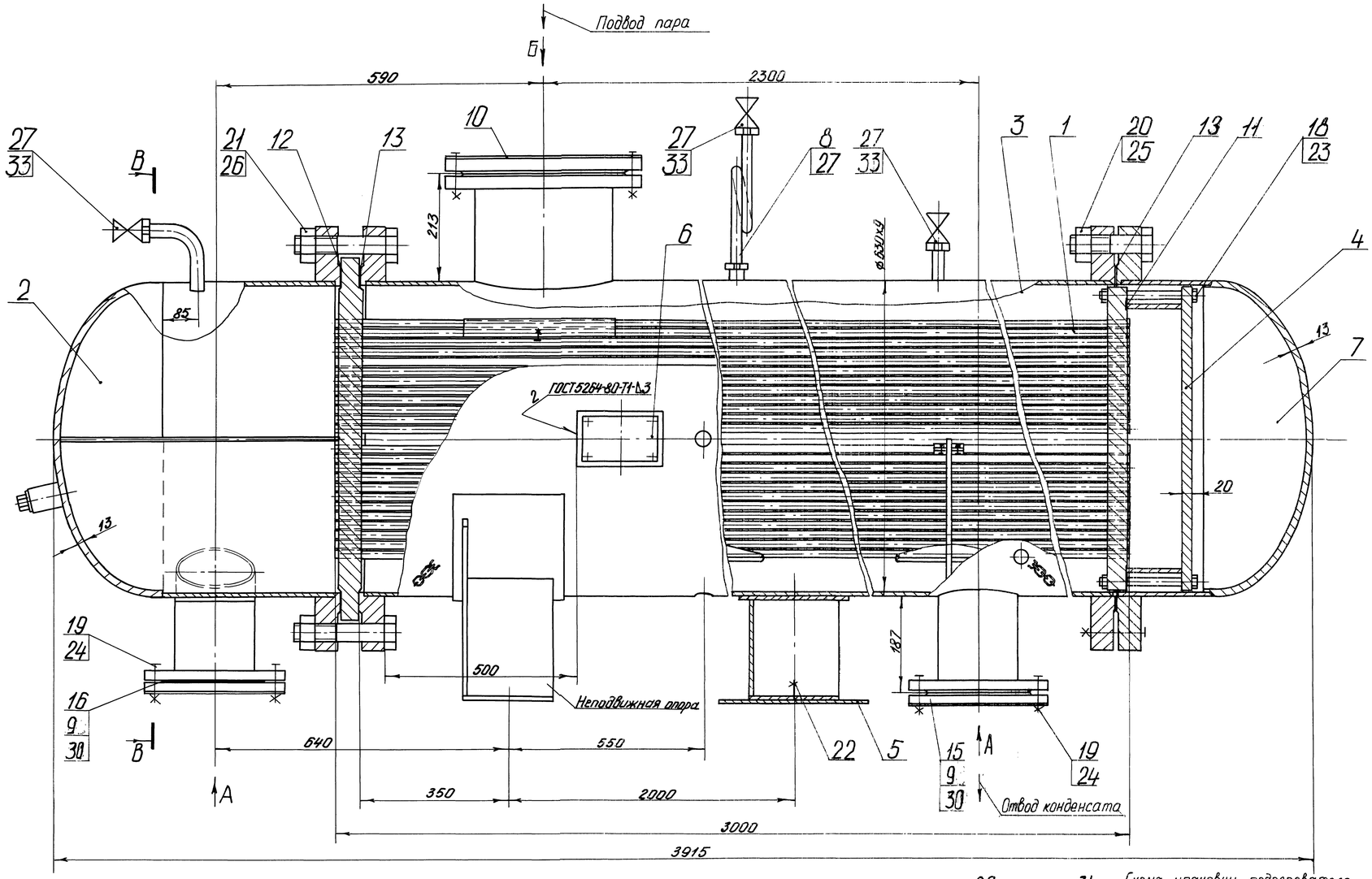

Схема упаковки подогревателя

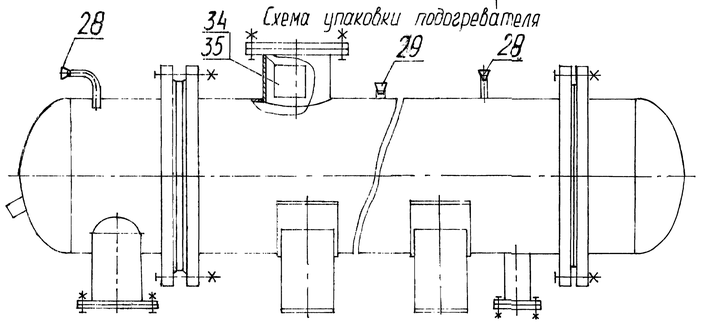

В-В (1:10)

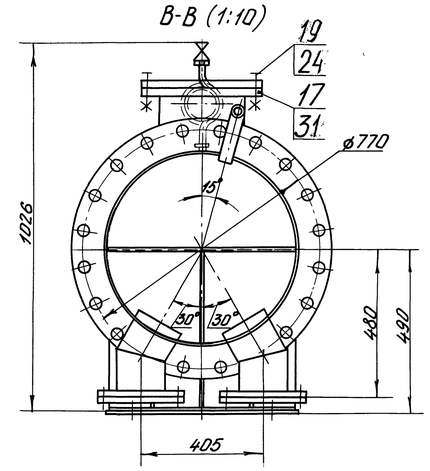

Схема расположения отверстий в опорах

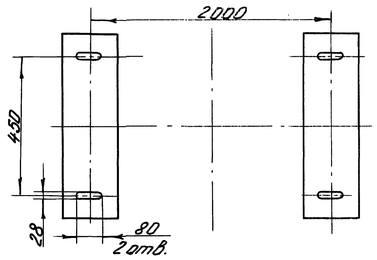

Б

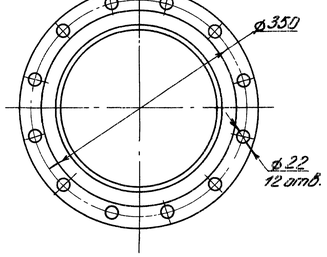

А

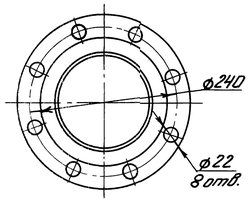

Техническая характеристика

Наименование	Размерность	Пар	Нагреваемая вода
Температурный график	°С	—	70/150
Расход воды номинальный	т/ч	—	93
Давление расчетное	МПа(кгс/см²)	0,9 (9)	—
Давление рабочее	МПа(кгс/см²)	0,7 (7)	—
Гидравлическое сопротивление при расчетном расходе воды	м. вод. ст.		6
Количество ходов	—	1	4
Вместимость трубного пространства	м³(л)	0,181 (181)	
Вместимость межтрубного пространства	м³(л)	0,855 (855)	
Площадь поверхности теплообмена	м²	53	
Теплопроизводительность номинальная	МВт (Гкал/ч)	7,6 (6,55)	

Технические требования

1. Размеры без предельных отклонений для справок.
2. Требования к конструкции, изготовлению, монтажу, содержанию и обслуживанию подогревателя определяются действующими „Правилами устройства и безопасной эксплуатации сосудов, работающих под давлением", ОСТ 26.291-94, ОСТ 108.271.105-76.
3. Подогреватель пароводяной относится к 4 группе сосудов и не подлежит регистрации в органах Госгортехнадзора России в соответствии со статьей 6.2.2. „Правил устройства и безопасной эксплуатации сосудов, работающих под давлением".
4. Контроль качества изготовления производить визуальным и измерительным методами в соответствии с РД 34.10.130-96 и гидравлическим испытанием. Оценка качества сварных соединений в соответствии с требованиями „Правил..." на сосуды, ОСТ 26-291-94, РД 2730.940.103-92.
5. Сварные швы выполнить электродами марки МР-3 ГОСТ 9467-75.
6. Пробное давление при гидравлическом испытании в корпусе и в трубной системе $1{,}25^{+0{,}05}$ МПа ($12{,}5^{+0{,}5}$ кгс/см²).
7. Не разрешается пуск пара до начала циркуляции нагреваемой воды в водном пространстве.
8. Скорость подъема и снижения давления при гидравлическом испытании не должна превышать 0,5 МПа (5 кгс/см²) в минуту. После испытания воду слить, сосуд осушить.
9. Подогреватель маркировать обозначением чертежа лакокрасочным материалом контрастного цвета.
10. На период транспортирования и хранения на поверхность подогревателя нанести атмосферостойкое лакокрасочное покрытие. Класс покрытия VII ГОСТ 9.032-74.
11. На наружные обработанные поверхности нанести консервационное покрытие по варианту временной защиты ВЗ-1 ГОСТ 9.014-78. Срок защиты 1 год.
12. Во избежание вскипания воды в подогревателе ее давление должно превышать давление пара не менее, чем на 0,1 МПа (1,0 кгс/см²).
13. Арматура, контрольно-измерительные приборы, предохранительные устройства в объем поставки не входят.
14. Подогреватель поставляется одним местом.
15. Вентили поз. 33, контргайки поз. 27, трубку сифонную поз. 8 упаковать в бумагу поз. 34, обвязать шпагатом поз. 35 и закрепить внутри патрубка подвода пара.

1	зам.	50302-404-04				00.8111.053 СБ		
Изм.	Лист	№ докум.	Подп.	Дата				
Разраб.	Суслина			28.09.05	Подогреватель пароводяной ПП1-53-7-IV	Лит.	Масса	Масшт.
Провер.	Гобрилова			29.09.05		0	1808	1:5
Т.контр.	Казанцева			1.11.05				
Рук.	Атаянина			01.01.06		Лист	Листов 1	
Н.контр.	Носова			1.12.10	Сайт: dkwr.ru e-mail: dkwr@mail.ru Тел: +7(960)938-01-02 (многоканальный)	ДКВр.ру		
Утв.	Хмелев			1.12.10				

Перв. примен. | Справ. № | Подп. и дата | Инв. № дубл. | Взам. инв. № | Подп. и дата | Инв. № подл. | 99.2.20 | 6.07.04