00.8111.060 СБ

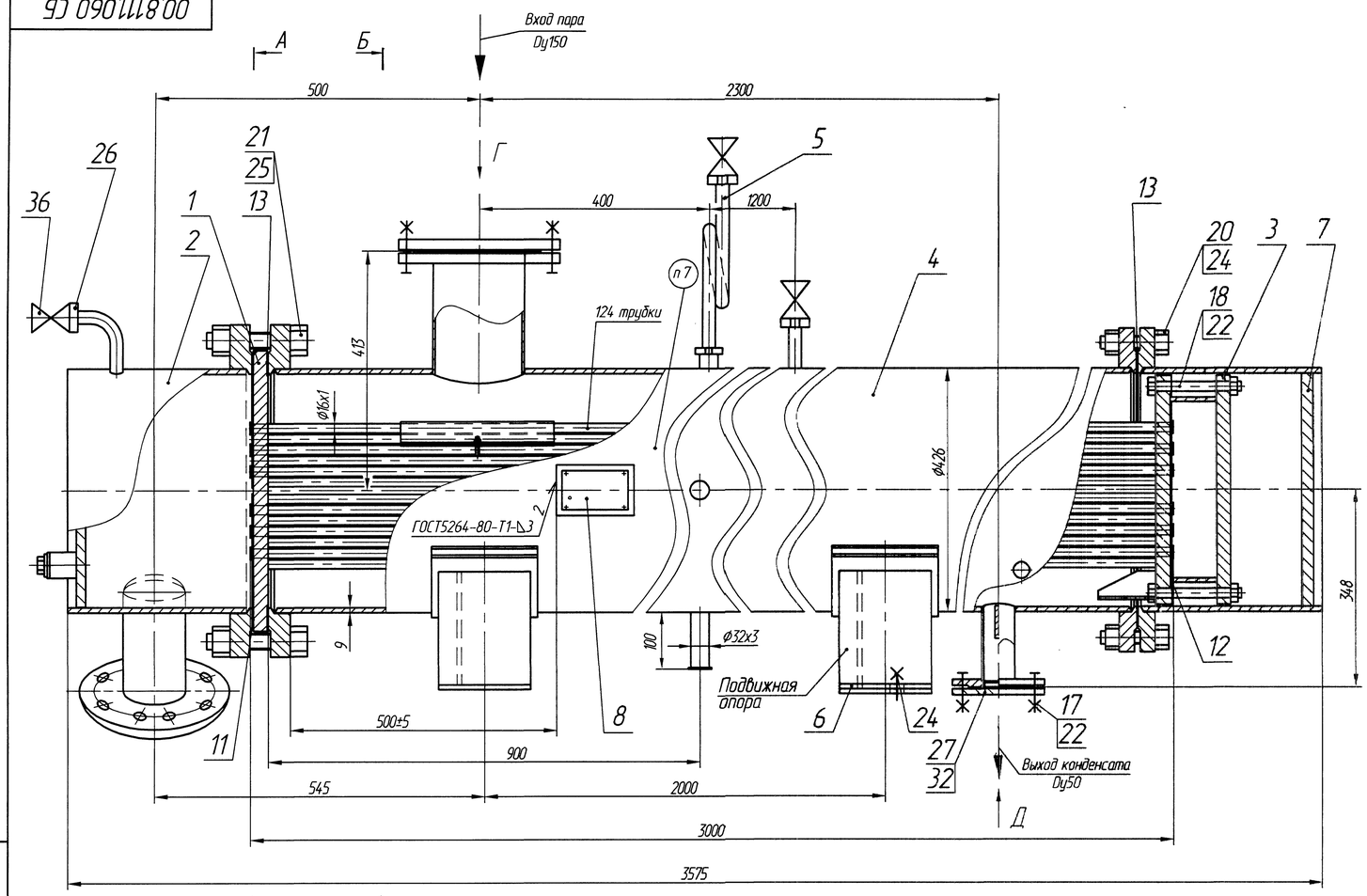

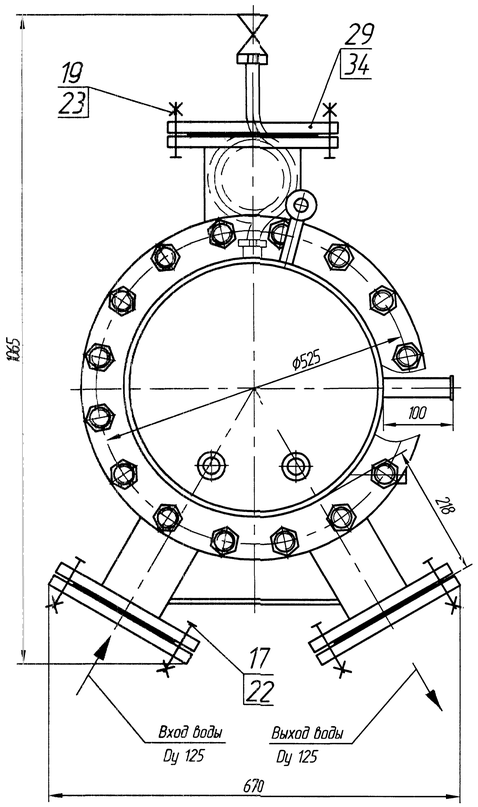

А–А

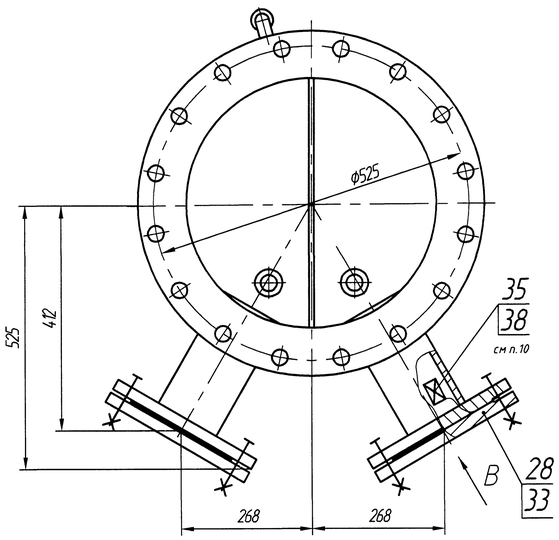

Б – Б

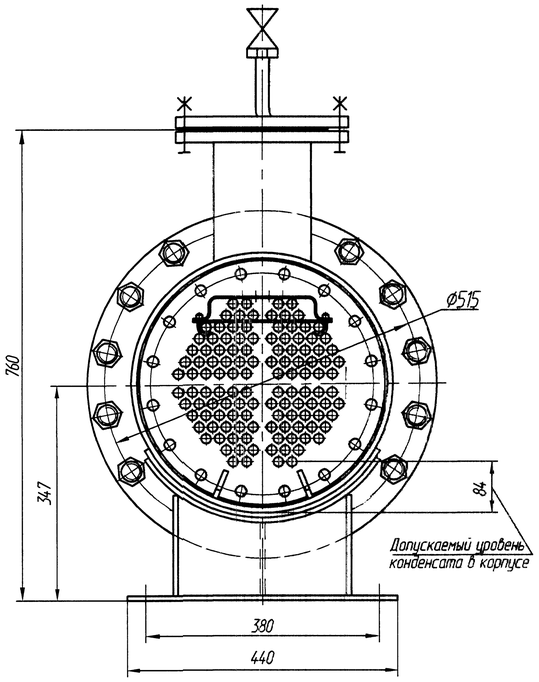

Схема упаковки подогревателя

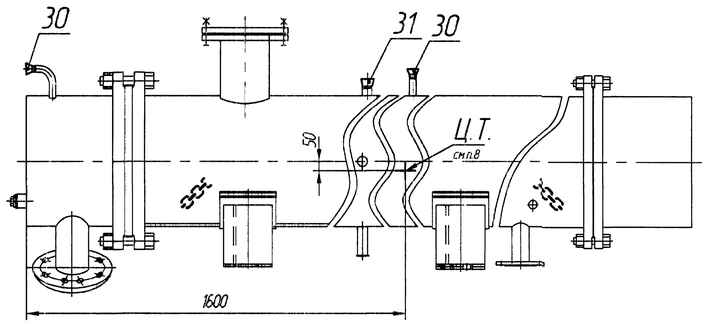

В

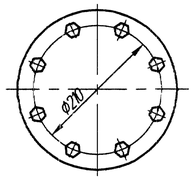

Г

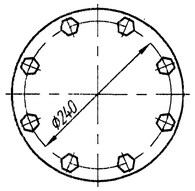

Д

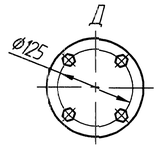

Техническая характеристика

Наименование	Размерность	Пар	Нагреваемая вода
Расход воды номинальный	т/ч	—	59,0
Давление рабочее	МПа (кгс/см²)	0,7 (7)	—
Давление расчетное	МПа (кгс/см²)	1,0 (10)	1,6 (16)
Теплопроизводительность номинальная	Гкал/ч	2,98	—
Гидравлическое сопротивление при расчетном расходе воды	м.вод.ст	—	3,0
Количество ходов	—	1	2
Вместимость трубного пространства	м³ (л)	0,060 (60)	
Вместимость межтрубного пространства	м³ (л)	0,324 (324)	
Площадь поверхности нагрева	м²	17,2	
Температурный график	°С	70/130	

Технические требования

1. Размеры без предельных отклонений для справок.
2. Требования к конструкции, изготовлению, монтажу, содержанию и обслуживанию подогревателя пароводяного определяются действующими "Правилами устройства и безопасной эксплуатации сосудов, работающих под давлением", ОСТ 26.291-94 "Сосуды и аппараты стальные сварные. Общие технические условия", ОСТ 108.271.105-76 "Подогреватели пароводяные тепловых сетей"
3. Подогреватель пароводяной относится к 4 группе сосудов, не подлежит регистрации в органах Госгортехнадзора России в соответствии со статьей 6.2 "Правил на сосуды".
4. Сварные швы выполнить электродами марки МР-3 ГОСТ 9466-75. Допускается применение других марок электродов согласно РД 2730.940.102-92. "Котлы паровые и водогрейные. Трубопроводы пара и горячей воды. Сварные соединения. Общие требования".
5. Контроль качества изготовления производить визуальным и измерительным методами, согласно РД 34.10.130-96 "Инструкция по визуальному и измерительному контролю" и в соответствии с требованиями "Правил на сосуды", ОСТ 26.291-94.
6. Пробное давление при гидравлическом испытании – в корпусе $1{,}3^{+0{,}05}$ МПа ($13^{+0{,}5}$ кгс/см²); в трубной системе $2{,}0^{+0{,}07}$ МПа ($20^{+0{,}7}$ кгс/см²). Скорость подъема и снижения давления при гидравлическом испытании не должна превышать 0,5 МПа (5 кгс/см²) в минуту. Время выдержки 10 минут. После испытания воду слить, подогреватель осушить.
7. Маркировать обозначением чертежа лакокрасочным материалом контрастного цвета
8. Манипуляционные знаки "Место строповки", "Центр тяжести" нанести согласно ГОСТ 14.192-96.
9. Трубку сифонную, поз.5, черт. 00.2885.020 вместе с контргайками поз.26, клапаны, поз.36 – перевязать шпагатом поз.38, уложить в патрубок входа пара, закрепить за болтовое отверстие фланца
10. Упаковочный лист вложить в герметичный пакет поз.35, перевязать шпагатом поз.38, закрепить за болтовое отверстие фланца и опустить внутрь камеры передней водяной поз.2.
11. Не разрешается пуск пара до начала циркуляции нагреваемой воды в трубном пространстве.
12. Допускается повышение температуры греющего пара до 200°С и рабочего давления в корпусе до 1,0 МПа (10 кгс/см²), воды соответственно до 200°С и 1,6 МПа (16 кгс/см²).
13. Во избежание вскипания воды в подогревателе ее давление должно превышать давление пара не менее, чем на 0,1 МПа (1,0кгс/см²).
14. Теплопроизводительность и основные размеры подогревателя определены с учётом оптимальных параметров для тепловых сетей, работающих по температурному графику 70/130°С при давлении пара 0,7 МПа (7 кгс/см²).

Изм	Лист	№ докум	Подпись	Дата	00.8111.060 СБ			
Разраб	Попов			03.03.2003	Подогреватель пароводяной ПП2-17-7-II	Лит	Масса	Масштаб
Пров	Гаврилова			11.03.2003		0	730	1:5
Т контр	Соколов			07.03.2003		Лист	Листов 1	
Рук	Артемьева			11.03.2003	Сайт: dkwr.ru e-mail: dkwr@mail.ru Тел: +7(960)938-01-02 (многоканальный)	ДКВр.ру		
Н контр	Лисицина			08.03.2003				
Утв	Хмелев			11.03.2003				

Перв. применение | Справ. № | Подп. и дата | Инв. № дубл. | Взам. инв. № | Подп. и дата | Инв. № подл. 29100 | 16.12.03

Копировал | Формат А1