Восстановленный подлинник №1

00.8115.001СБ

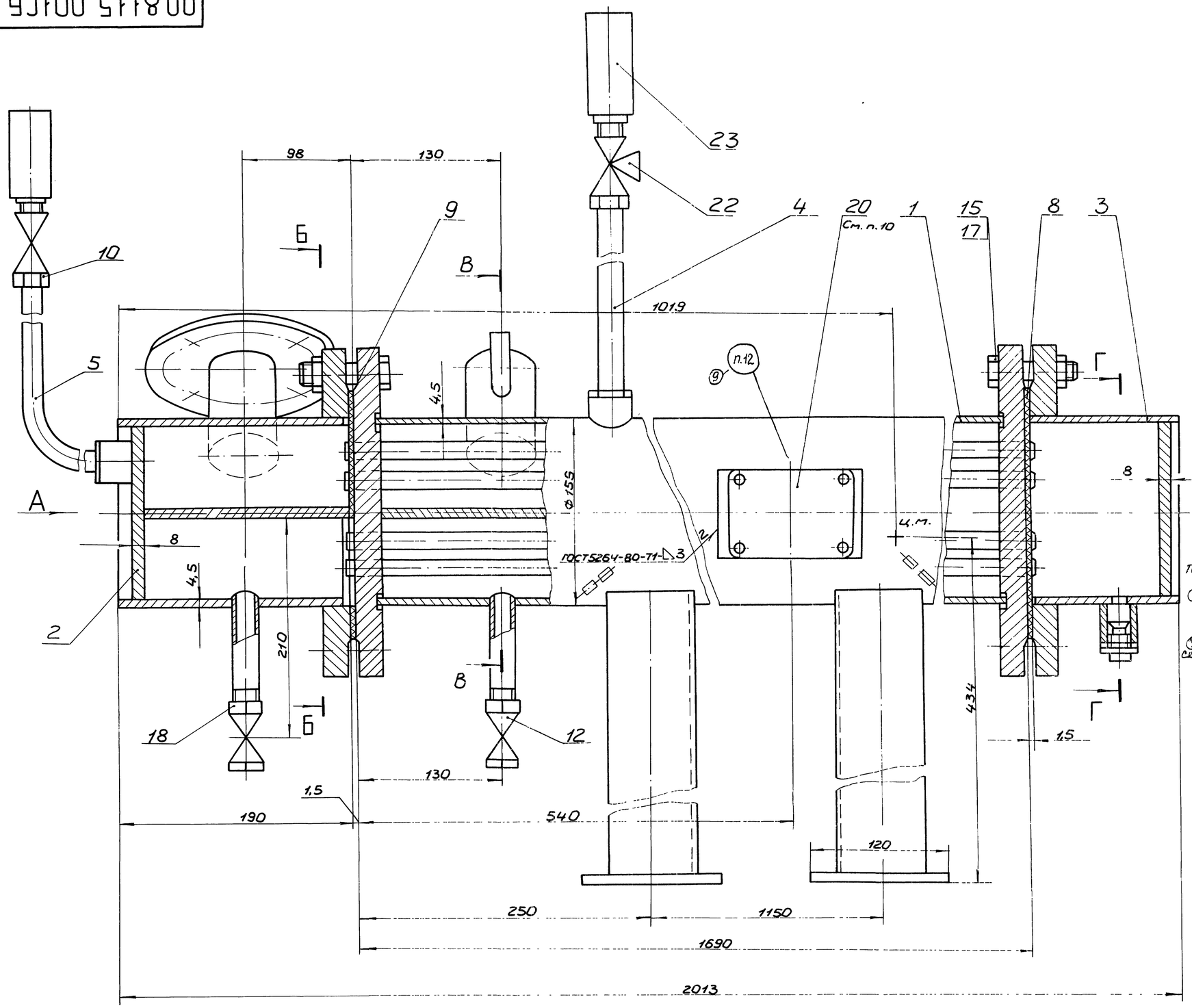

Техническая характеристика

Наименование	Размерность	Греющая вода	Нагреваемая вода
Количество воды	т/ч	2,5	10
Давление рабочее	МПа (кгс/см²)	0,02 (0,2)	0,7 (7)
Температура на входе	°С	104,2	40
Температура на выходе	°С	60	50
Количество ходов		4	4
Поверхность нагрева	м²	1,6	

Технические требования.

1. Размеры без предельных отклонений для справок.
2. Требования к конструкции, изготовлению, монтажу, содержанию и обслуживанию теплообменника определяется действующими „Правилами устройства и безопасной эксплуатации сосудов, работающих под давлением", утвержденных Госгортехнадзором СССР ⑨ ~~15 мая 1970г~~ 27 ноября 1987, ТУ 108-869-79.
Согласно статьи 6-2-2 вышеуказанных „Правил" теплообменники Q = 5-10 т/ч не подлежат регистрации в органах Госгортехнадзора. ⑨ Теплообменник относится к группе сосудов.
3. Сварку производить электродами марки ⑨ МР-3 ~~АНО-5~~ ГОСТ 9466-75.
4. Пробное давление при гидроиспытании в корпусе и трубной системе 1 МПа (10 кгс/см²) $^{+0,05}$ $^{+0,5}$. ⑨ Скорость снижения и повышения давления не должна превышать 0,5 МПа (5 кгс/см²)/ч.
5. Основные параметры и характеристика теплообменника на расчетном тепловом режиме приведены в таблице.
6. Запрещается пуск греющей воды до начала циркуляции нагреваемой воды в межтрубном пространстве.
7. Допускается повышение температуры греющей воды до 160°С и давления (избыточного) до 0,7 МПа (7 кгс/см²).
8. Объем трубного пространства 10 л, объем межтрубного пространства - 22 л.
9. Лист поз. 6 служит для проведения гидроиспытания и упаковки.
10. По требованию з/наряда для экспортных поставок табличка в сборе поз. 20 на русском языке по СТП53.8586-008, на английском языке - по СТП518586-005.
11. Манипуляционные знаки „Место строповки", „Центр масс" нанести согласно ГОСТ 14192-77.
⑨ 12. Маркировать номером чертежа.

					00.8115.001СБ			
6	5004-058-88	(Подп)	12.89		Теплообменник Q = 5÷10 т/ч ТУ 108-869-79	Лит.	Масса	Масштаб
Изм.	Лист	№ докум.	Подп.	Дата		А	126	1:2,5
Разраб.	Атяшкина	(Подп)	20.8.86			Лист 1	Листов 2	
Пров.								
Т.контр.	Дергоусов	(Подп.)	25.8.86		Сайт: dkwr.ru e-mail: dkwr@mail.ru Тел: +7(960)938-01-02 (многоканальный)	ДКВр.ру		
Рук.								
Н.контр.	Кривцова	(Подп)	25.8.87					
Утв.	Савченко	(Подп)	27.8.87					

Копировал Демина

Формат А2

Восстановлен с подлинника
Верно: 11.06.91

Перв. примен.	00.8115.001ВС
Справ. №	
Подп. и дата	
Инв. № дубл.	
Взам. инв. №	
Подп. и дата	16.02.89 (Подп)
Инв. № подл.	78185

Восстановленный подлинник №2

00.8115.001СБ

Восстановлен с подлинника
Верно: 15.05.02

Перв. примен. 00.8115.001

Справ. №

Подп. и дата | Инв. № дубл. | Взам. инв. № | Подп. и дата | Инв. № подл.
16.07.89 | 7818б5

Вид А

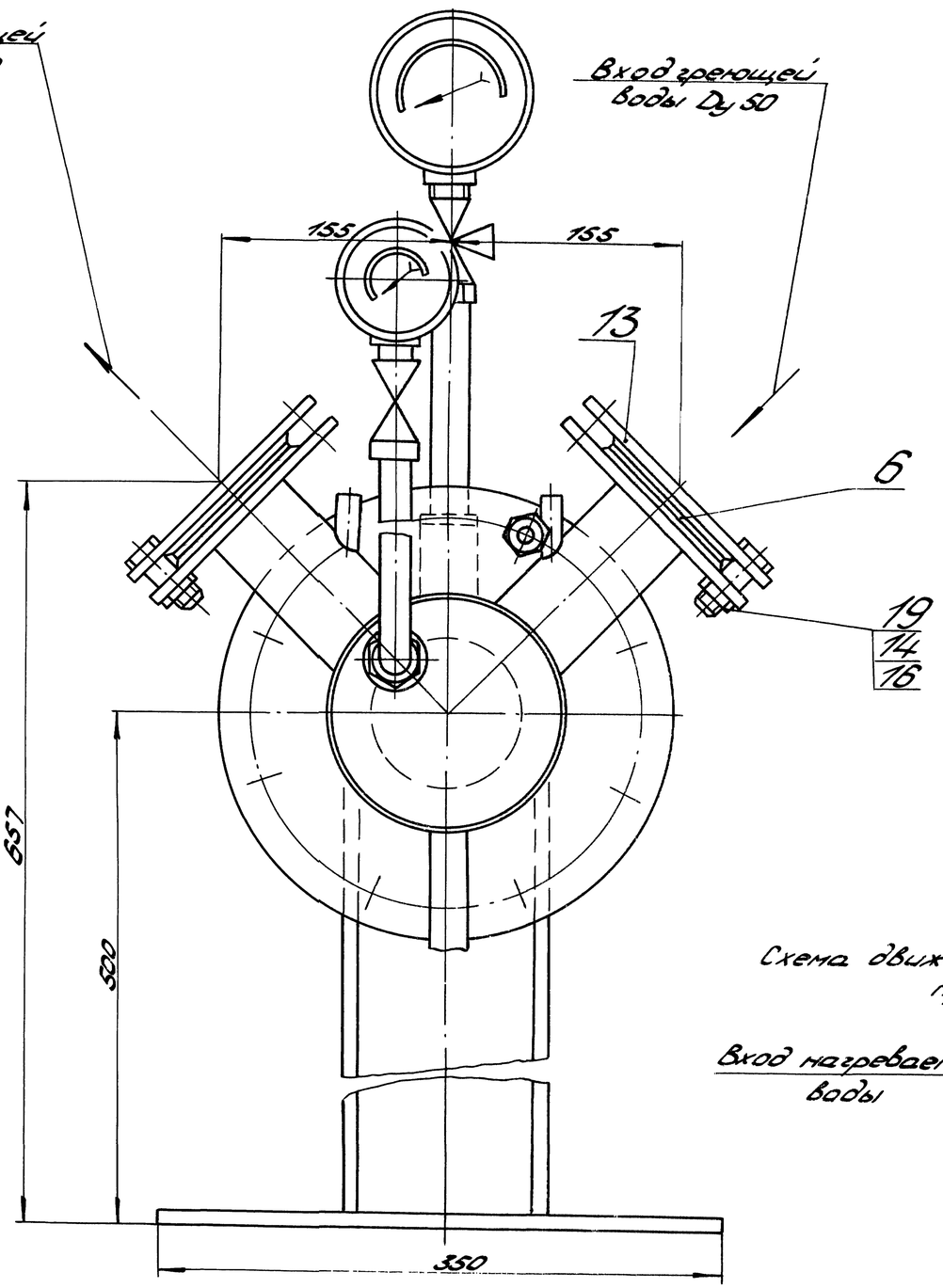

Б - Б

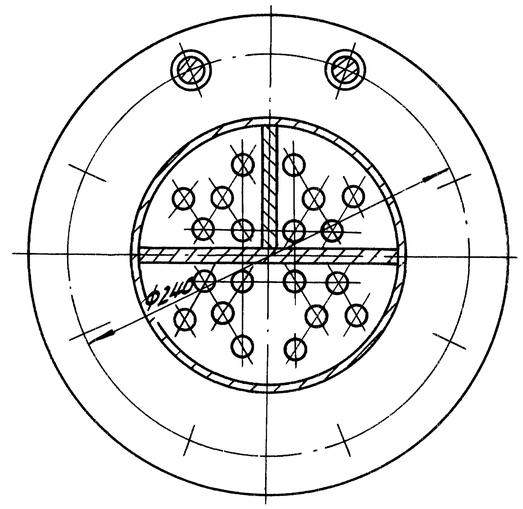

Г - Г

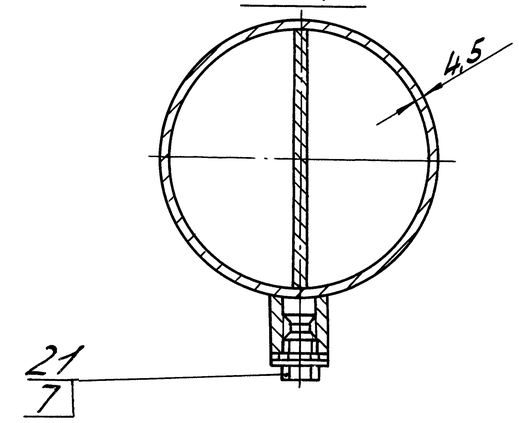

В - В

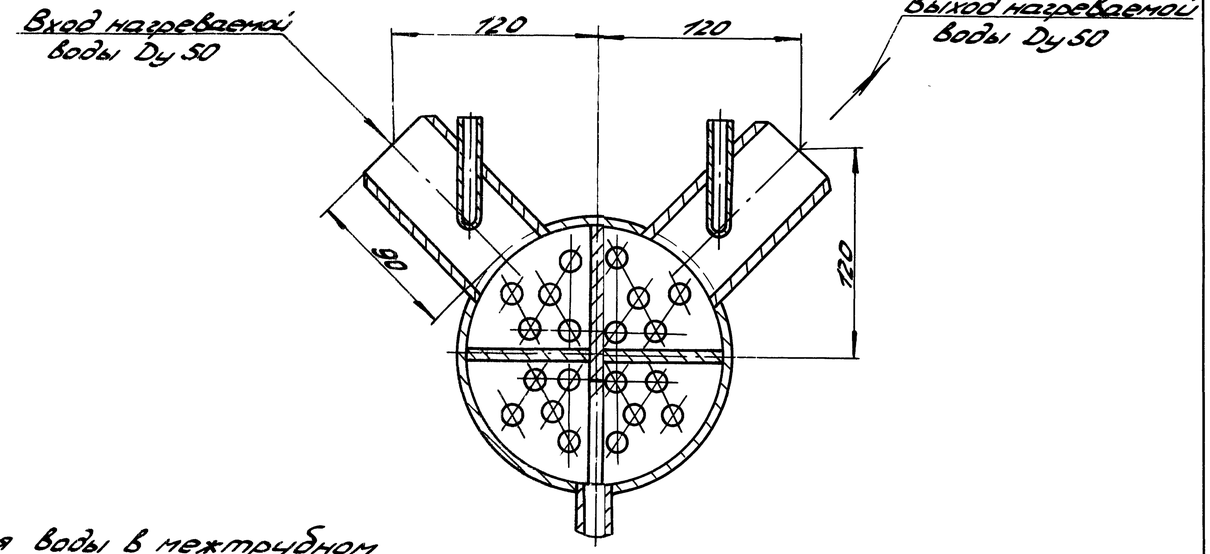

Схема движения воды в межтрубном пространстве

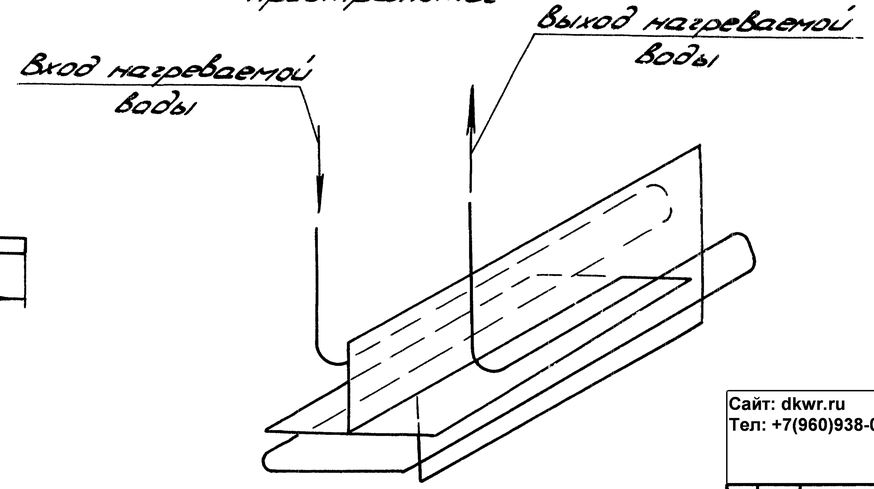

Схема расположения отверстий в опорах для фундаментных болтов

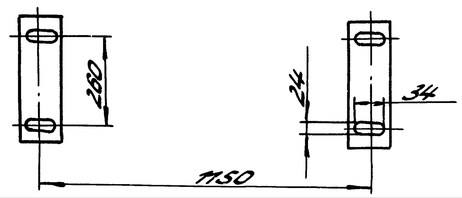

Сайт: dkwr.ru e-mail: dkwr@mail.ru
Тел: +7(960)938-01-02 (многоканальный)

Изм.	Лист	№ докум.	Подп.	Дата	00.8115.001СБ	Лист 2

Копировал Алексеев Формат А2