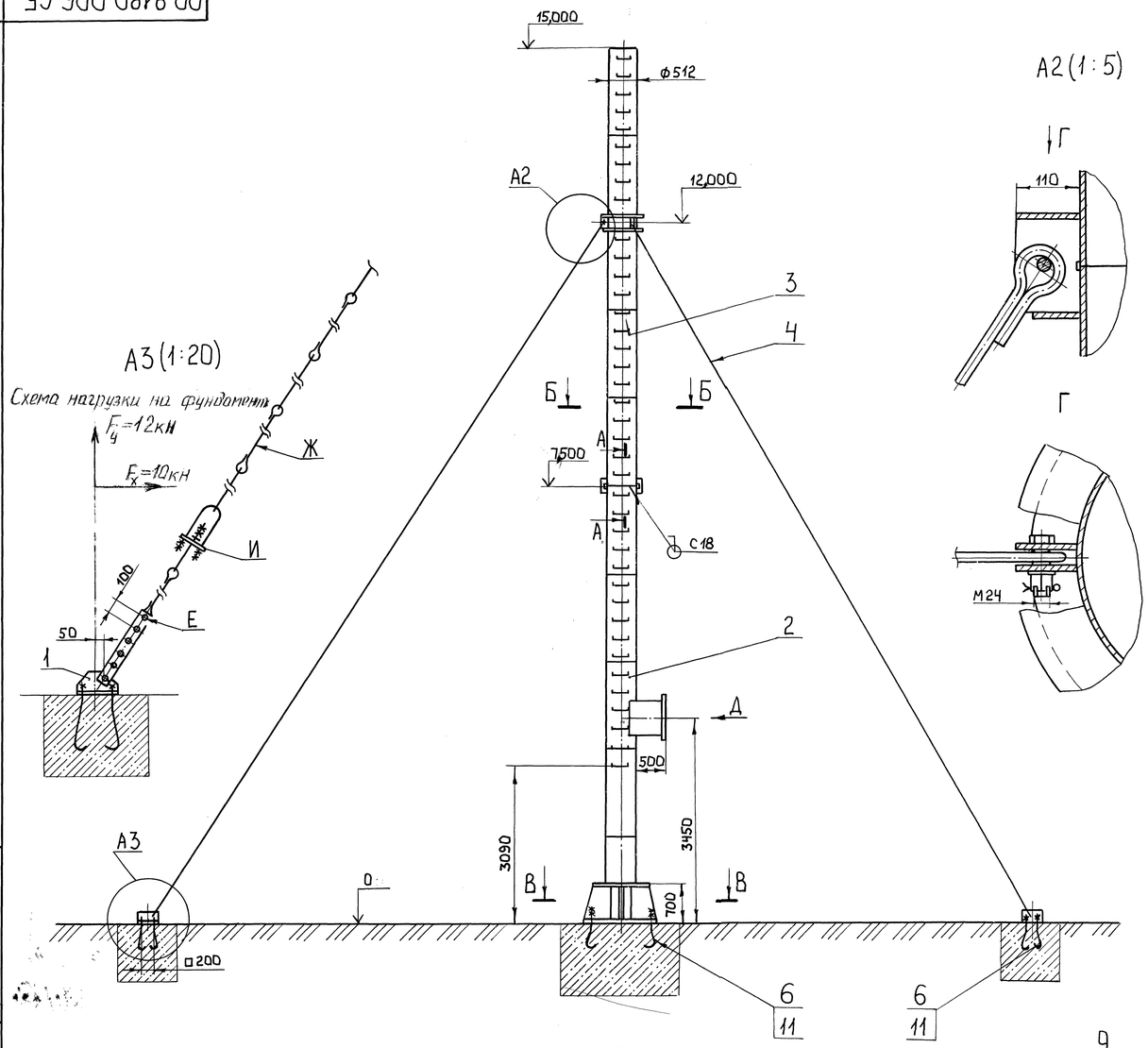

А3 (1:20)

Схема нагрузки на фундамент

А2 (1:5)

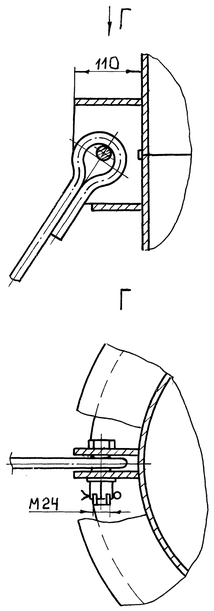

Б-Б (1:10)

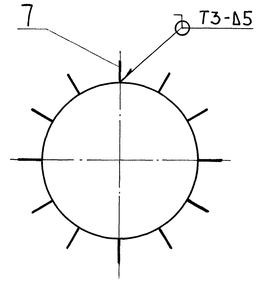

А-А (1:1)

Поз. №7 не показана

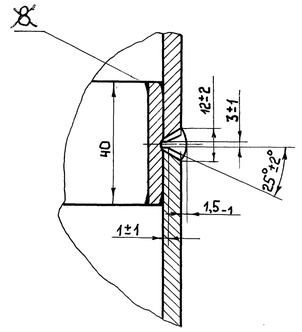

Д (1:10)

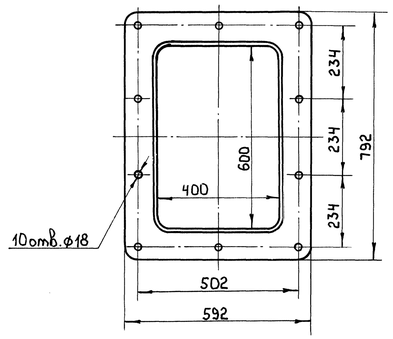

В-В (1:15)

Поз. 6 не показана

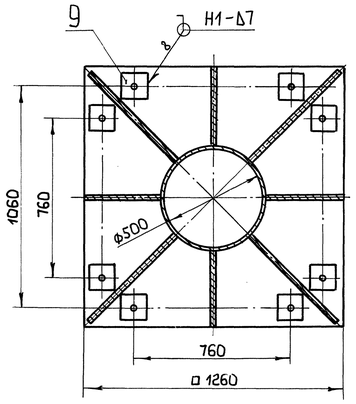

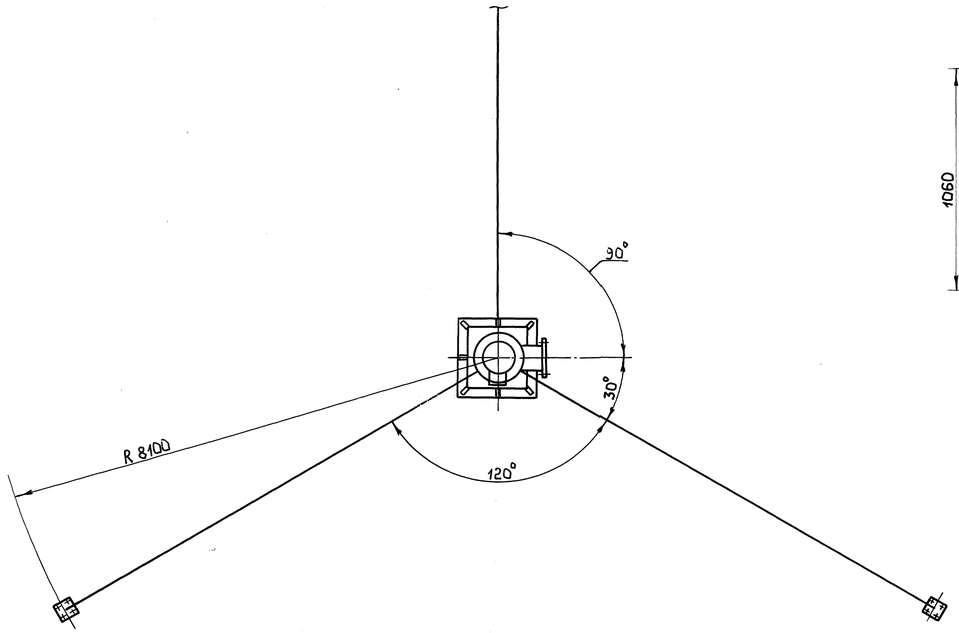

Техническая характеристика

1. Высота трубы H = 15 м.
2. Условный проход трубы Ду = 500 мм.
3. Допустимая температура газов на входе $t \leq 350°C$.
4. Рекомендуемый расход газов Q = 4240 ... 12720 $м^3/ч$.
5. Труба предназначена для эксплуатации в III ветровом районе по СНиП 2.01.07-85.

Технические требования

1. Размеры без предельных отклонений для справок. (ГОСТ 21667-75.)
2. Сварные швы по ГОСТ 5284-80, электроды типа Э46А.
3. Контроль качества сварных швов производить внешним осмотром и измерением.
4. Длину и натяжение растяжек, поз. 4, регулировать переустановкой пальца Е на регулировочной планке, изменением числа элементов растяжек Ж, завинчиванием гаек узла натяжения растяжек И.
5. Отклонение ствола трубы в верхней точке от вертикали при монтаже ±30 мм.
6. Предварительное натяжение растяжек при 25°С F = 1,0 кн.
7. Внутреннюю и наружную поверхность ствола трубы покрыть эмалью КО-814 ГОСТ 11066-74 в два слоя. Остальные металлические поверхности покрыть в два слоя эмалью КО-174 ТУ6-02-576-75.

					00.8180.006 СБ			
Изм.	Лист	№ докум.	Подп.	Дата	Труба дымовая ТД-0,5×15	Литера	Масса	Масштаб
Разраб.		Овчаров		11.93		0	2035	1:50
Пров.		Хохлов		11.93		Лист	Листов 1	
Т.контр.		Казанина		11.93		ДКВр.ру		
Н.контр.		Прохорова		11.93	Сайт: dkwr.ru e-mail: dkwr@mail.ru Тел: +7(960)938-01-02 (многоканальный)			
Утв.		Хуцяков		11.93				

Копировал: Соликова Формат А1

Перв. примен. | Справ. № | Подп. и дата | Инв. № дубл. | Взам. инв. № | Подп. и дата | Инв. № подл.