00.8048.063СБ

Рис. 1

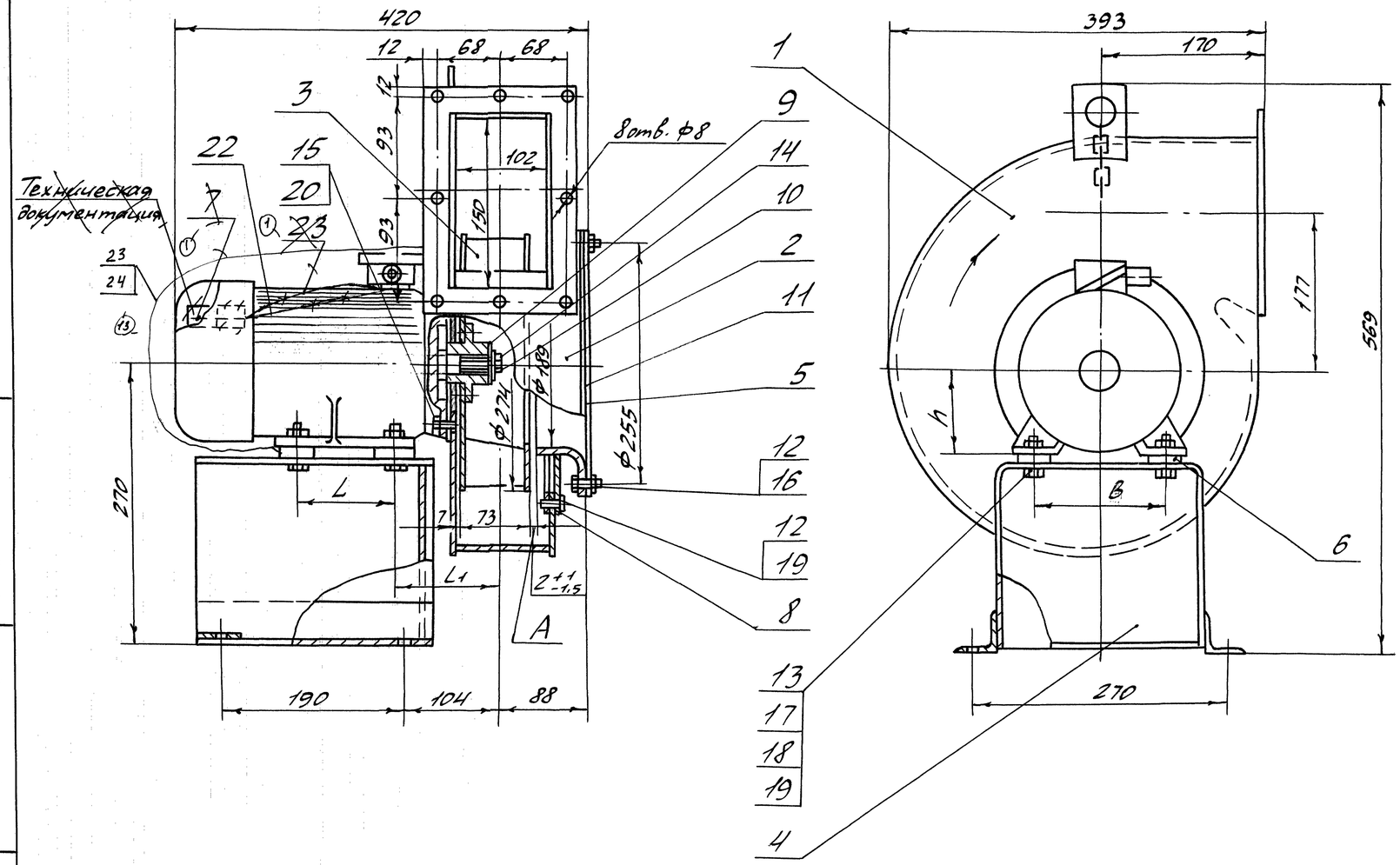

Размеры в мм

Обозначение	Рис.	Направление вращения	Тип электродвигателя	B	L	L1	h	Масса, кг
00.8048.063	1	правое	4АМ 80 А2	125	100	109	80	40
-01	2	левое						
-02	1	правое	4А 71 В2	112	90	104	71	34,0
-03	2	левое						
-04	1	правое	4АМ 80 А4	125	100	109	80	30
-05	2	левое						

1. Размеры без предельных отклонений для справок.

2. При насадке рабочего колеса на вал электродвигателя необходимо производить консервацию вала и поверхности посадочного отверстия ступицы. Рабочее колесо на вал двигателя насаживать без ударов и передачи усилий на подшипники.

3. Зазор А между входным патрубком и рабочим колесом обеспечивается подбором толщины прокладок.

4. Направление вращения, массу и знак "место строповки" вентилятора нанести красной эмалью НЦ-132К ГОСТ 6631-74 на корпусе со стороны двигателя.

5. Вентиляторы могут устанавливаться с углом разворота выходного патрубка улиты от 0° до 270° через каждые 90°. Вентилятор поставляется с углом разворота 90°.

(12) 6. На наружные поверхности улиты, патрубка входного, рамы нанести порошковое полимерное покрытие по ГОСТ 9.410-88. Внешний вид окрашенных поверхностей должен соответствовать VI классу покрытий ГОСТ 9.032-74.

Рис. 2
Остальное см. рис.1
(1:5)

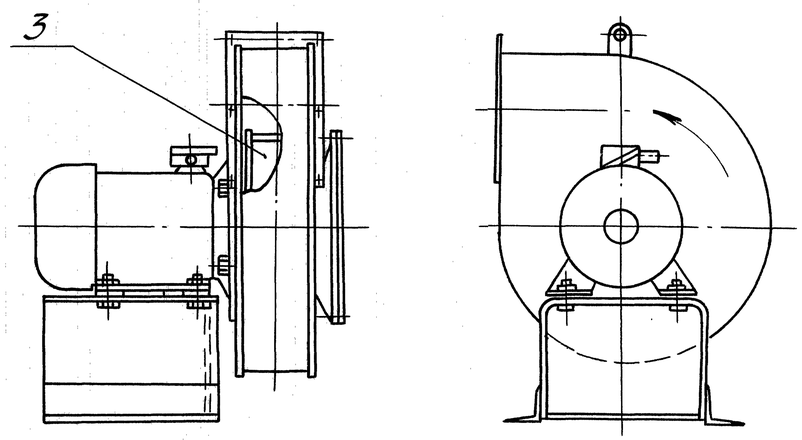

Засверловка вала электродвигателя
(1:1)

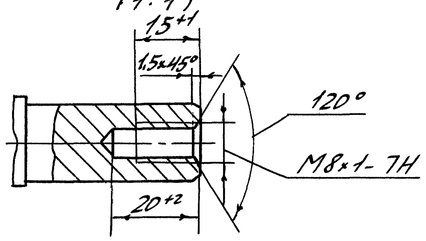

Изм.	Лист	№ докум.	Подп.	Дата
13	–	19147-035-05		12.08.05
12	–	50301-082-04		07.07.04
1	–	50301-111-03		2.02.04
10	Зам.	5024-062-01		11.01.
Разраб.		Зиневьева		16.10.
Пров.		Левит		18.10.
Т.контр.		Рехтина		20.10.
Рук.		Стрункова		12.01.
Н.контр.		Носова		31.10.
Утв.		Хмелев		5.12. 2001

00.8048.063 СБ

Вентилятор ВД-2,7

Лит.	Масса	Масштаб
А	см. табл.	1:4
Лист	Листов 1	

Сайт: dkwr.ru e-mail: dkwr@mail.ru
Тел: +7(960)938-01-02 (многоканальный)
ДКВр.ру

Перв. примен. | Справ. № | Подп. и дата | Инв. № дубл. | Взам. инв. № | Подп. и дата | Инв. № подл. 9857-73

Копировал Осокина формат А2