00.8048.119 СБ

Рис. 1 (φ=270°)

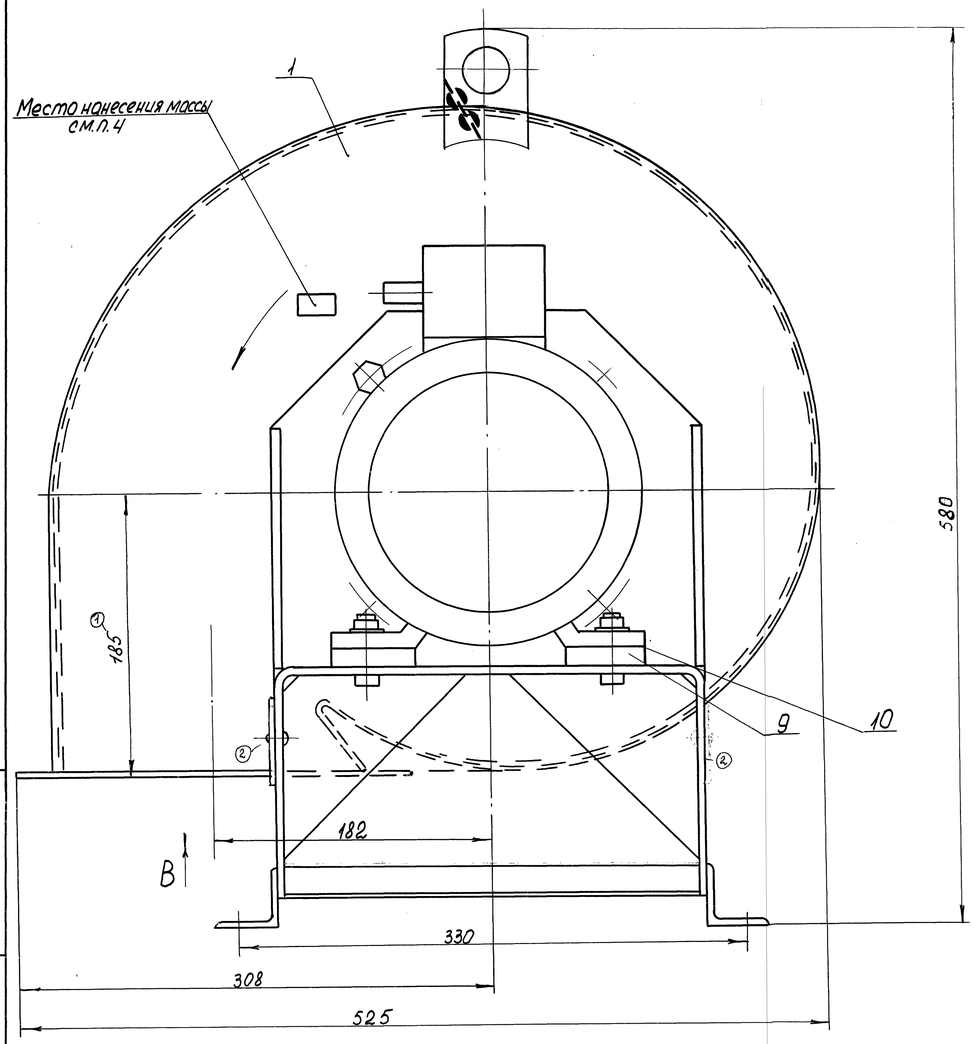

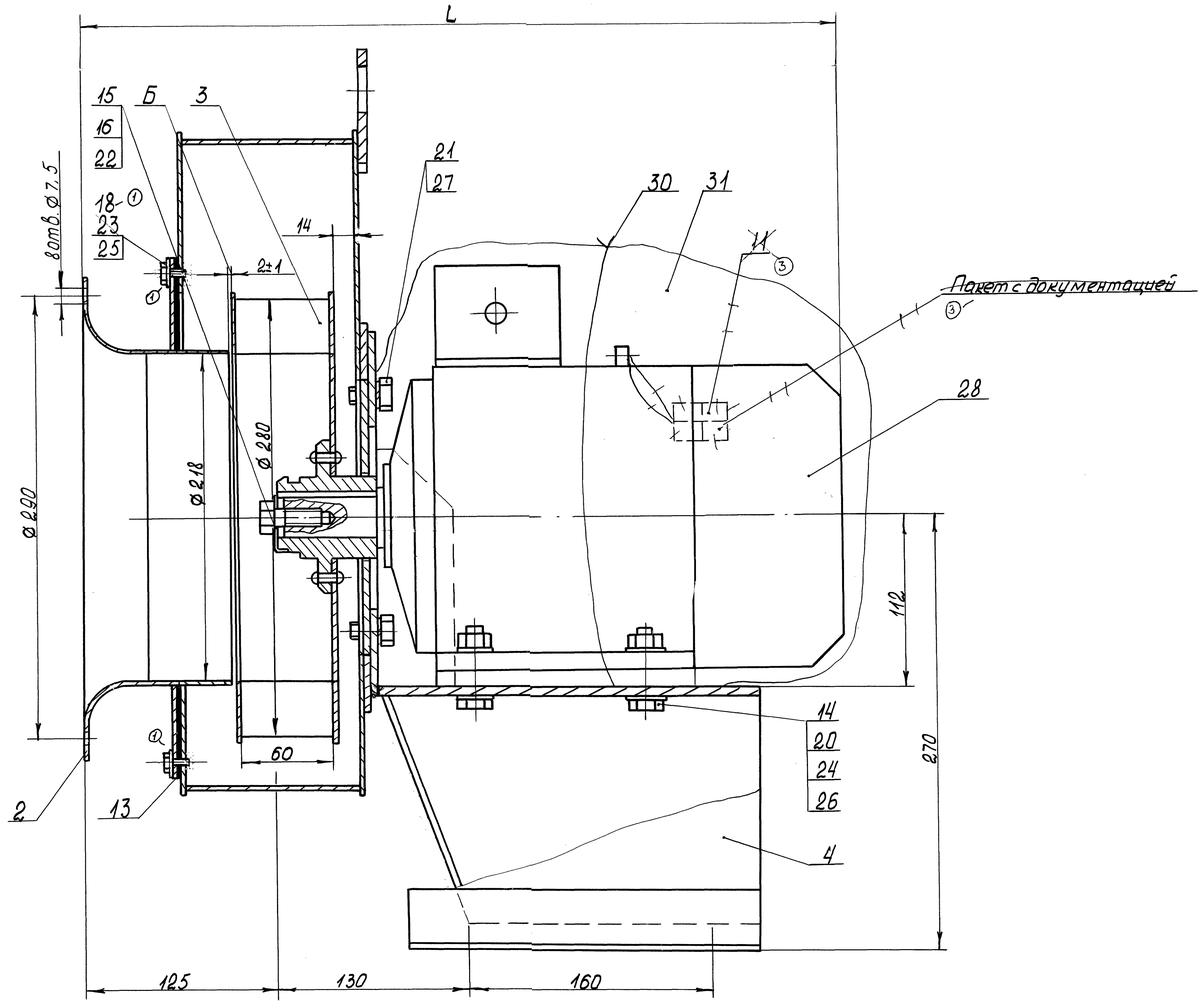

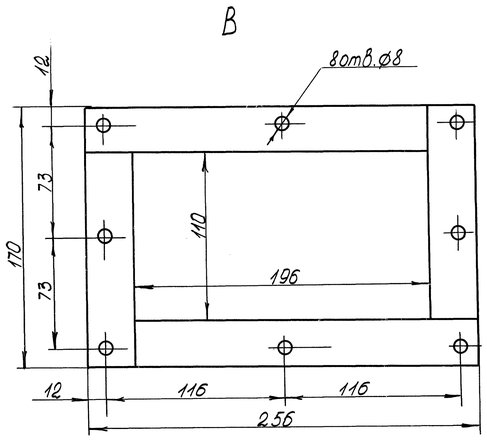

Засверловка вала двигателя
1:1

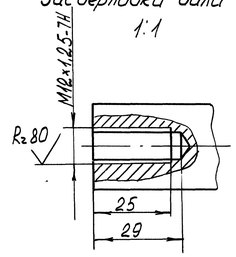

Обозначение	Вентилятор	Рис.	L, мм	Масса, кг
00.8048.119	ВД 2,8 - 1500	1	500	65
-01	ВД 2,8 - 3000	1	565	80
-02	ВД 2,8 - 1500	2	795	88
-03	ВД 2,8 - 3000	2	860	103

1. Размеры без предельных отклонений для справок.
2. Зазор Б между входным патрубком и рабочим колесом обеспечить подбором прокладок поз. 13.
3. При насадке рабочего колеса на вал двигателя необходимо производить консервацию вала и поверхности посадочного отверстия ступицы. Рабочее колесо насаживать на вал двигателя без ударов и передачи усилий на подшипники.
4. Направление вращения, массу и знак „место строповки" нанести контрастной несмываемой краской по трафарету. Места маркировки указаны на чертеже.
5. Вентилятор поставляется заводом с углом разворота корпуса φ=270°. Корпус при монтаже может быть установлен с углом разворота φ=0°, 90°, 180° или 270°. Всасывающий карман с регулируемым приводом при монтаже может быть установлен с любым углом разворота от 0° до 315° через 45°.
6. Допуск соосности осей выходного патрубка и рабочего колеса относительно их общей оси ⌀3 мм.
7. На наружные поверхности корпуса, патрубка входного, рамы нанести порошковое полимерное покрытие по ГОСТ 9.410-88. Внешний вид окрашенных поверхностей должен соответствовать VI классу покрытий ГОСТ 9.032-74.

4	—	5061-082-04		28.03.04	
3	—	5030-141-03		2.10.03	
2	—	5030-37-03		2.9.03	
1	—	5024-049-98		14.3.96	
Изм.	Лист	N докум.	Подп.	Дата	00.8048.119 СБ
Разраб.		Левит		28.02.96	Вентилятор ВД 2,8
Пров.		Стрикова		28.02.96	
Т.контр.		Рехтина		28.02.96	
Рук.		Абратов		28.02.96	
Н.контр.		Носова		28.02.96	
Утв.		Хмелев		28.02.96	

Лит.	Масса	Масштаб
0	см. табл.	1:2

Лист 1 Листов 2

Сайт: dkwr.ru e-mail: dkwr@mail.ru
Тел: +7(960)938-01-02 (многоканальный)

ДКВр.ру

Копировал: Стасюк Формат А4

Перв. примен. | Справ. N | Инв. N подл. | Подп. и дата | Взам. инв. N | Инв. N дубл. | Подп. и дата | Инв. N подл. | Подп. и дата

00.8048.119СБ

Рис. 2 (1:2,5)

Остальное см. Рис. 1

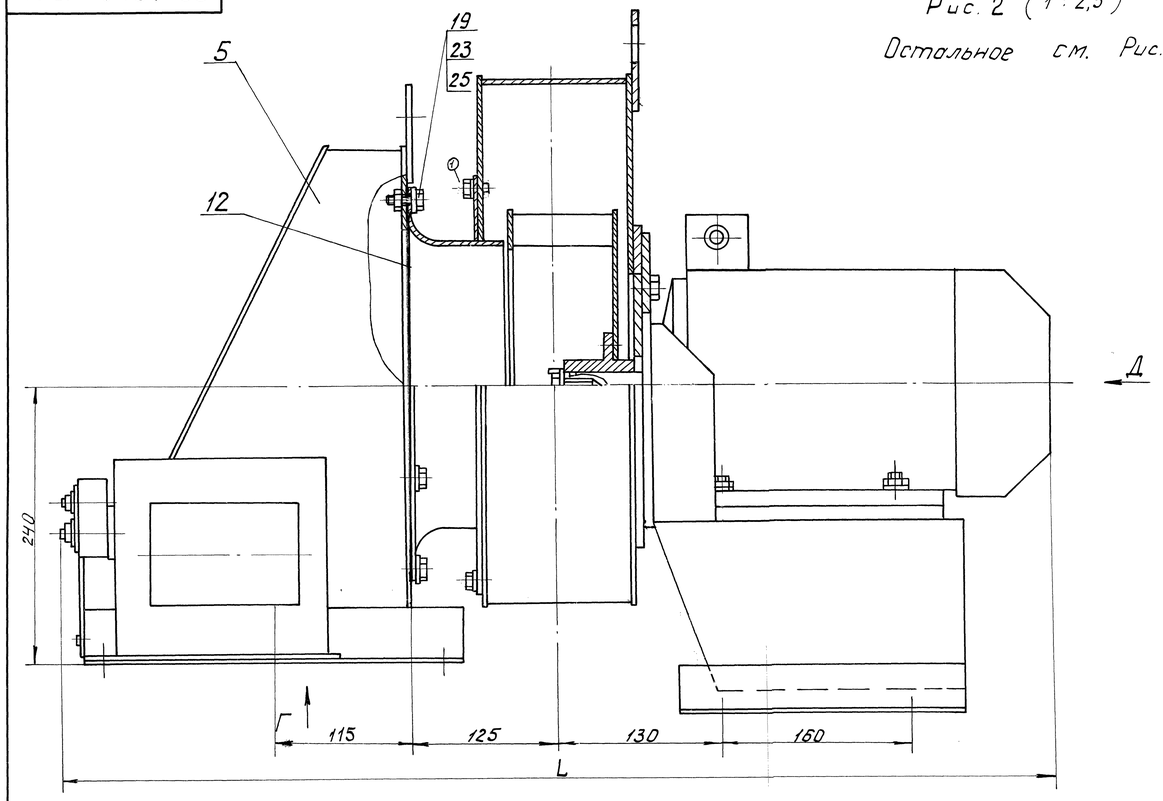

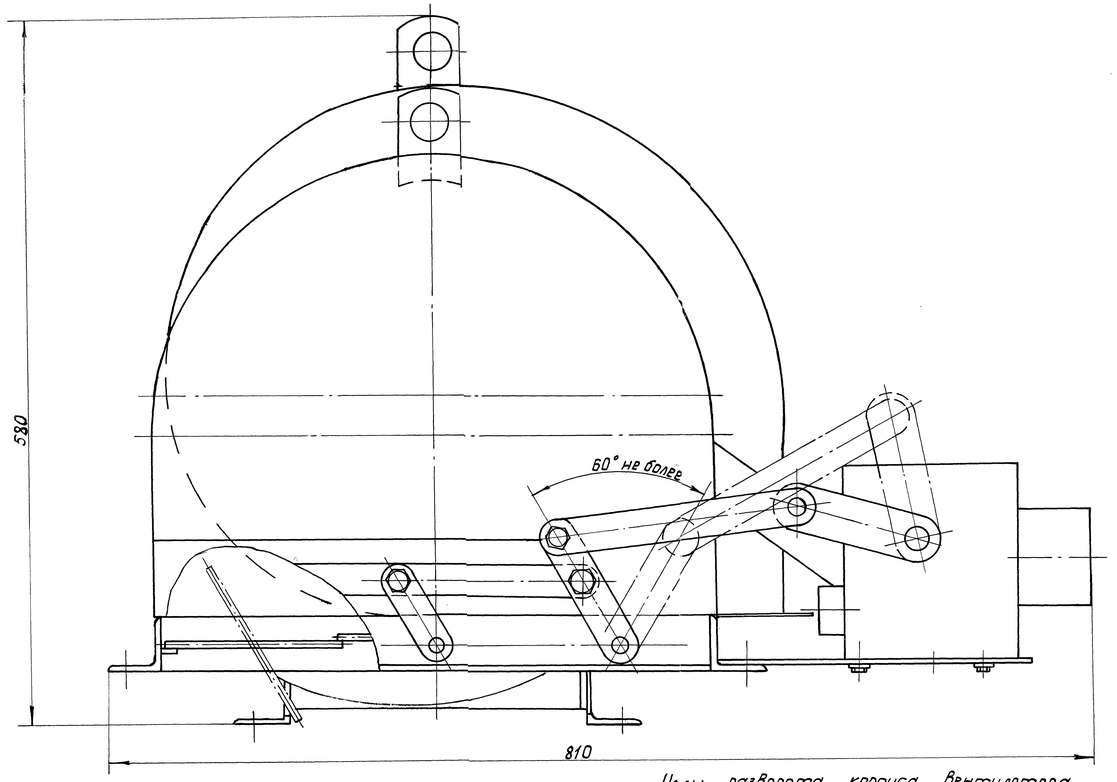

Углы разворота корпуса вентилятора
φ = 180° (1:5) (Аппарат направляющий не показан)
φ = 90° (1:5)

Д

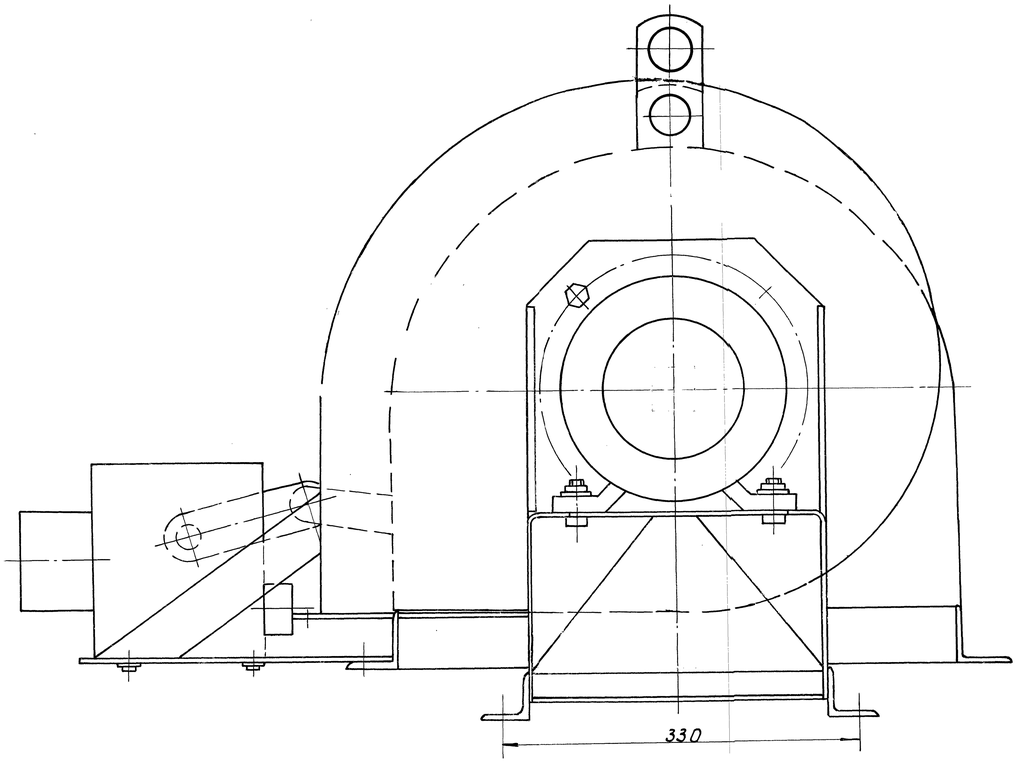

Г (1:5)

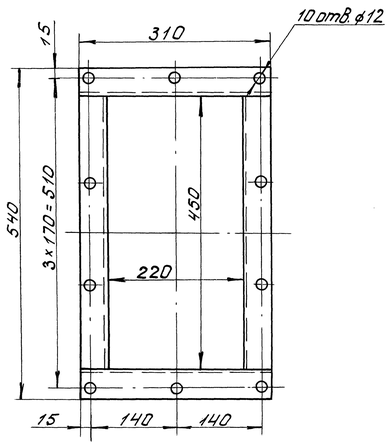

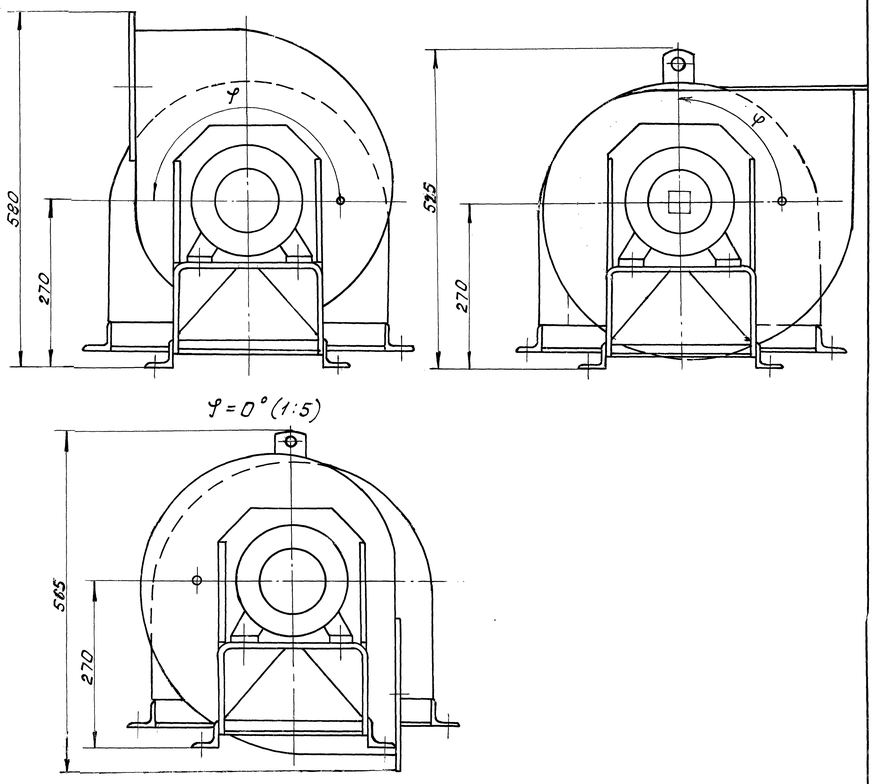

Инв. № подл.	Подп. и дата	Взам. инв. №	Инв. № дубл.	Подп. и дата	Справ. №	Перв. примен.
8.2.82	01.06.91					

Сайт: dkwr.ru e-mail: dkwr@mail.ru
Тел: +7(960)938-01-02 (многоканальный)

Изм.	Лист	№ докум.	Подп.	Дата	00.8048.119 СБ	Лист 2