00.8048.097 СБ

Рис. 1

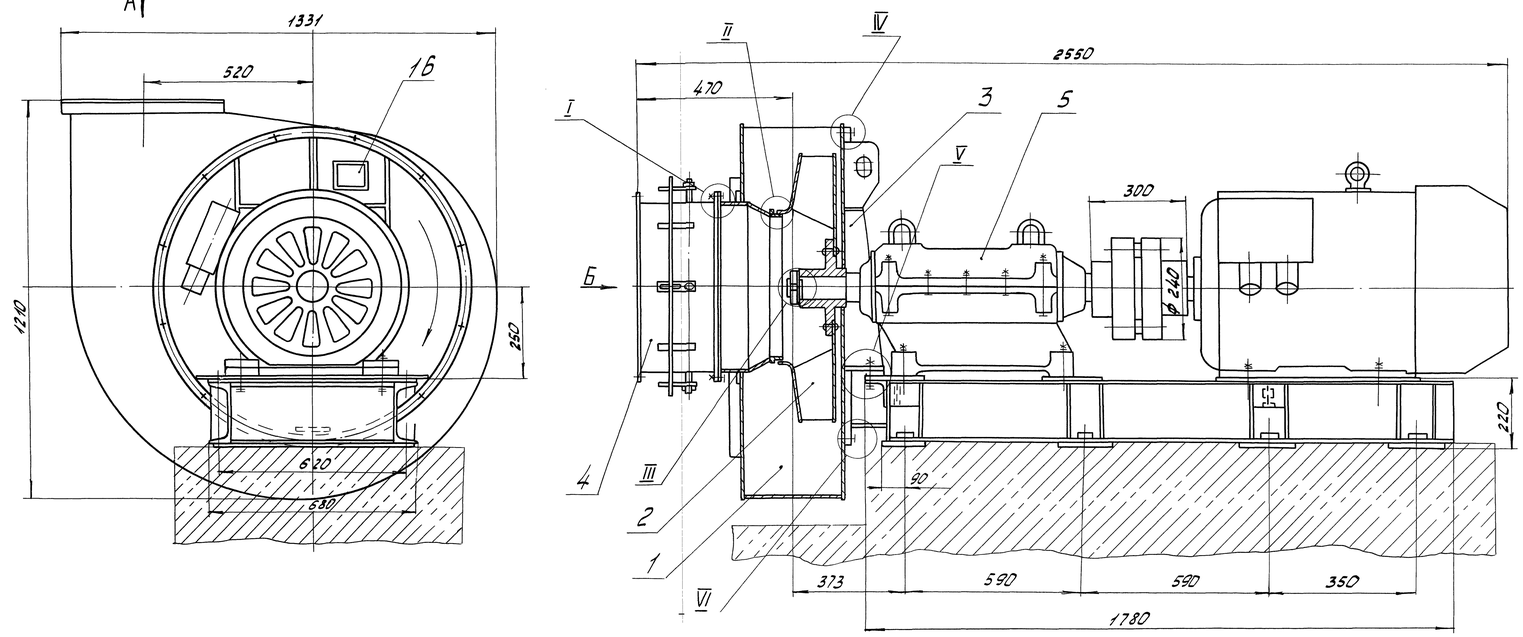

Рис. 2
Ост. см. рис. 1

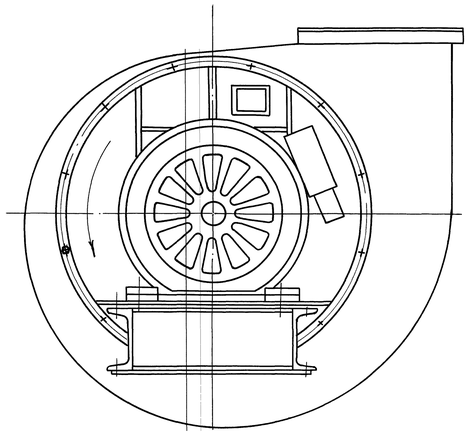

1. Размеры без предельных отклонений для справок.
2. При сборке и обкатке обеспечить возможность вращения рабочего колеса без задеваний.
3. Направляющий аппарат должен быть установлен так, чтобы поток воздуха направлялся в сторону вращения рабочего колеса.
4. Болты, гайки, и шайбы поз. 10, 12, 13 после сварки по выносному элементу V подлежат демонтажу и в поставку не входят.
5. Массу вентилятора, типоразмер, частоту и направление вращения, марку двигателя, а также „предупредительный знак „место строповки" нанести красной эмалью НЦ-132К ГОСТ 6631-74.
6. Вентилятор поставляется заводом с углом разворота нагнетательного патрубка 90°.
7. Технические требования по ТУ24.03.1491-88.

I / М1:1

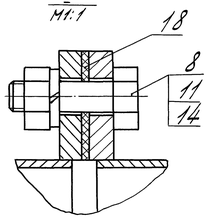

II / М1:2

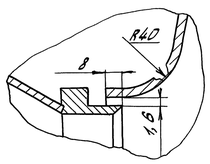

III / М1:2

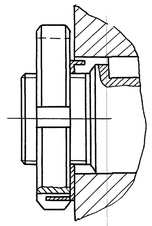

IV / М1:1

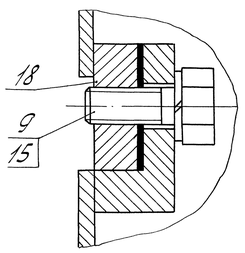

Вид Б / М1:10

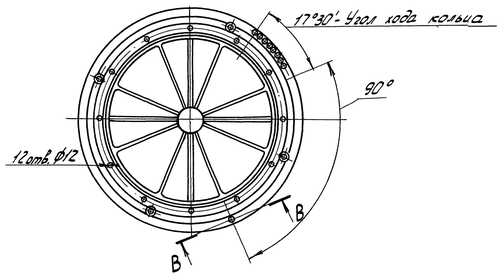

V / М1:2

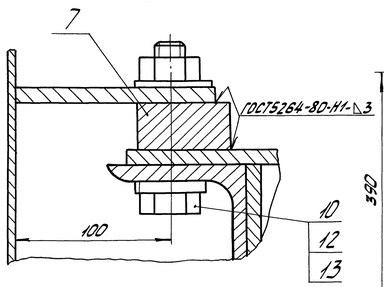

Вид А / М1:5

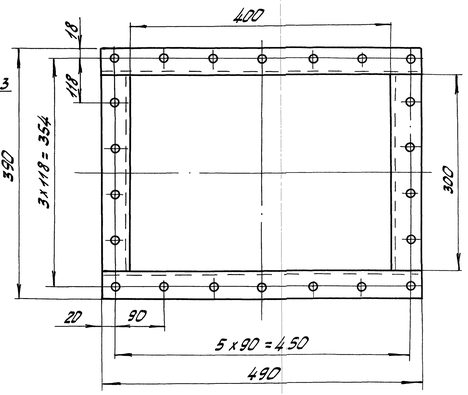

В-В / М1:2

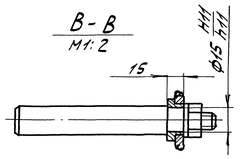

VI / М1:2

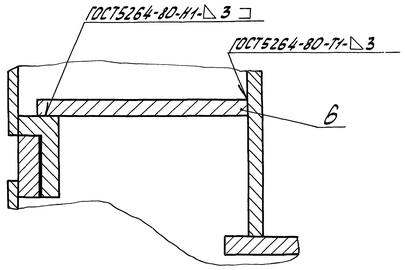

Обозначение	Вращение	Рис.	Масса, кг
00.8048.097	правое	1	1240
-01	левое	2	

Изм.	Лист	№ докум.	Подп.	Дата	00.8048.097 СБ
Разраб.		Инзбырг		7.11.98	Вентилятор ВДН 8 x 3000 с ходовой частью
Пров.		Зиновьева		16.11.98	
Т.контр.		Игнатова		17.11.98	
Рук.					
Н.контр.		Кирпичек		17.11.98	
Утв.					

Лит. | Масса | Масштаб: 0 | см. табл. | 1:10
Лист | Листов 1

Сайт: dkwr.ru e-mail: dkwr@mail.ru
Тел: +7(960)938-01-02 (многоканальный)
ДКВр.ру

Н.Соколов

Копировал: Формат А1

Перв. примен. | Справ. № | Подп. и дата | Инв. № дубл. | Взам. инв. № | Подп. и дата | Инв. № подл. | Подп. и дата
ТТ 6.02 | 18.11.98