00.8048.011СБ

Восстановлен с подлинника
Верно: Инж. Ф3.03.88 г.

Восстановленный подлинник №1

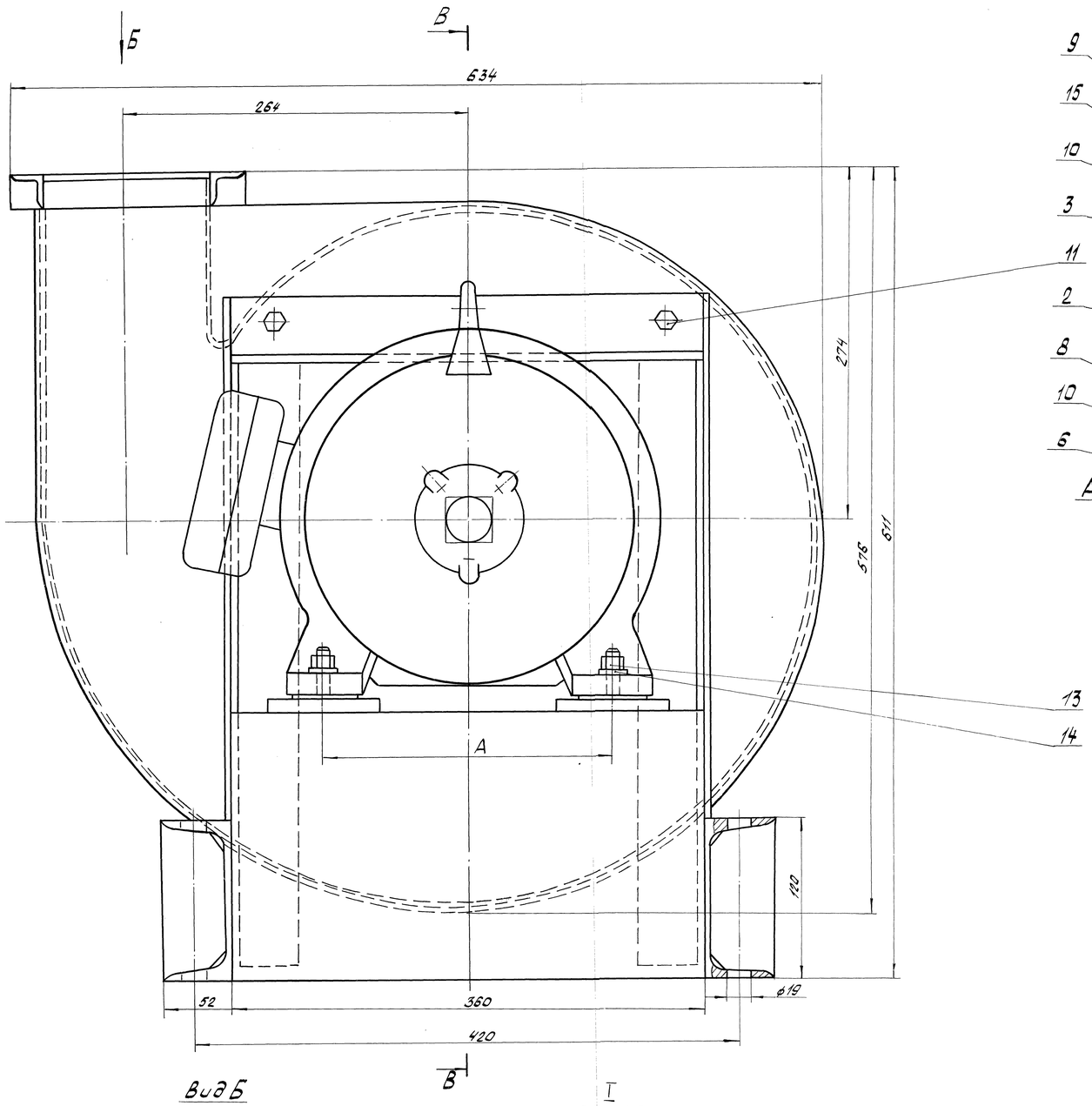

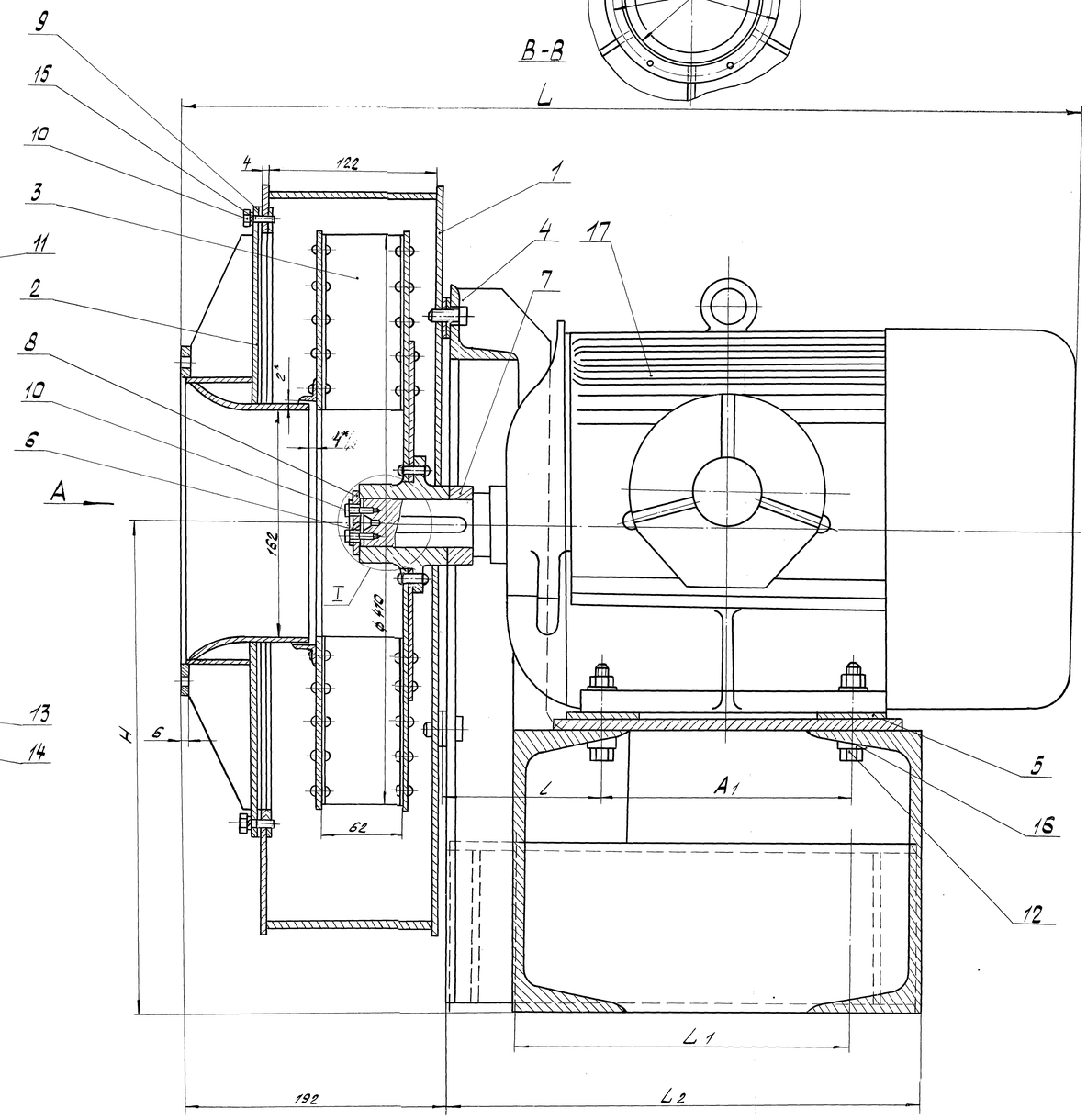

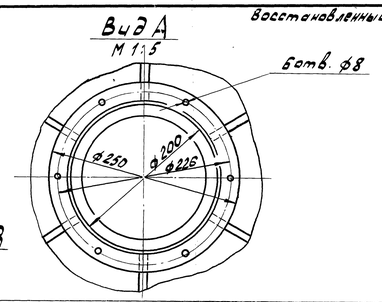

Вид Б

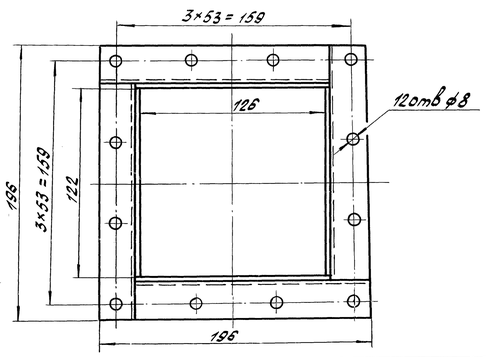

I
М 1:1

Болт условно не показан

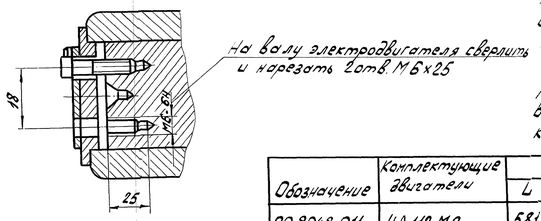

1. Зазор 2* между кольцом колеса и коллектором достигается подбором толщины шайб поз. 5 под электродвигатель.
2. Отверстия под болты поз. 12 сверлить при монтаже, выдержав зазор 4* между колесом и коллектором.
3. *Размеры для справок.

Обозначение	Комплектующие двигатели	Размеры, мм							Масса, кг
		L	H	A	A1	L	L1	L2	
00.8048.011	4А 112 М2	581	317	190	140	88	200	275	125
-01	А02-42-2	635	337	216	178	107	240	328	137

Характеристика

Производительность	1800 м³/час
Температура всасываемого воздуха	20°С
Полный напор	395 кгс/м²
Число оборотов	3000 об/мин.
Установленная мощность	7,5 квт.

1	–	5005-154-85	подп.	11.11.85	00.8048.011СБ		
Изм.	Лист	№докум.	Подп.	Дата	Вентилятор острого дутья	Лит.	Масса	Масштаб
Разраб.		Гранкина	Подп.				см. табл.	1:2
Пров.		Гинзбург	Подп.			Лист	Листов 1
Т.контр.		Пушкина	Подп.				
Рук.		Смирнова	Подп.		Сайт: dkwr.ru e-mail: dkwr@mail.ru	ДКВр.ру
Н.контр.		Шипова	Подп.		Тел: +7(960)938-01-02 (многоканальный)		
Утв.		Дорожков	Подп.				

Копировал Маеева Формат А1

Инв. № подл. 64551 | Подп. и дата 9.02.77 (подп.) | Взам. инв. № | Инв. № дубл. | Подп. и дата | Справ. № | Перв. примен.