00.9029.016СБ

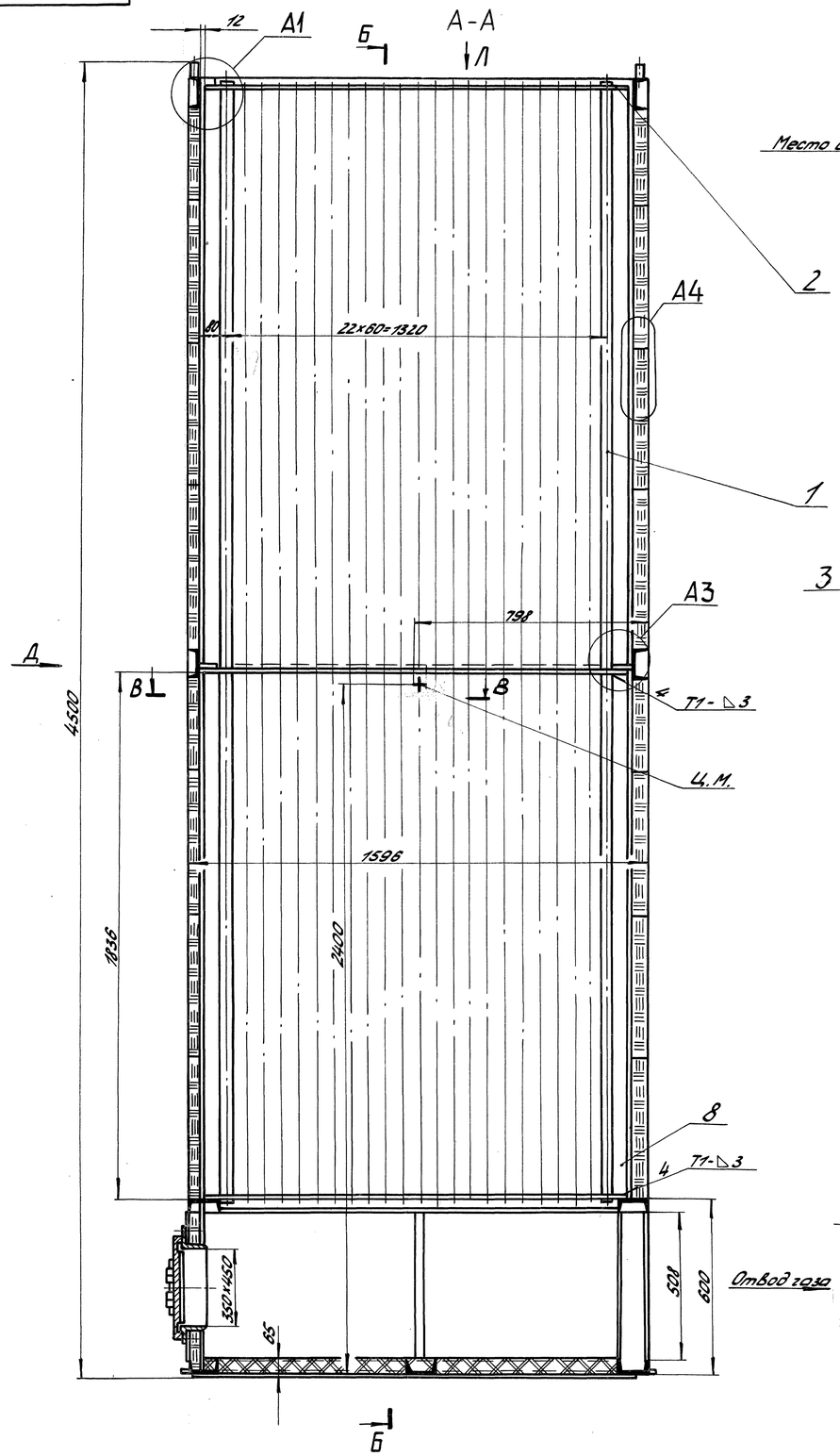

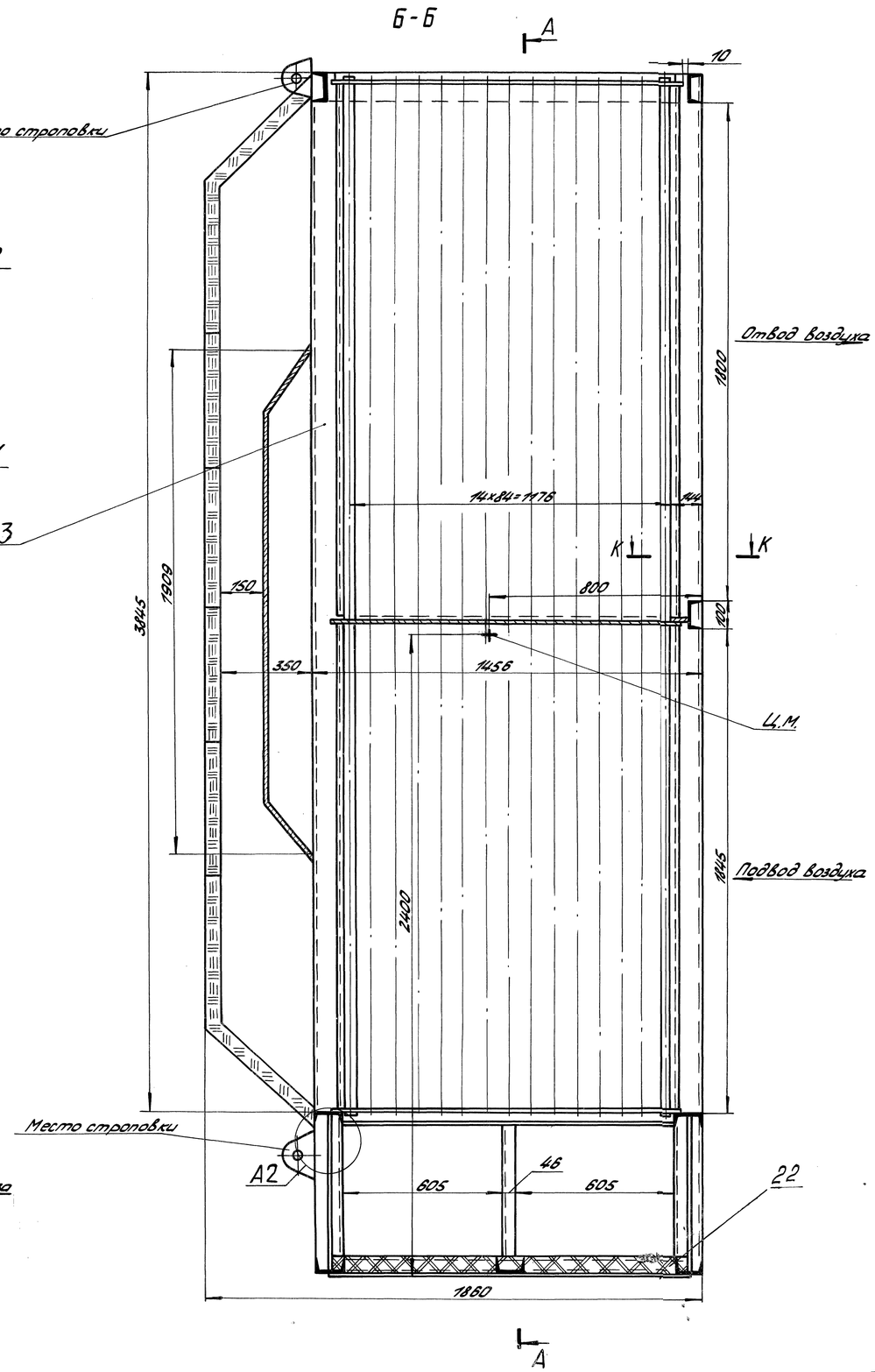

Техническая характеристика

Поверхность нагрева, м²	- 300
Общее количество труб, шт	- 653
Сечение для прохода газов, м²	- 0,698
Сечение для прохода воздуха, м²	- 0,845
Шаг в поперечном направлении, мм	- 60
Шаг в продольном направлении, мм	- 84
Диаметр труб, мм	- 40

Технические требования

1. Размеры без предельных отклонений для справок.
2. Сварные швы по ГОСТ 5264-80, выполнять электродами типа Э42 ГОСТ 9467-75. Допускается выполнять сварные швы в среде CO_2.
3. Изоляционные плиты укладывать в 1-2 слоя в зависимости от толщины, сплошной до размера 50 мм.
4. В обшивочных листах поз. 13 и 14 отверстия под ухо подрезать по месту.
5. Остальные технические требования согласно ОСТ 108.030.45-82.
6. После покраски воздухоподогреватель маркировать номером чертежа 00.9029.016 при экспортной поставке - 00.9029.016 по технологии ОГТ.

Изм.	Лист	№ докум.	Подп.	Дата	00.9029.016 СБ		
Разраб.		Князьина		5.91	Воздухоподогреватель трубчатый ВП-300 ОСТ 108.030.45-82	Лит.	Масса	Масштаб
Пров.						А	4939	1:10
Т.контр.						Лист 1	Листов 2	
Рук.								
Н.контр.		Кривцова		30.05.91	Сайт: dkwr.ru e-mail: dkwr@mail.ru	ДКВр.ру		
Утв.		Сольцев			Тел: +7(960)938-01-02 (многоканальный)			

Копировал Горькова

Формат А1

Инв. № подл. | Подп. и дата | Взам. инв. № | Инв. № дубл. | Подп. и дата | Справ. № | Перв. примен.

3039.2 | 01.07.91 г.

00.9029.0 16СБ

Восстановлен с подлинника
Верно: 20.7.04

Восстановленный подлинник №1

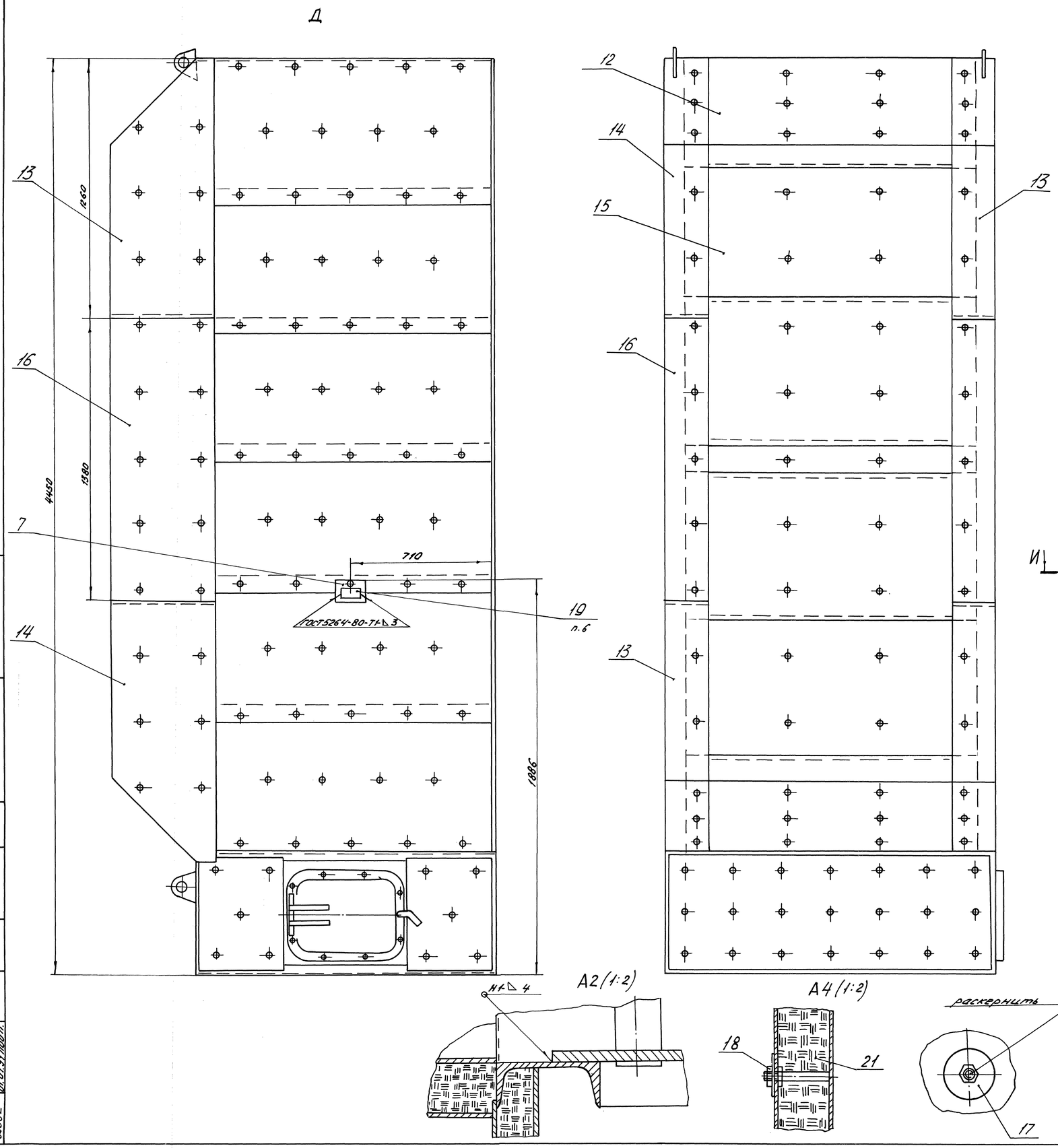

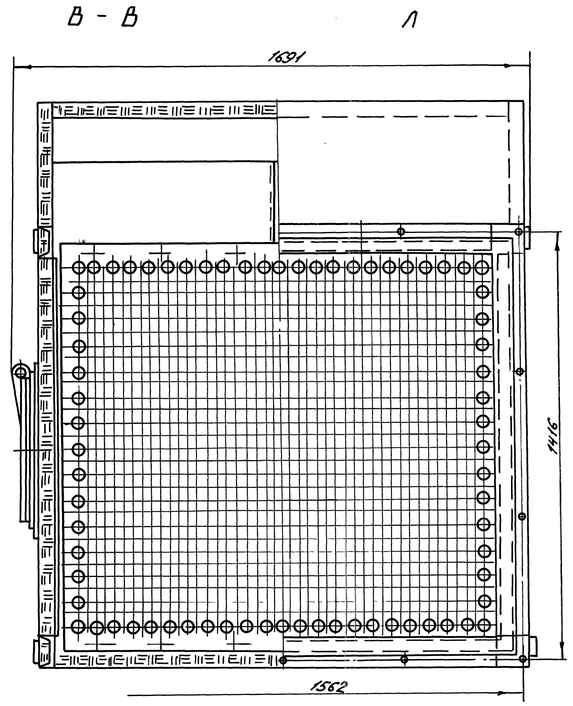

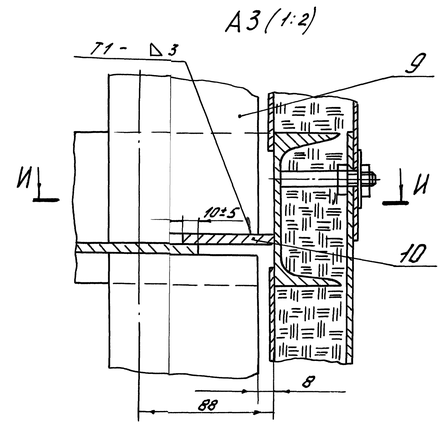

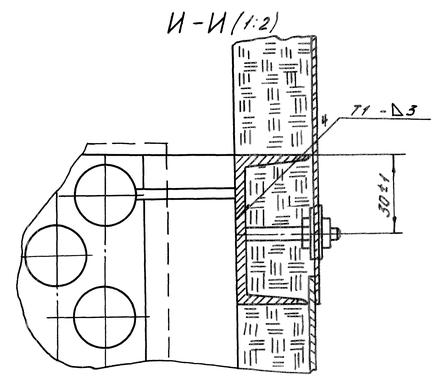

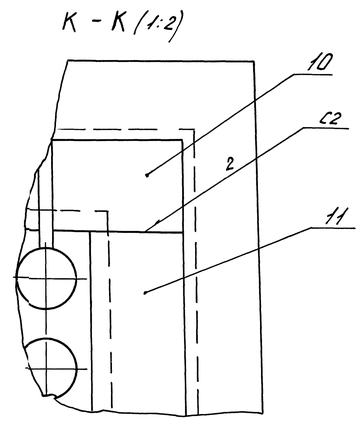

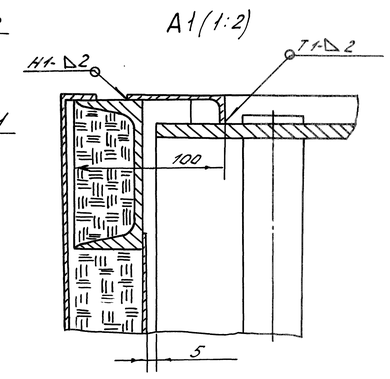

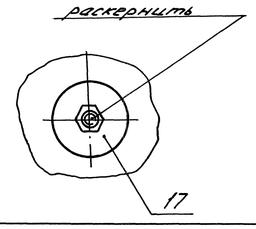

Инв.№ подл.	Подп. и дата	Взам.инв.№	Инв.№ дубл.	Подп. и дата	Справ.№	Перв.примен.	
8036-2	01.07.91 г.						

Сайт: dkwr.ru e-mail: dkwr@mail.ru
Тел: +7(960)938-01-02 (многоканальный)

Изм.	Лист	N докум.	Подп.	Дата	00.9029.0 16СБ	Лист 2

копировал Первина

формат А1