00.9029.018СБ

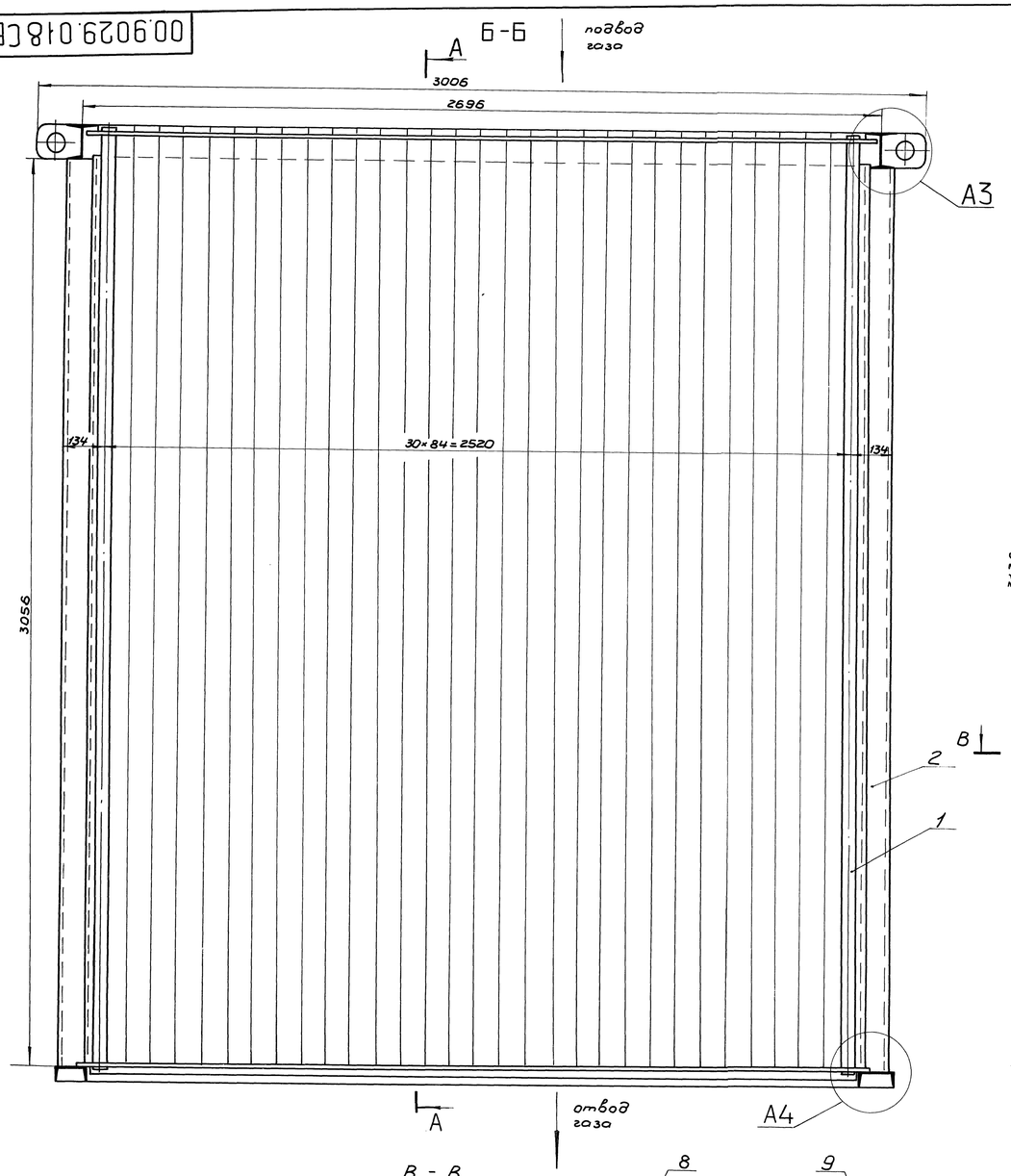

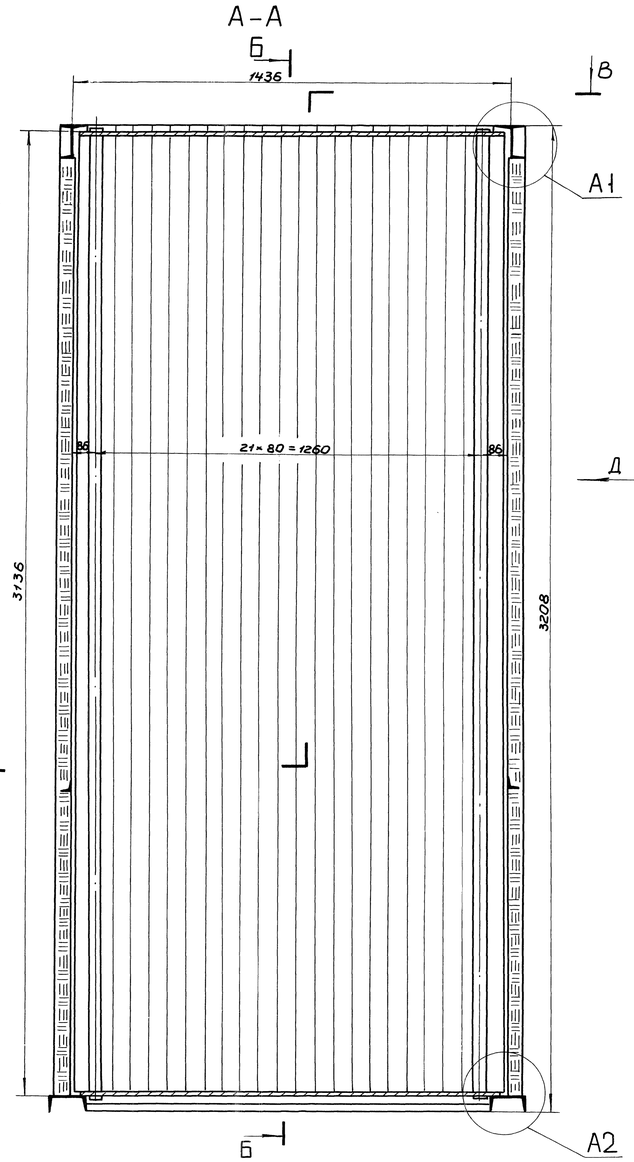

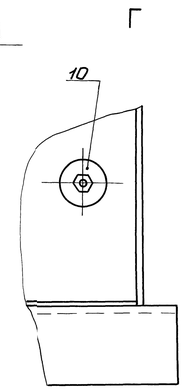

А4 (1:2)

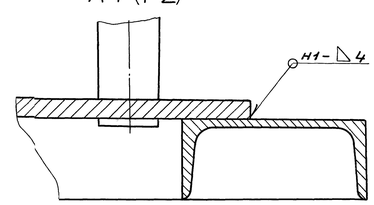

А1 (1:2)

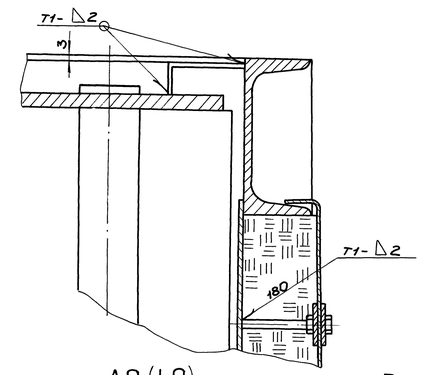

А2 (1:2)

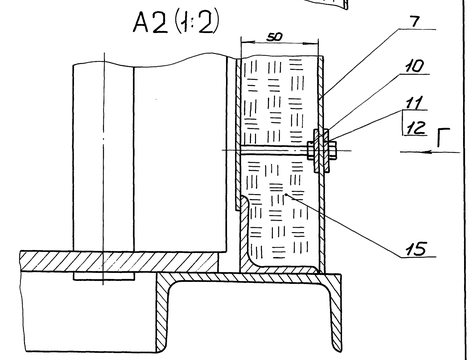

В - В

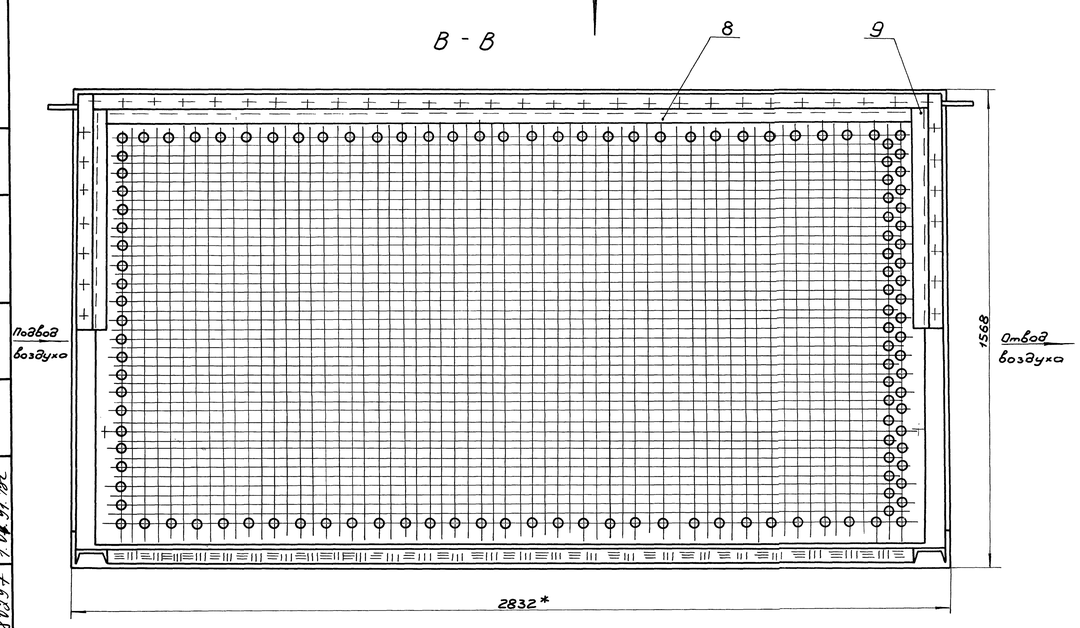

Техническая характеристика

Поверхность нагрева, м²	498
Сечение для прохода газов, м²	1,48
Сечение для прохода воздуха, м²	1,18
Шаг труб в поперечном направлении, мм	42
Шаг труб в продольном направлении, мм	60
Диаметр труб, мм	40
Габаритные размеры:	
высота, мм	3208
длина, мм	3006
ширина, мм	1568
Общее количество труб, шт.	1312

Технические требования

1. Размеры без предельных отклонений для справок.
2. Сварные швы по ГОСТ 5264-80.
3. Листы обшивки поз. 5,7 укладывать внахлест, по схеме рис. 1.
4. Нижние листы поз. 7 отрезать на 150±10 мм.
5. После окраски воздухоподогреватель маркировать номером чертежа 00.9029.018 по технологии ОГТ.
6. Остальные технические требования по ОСТ 108.030.45-82.

					00.9029.018СБ			
Изм.	Лист	№докум.	Подп.	Дата	Воздухоподогреватель трубчатый Н=498 ОСТ 108.030.45-82	Лит.	Масса	Масштаб
Разраб.		Князькина				А	7819	1:10
Пров.						Лист 1	Листов 2	
Т.контр.								
Рук.								
Н.контр.		Кравцов		01.93	Сайт: dkwr.ru e-mail: dkwr@mail.ru Тел: +7(960)938-01-02 (многоканальный)	ДКВр.ру		
Утв.		Усольцев		06.93				

Копировал Летина

формат А1

Перв. примен. | Справ. № | Подп. и дата | Инв. № дубл. | Взам. инв. № | Подп. и дата | Инв. № подл. 8909 07 | 1.07.91

00.9029.018СБ

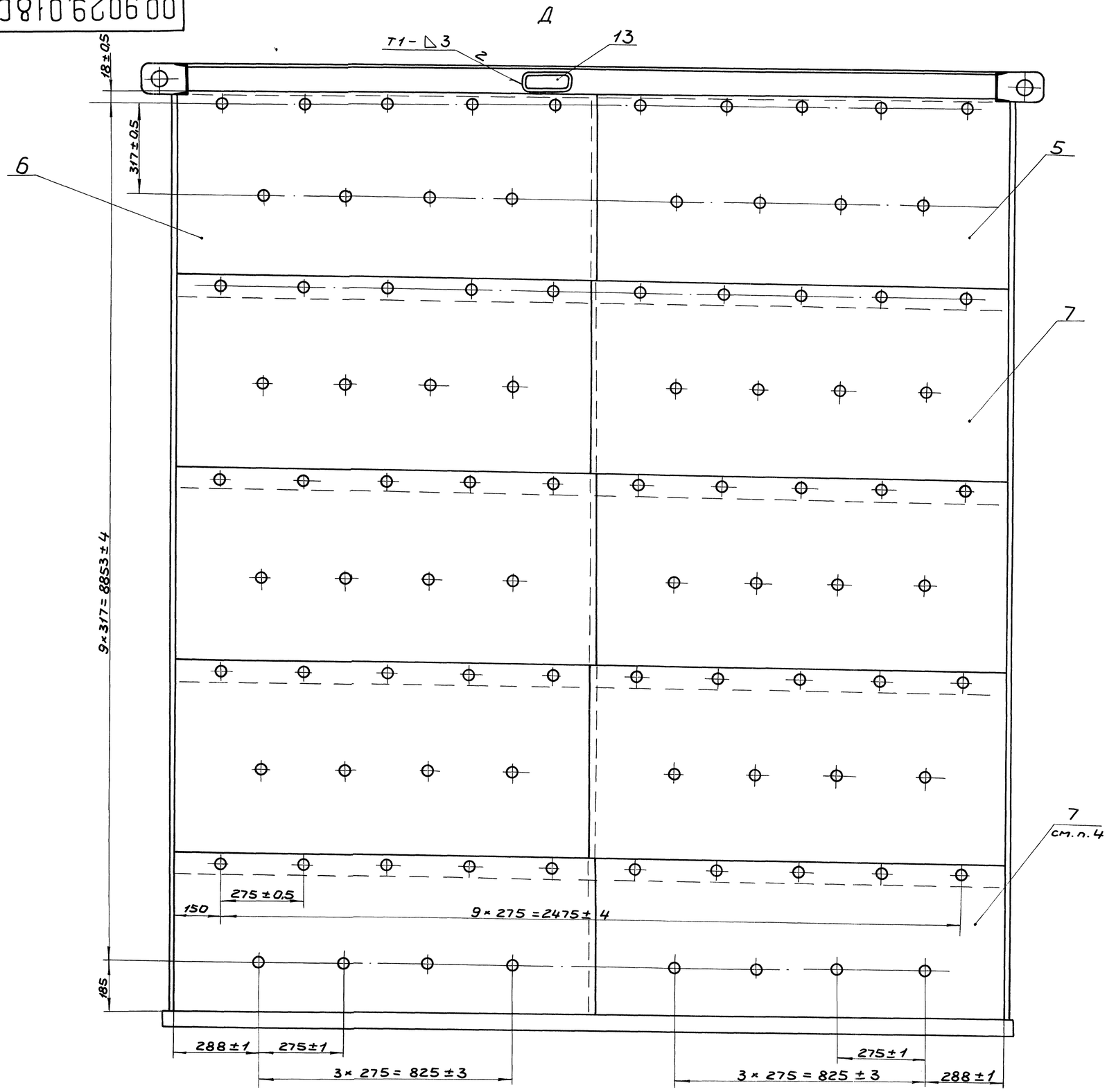

А3 (1:2)

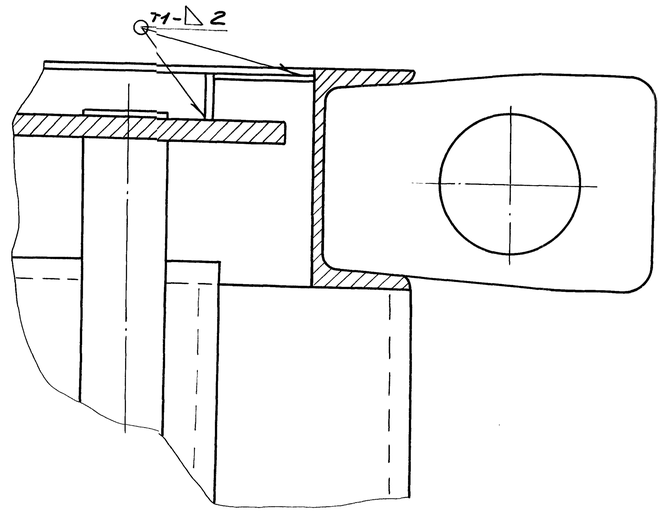

Рис. 1

2	1
3	4
6	5
7	8
10	9

Перв. примен.

Справ. №

Подп. и дата

Инв. № дубл.

Взам. инв. №

Подп. и дата 1.07.91.18

Инв. № подл. 8021 ВТ

Сайт: dkwr.ru e-mail: dkwr@mail.ru
Тел: +7(960)938-01-02 (многоканальный)

Изм	Лист	№ докум.	Подп.	Дата

00.9029.018СБ

Лист 2

Копировал Демина

формат А2