00.9029.013СБ

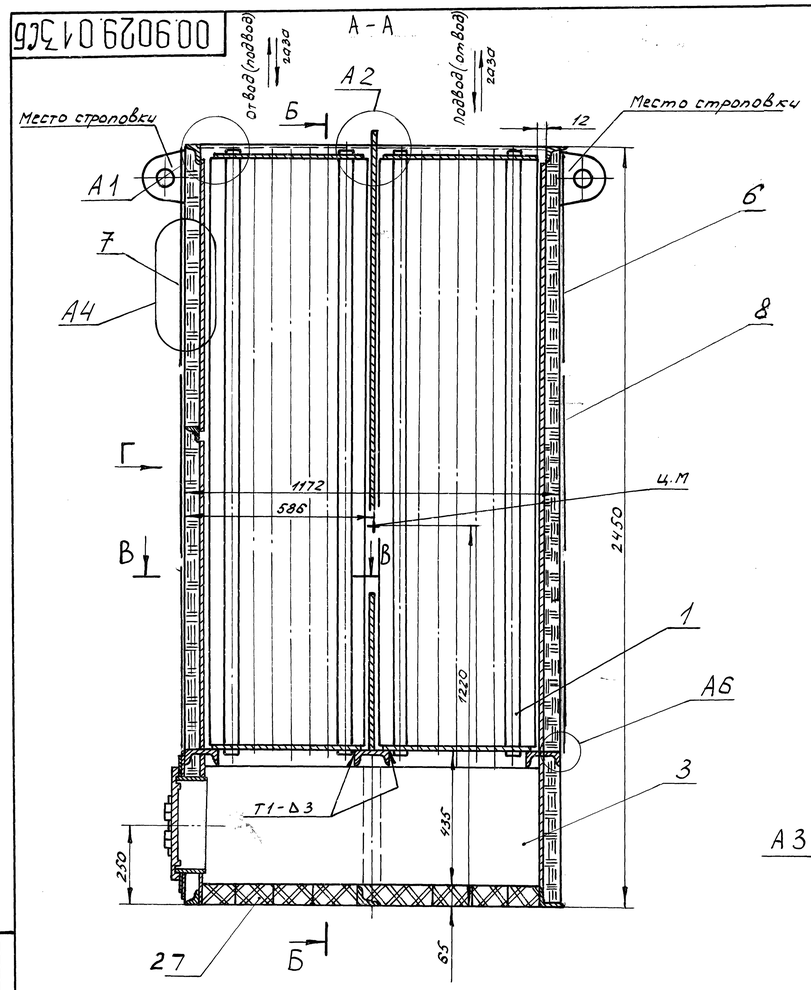

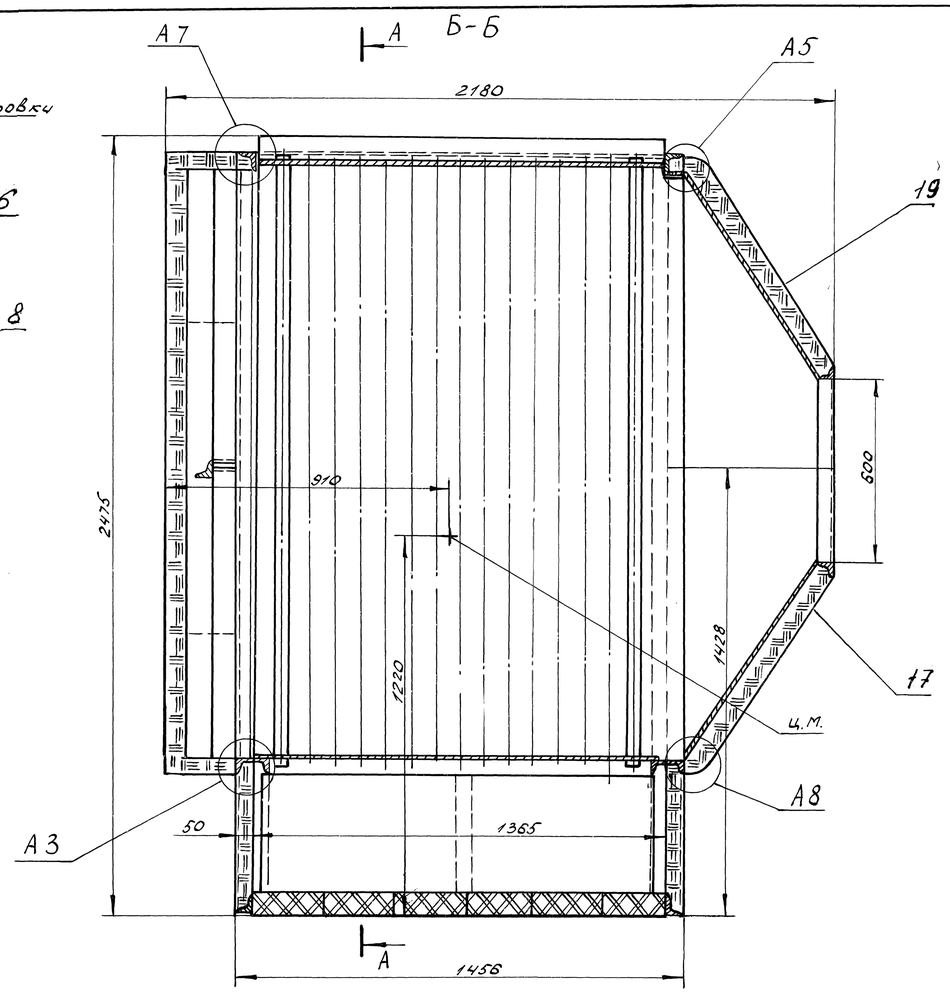

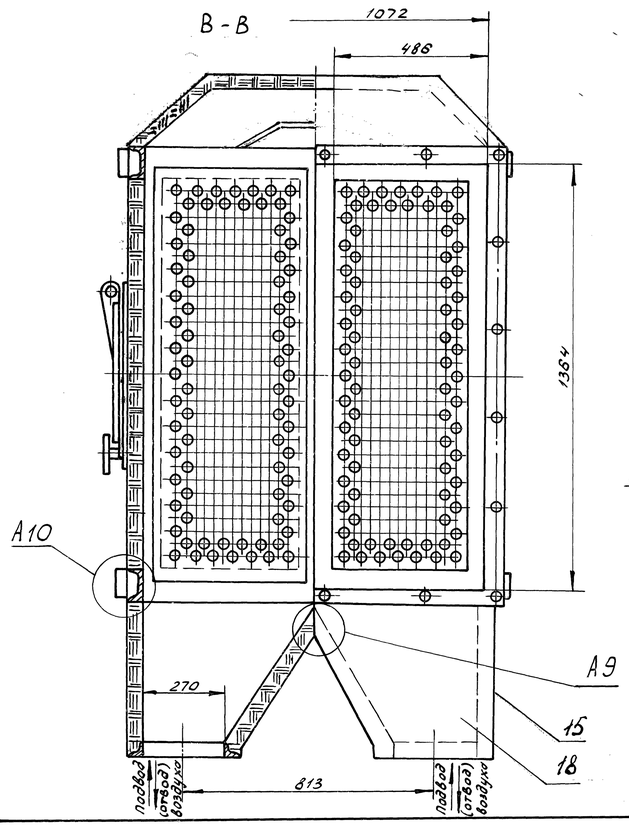

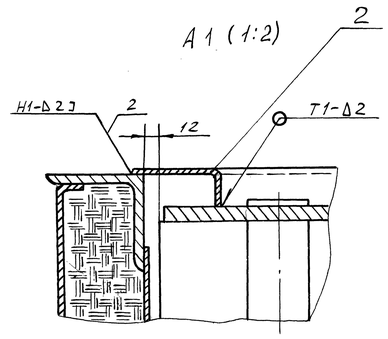

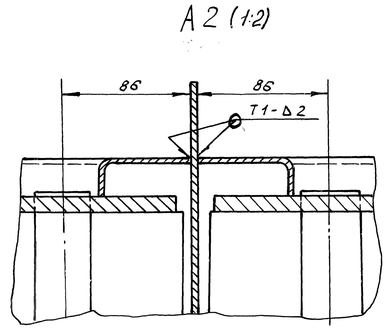

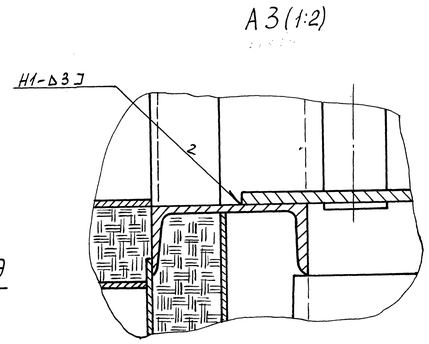

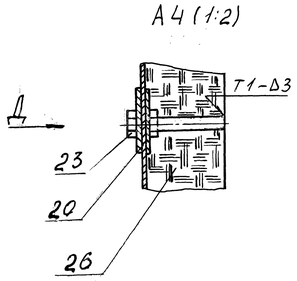

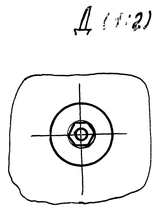

Техническая характеристика.

Поверхность нагрева, м² - 85
Общее количество труб, шт - 378
Сечение для прохода газов, м² - 0,405
Сечение для прохода воздуха, м² - 0,228
Шаг в продольном направлении, мм - 60
Шаг в поперечном направлении, мм - 84
Диаметр труб, мм - 40

Технические требования.

1. Размеры для справок.
2. Сварка ручная дуговая. Сварные швы по ГОСТ 5264-80. производить электродами типа Э42 ГОСТ 9467-75. Допускается сварные швы выполнять в среде CO_2.
3. Изоляционные плиты укладывать в 1-2 слоя в зависимости от толщины. с подтеской до размера 50 мм.
4. Остальные технические требования согласно ОСТ 108.030.45-82.
5. После окраски воздухоподогреватель маркировать номером чертежа 00.9029.013 по технологии ОГТ.
6. В обшивочных листах поз. 6 и 7 отверстия под ухо подрезать по месту.
7. Лист поз. 11 - левая сторона воздухоподогревателя, лист поз. 9 - правая сторона воздухоподогревателя.

					00.9029.013СБ		
Изм.	Лист	№ докум.	Подп.	Дата	Воздухоподогреватель трубчатый ВП-85 ОСТ108.030.45-82	Лит.	Масса	Масштаб
Разраб.		Князькина		5.91		А		1:10
Пров.		Атрощенко				Лист	Листов 2
Т.контр.		Шиков		5.91			
Рук.		Атрощенко					
Н. контр.		Корнуек		20.07			
Утв.		Чепцов					

Сайт: dkwr.ru e-mail: dkwr@mail.ru
Тел: +7(960)938-01-02 (многоканальный)
ДКВр.ру

Копировал: Макеева

Формат А1

Перв. примен. | Справ. № | Подп. и дата | Взам. инв. № | Инв. № дубл. | Подп. и дата | Инв. № подл. 7035.9 | 01.07.91

А8 (1:2)

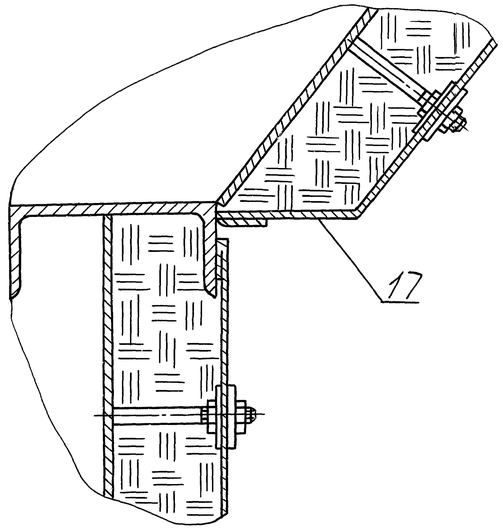

А9 (1:2)

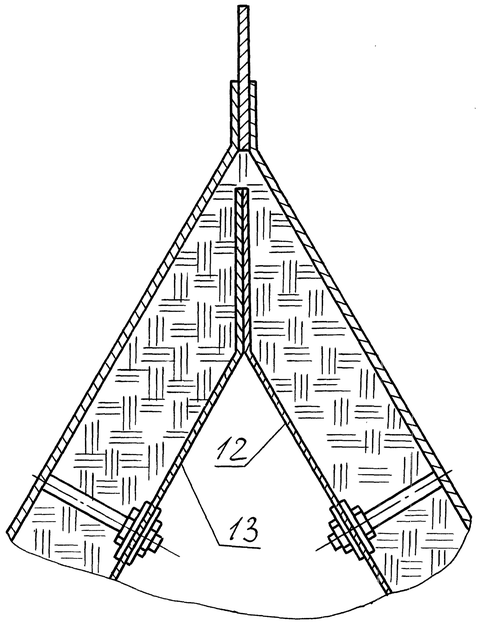

А10 (1:2)

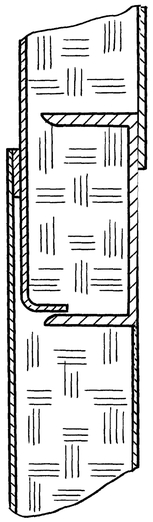

А7 (1:2)

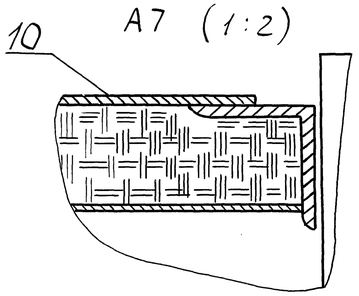

А6 (1:2)

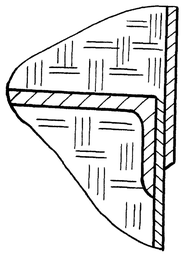

А5 (1:2)

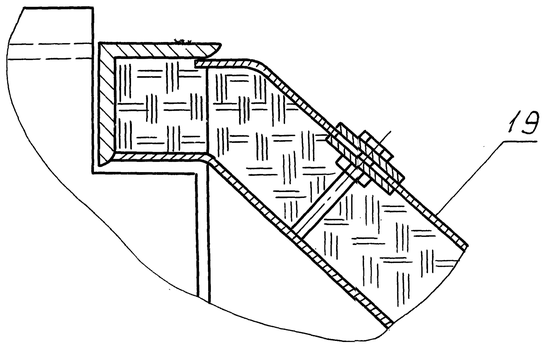

Г

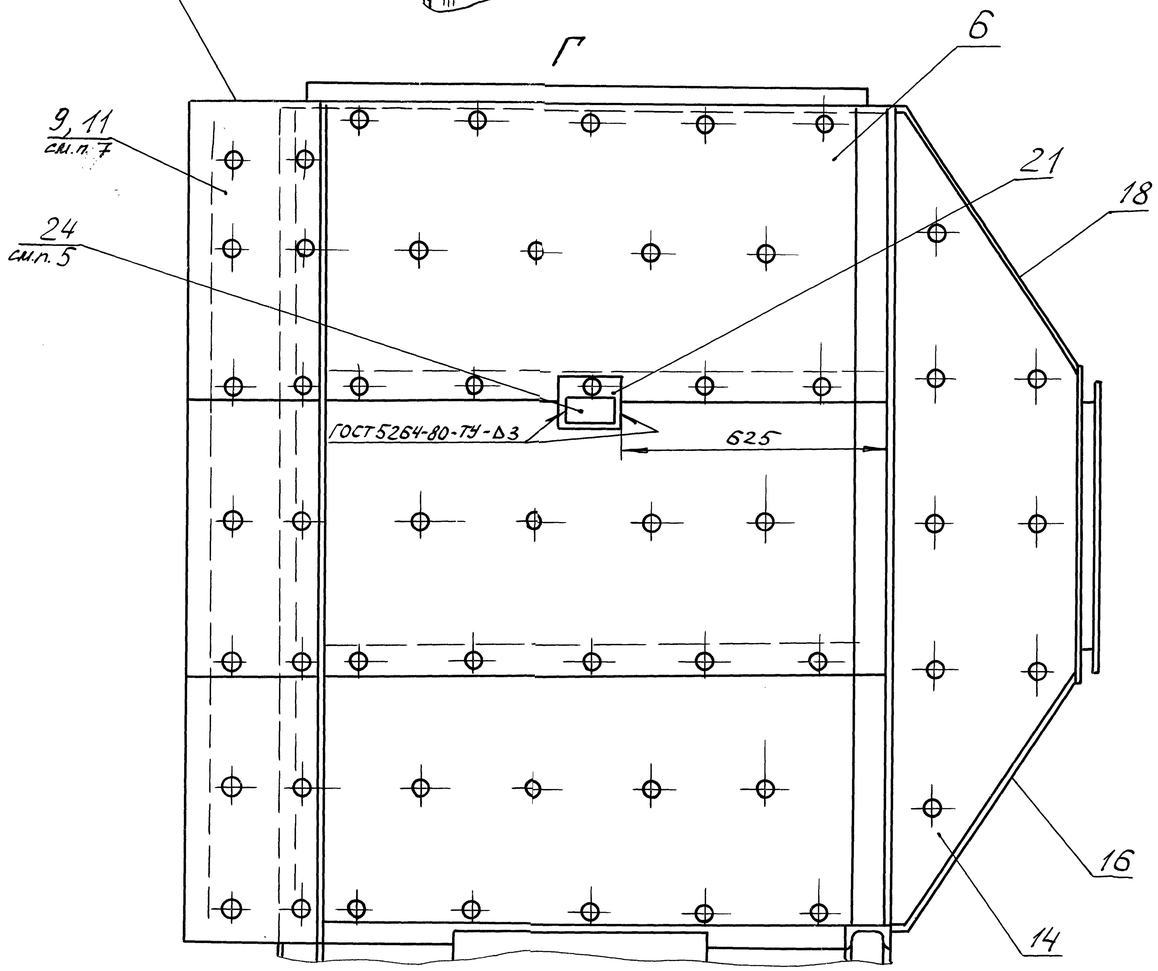

Перв. примен.

Справ. №

Инв.№ подл.	Подп. и дата	Взам. инв.№	Инв.№ дубл.	Подп. и дата
40358	01.07.91 г.			

Сайт: dkwr.ru e-mail: dkwr@mail.ru
Тел: +7(960)938-01-02 (многоканальный)

Изм.	Лист	№ докум.	Подп.	Дата

00.9029.013 СБ

Лист 2

Копировал: Максеева

Формат А2