00.8048.025 СБ

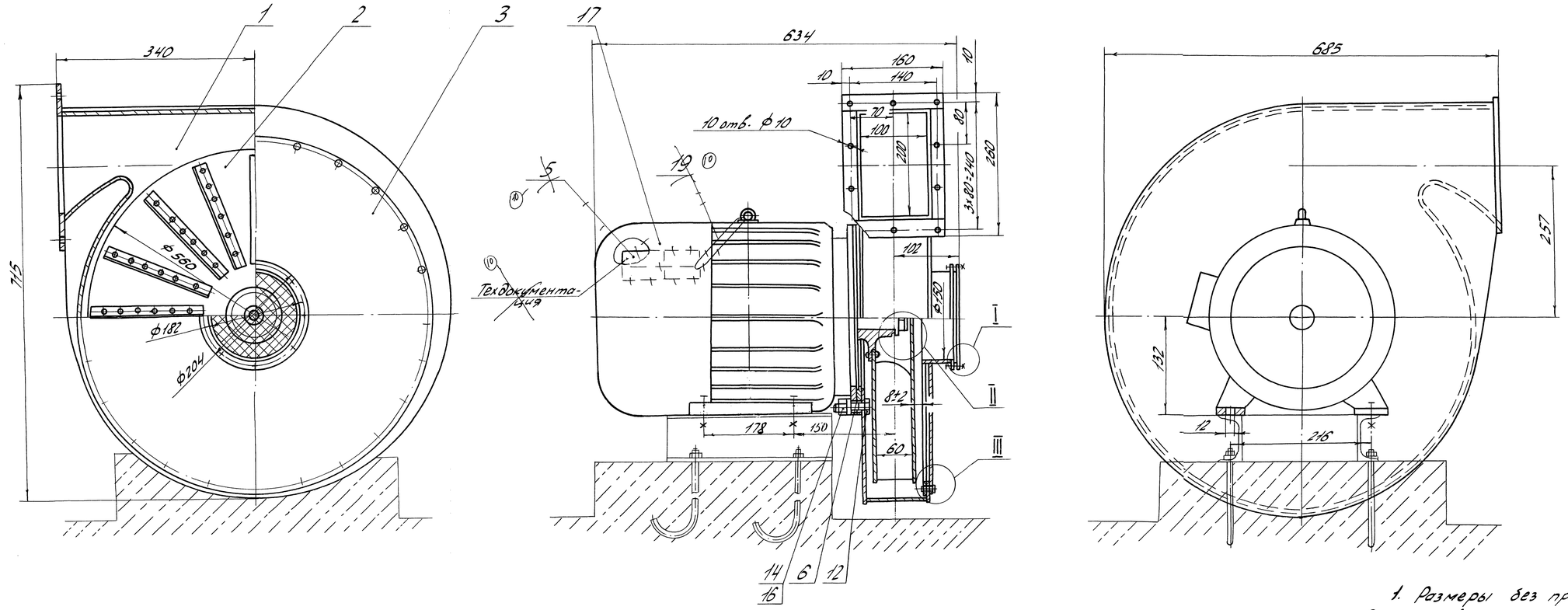

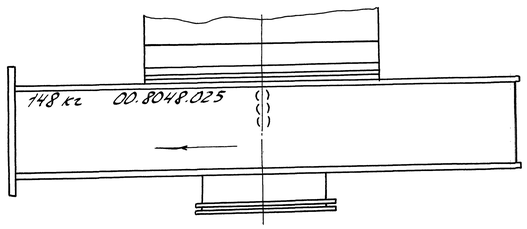

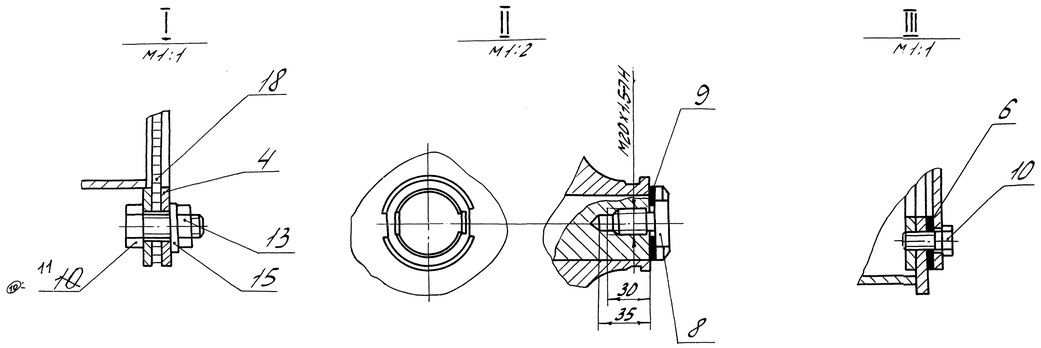

Схемы углов разворота улит

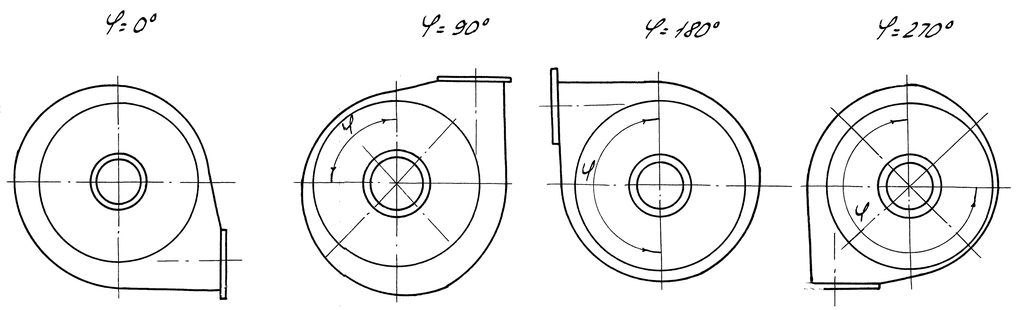

1. Размеры без предельных отклонений для справок.

2. При посадке рабочего колеса на вал электродвигателя необходимо производить смазку вала и поверхности посадочного отверстия ступицы техническим вазелином. Рабочее колесо на вал электродвигателя насаживать без ударов и передачи усилий на подшипники.

3. Допускается применять сетку КШОЛ№25-1,3Н ГОСТ 13603-68.

4. Стрелку, указывающую направление вращения рабочего колеса знак „место строповки" обозначение номером чертежа, массу нанести красной эмалью НЦ-132 К ГОСТ 6631-74 или красно-коричневой эмалью ГОСТ 7462-73. Пример маркировки указан на чертеже.

5. Техдокументацию вложить в герметичный пакет из полиэтиленовой пленки или в пакет из двухслойной упаковочной бумаги по ГОСТ 8828-75, перевязать шпагатом, положить под кожух двигателя и привязать к рым-болту шпагатом.

6. На наружные поверхности кожуха, патрубка приемного нанести порошковое полимерное покрытие по ГОСТ 9.410-88. Внешний вид окрашенных поверхностей должен соответствовать VI классу покрытий ГОСТ 9.032-74.

10	–	50301-013-04			19.05.06г.	00.8048.025 СБ		
12	–	50301-012-04			09.09.04г.			
10	–	5030101-111-05			2.02.06			
9	Зам.	5004-012-88			3.12.88	Вентилятор 19ЦС-63	Лит.	Масса	Масштаб
Изм.	Лист	№докум.	Подп.	Дата			А	148	1:4
Разраб.		Сибирякова					Лист	Листов 1
Пров.								
Т.контр.		Захарова			3.12.88	Сайт: dkwr.ru e-mail: dkwr@mail.ru	ДКВр.ру
Рук.							
Н.контр.		Кириллик			26.12.88	Тел: +7(960)938-01-02 (многоканальный)	
Утв.		Хмелев			26.12.88		

Инв.№ подл. | Подп. и дата | Взам. инв.№ | Инв.№ дубл. | Подп. и дата | Справ. №

Перв. примен. | Справ.№

копировал Ольга формат А4