00.8101.033СБ

Восстановленный подлинник N5

Восстановлен с подлинника

Верно: 25.12.03

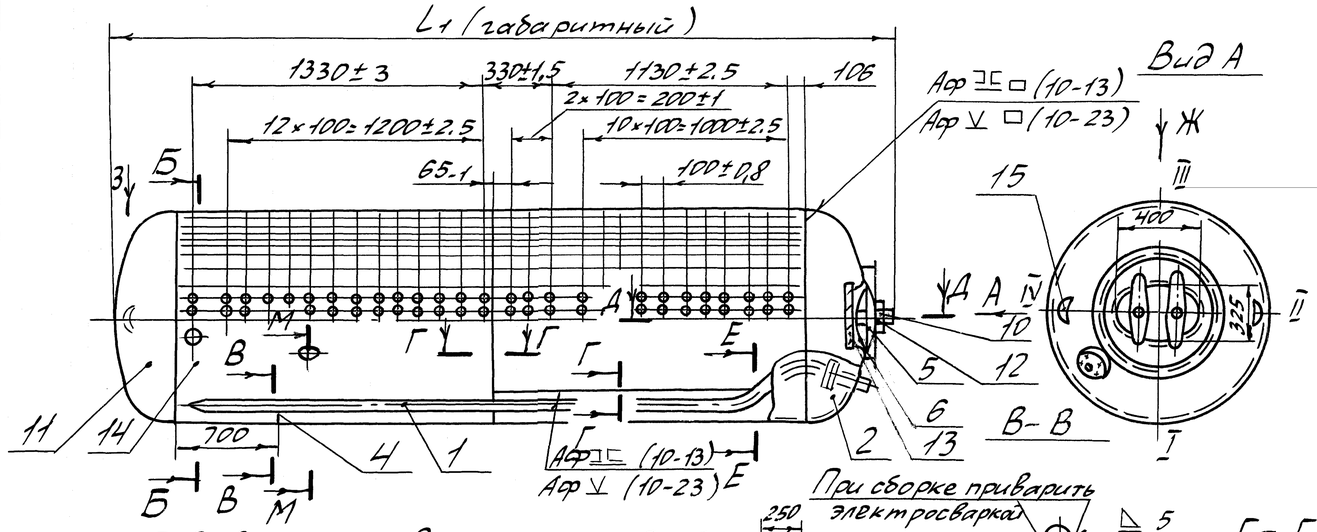

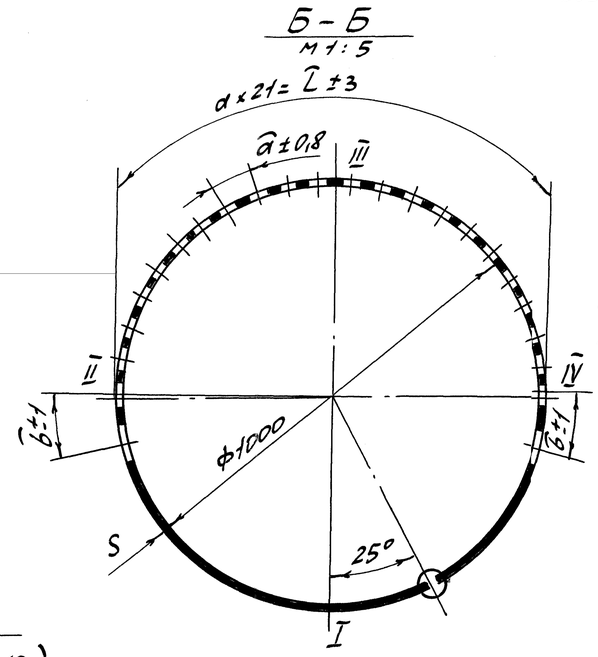

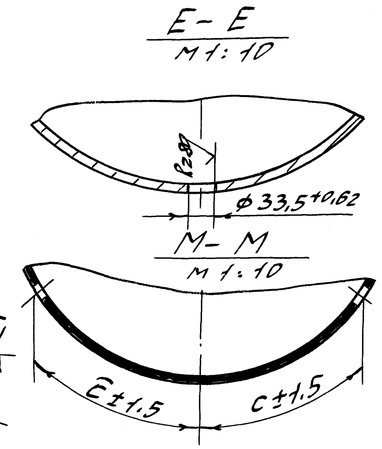

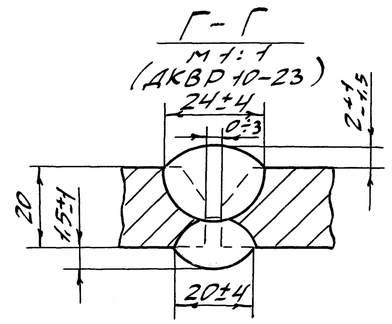

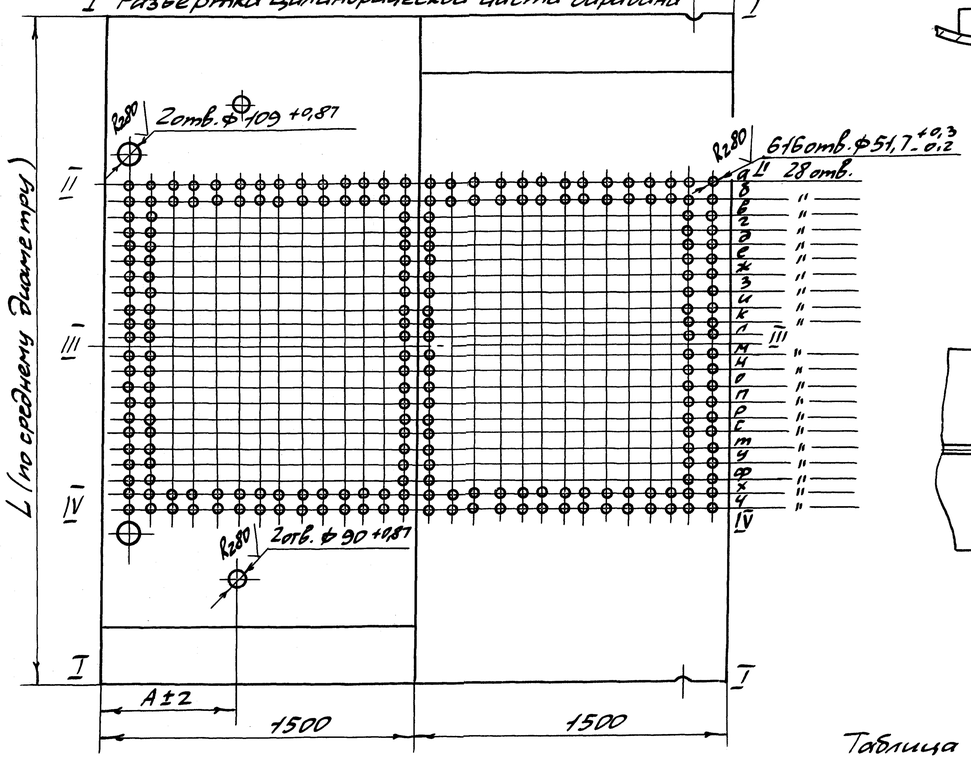

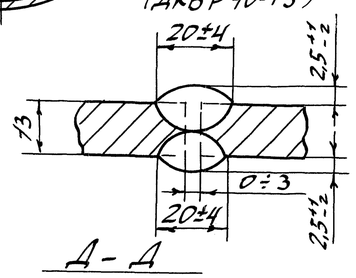

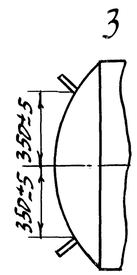

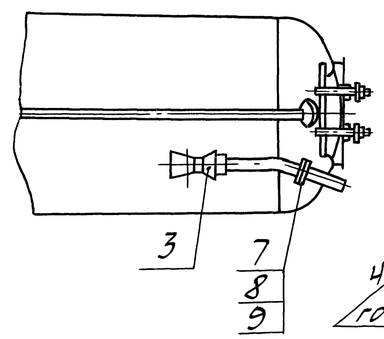

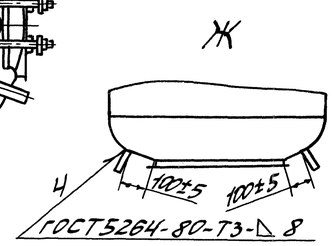

1. Барабан изготовить по ОСТ 108.030.39-80.
2. Размеры даны по наружной поверхности барабана.
3. Базой для разметки отверстий является осевая линия III-III.
4. Минимально допустимый размер перемычки между отверстиями диаметром 51,7+0,3 -0,2 по поперечному шагу равен 20,8 мм.
5. Барабан маркировать согласно ОСТ108.030.39-80 и отправочной ведомости.
6. Вес барабана подсчитан с учетом вырезанных отверстий.
7. Размеры, обозначеные буквами, смотреть в таблице.
8. Смещение отверстия для спуска воды из барабана от номинального положения допускается до 10мм в любом направлении.
9. На днище барабана нанести клеймением расчетное давление Pкгс/см² (см. табл. N°1).
10. Барабан подвергнуть гидравлическому испытанию давлением P1 кгс/см² (см. табл. N°1).
12. Определение координат отверстий производится по вертикали согласно буквенному обозначению оси (a, б, в и т.д.), по горизонтали - порядковому номеру - считая справа налево (к фронту).

Таблица N°1

Обозначение	P, МПа (кгс/см²)	P1, МПа (кгс/см²)	a, мм	b, мм	c, мм	L, мм	L, мм	L1, мм	S, мм	масса напл. металла, кг	масса, кг
00.8101.033	1,3 (13)	1,7±0,1 (17±0,7)	75,84	134	447,44	1592,64	3180	3587	13	9,8	1133,8
00.8101.033-01	23 (23)	3,0±0,1 (30±1)	77,22		453,59	1621,62	3202	3700	20	20	1385,42

Таблица N°2

Тип топочного уст-ва	A, мм
ПМЗ-ЛЦР; ПМЗ-ЧЦР газ и мазут, померанцева, шершнева	620
ПМЗ-РПК	1120
ЧЦР	2545

17	-	5001-075-98	(Подп.)	(13.99)	00.8101.033СБ
Изм	Лист	N°докум.	Подп.	Дата	Барабан нижний
Разраб.	Видякина	(Подп.)			Лит. А / Масса / Масштаб 1:20
Пров.	Минина	(Подп.)			Лист / Листов 1
Т.контр.					
Рук.	Остапенко	(Подп.)			DKBр.ру
Н.контр.	Минина	(Подп.)			
Утв.	Дорожков	(Подп.)			

e-mail: dkwr@mail.ru
тел: +7(3852)39-02-53

Перв. примен. | Справ. N° 13027 | Подп. и дата | Инв. N° дубл. | Взам. инв. | Подп. и дата | Инв. N° подл.

Копировал | Формат А2