00.8101.041СБ

Восстановленный подлинник №6

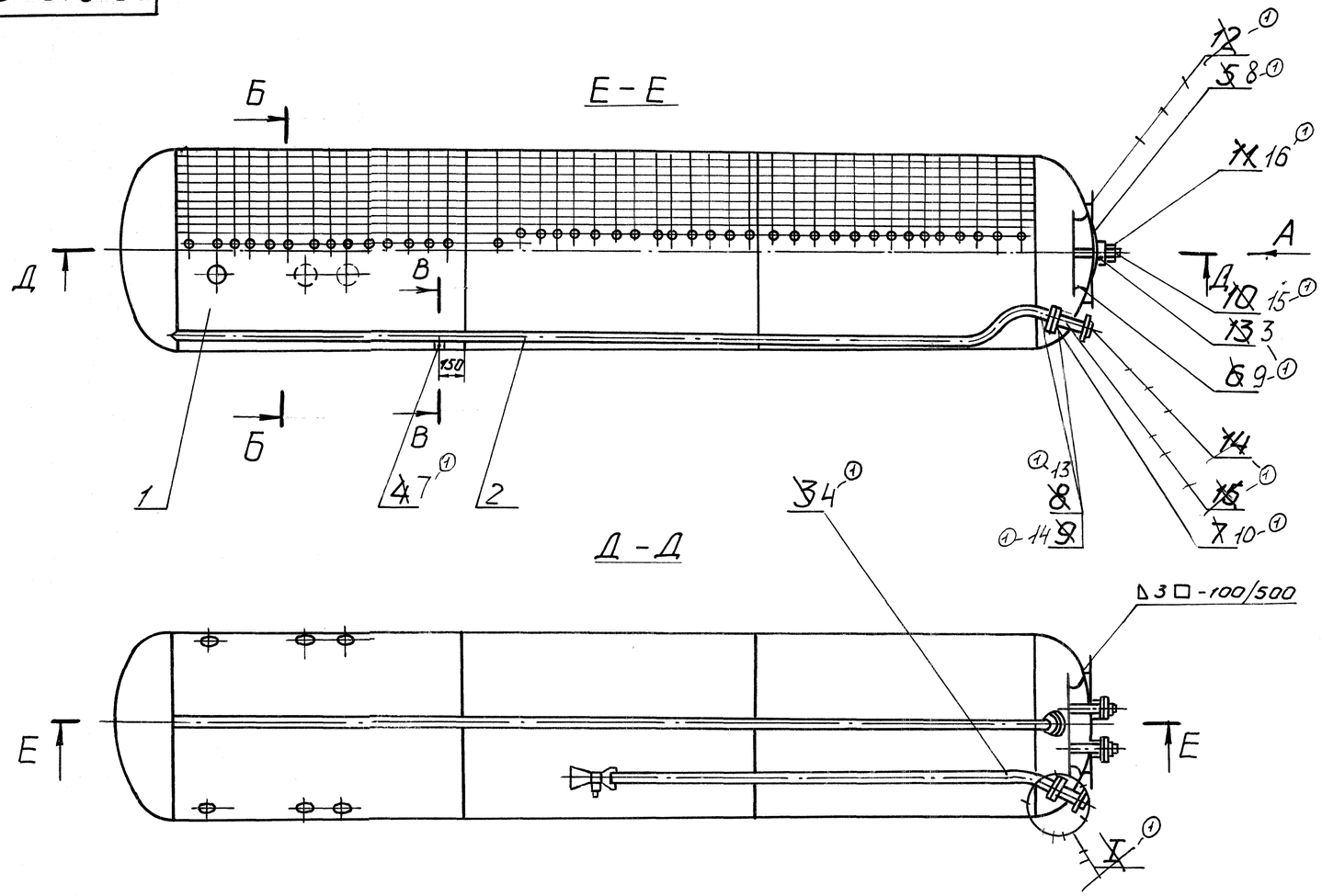

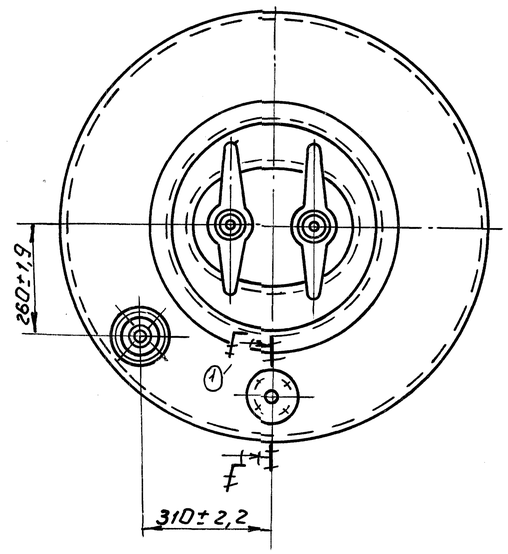

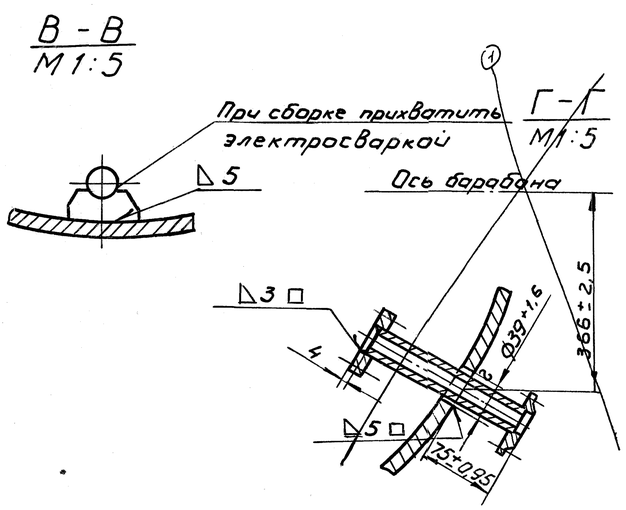

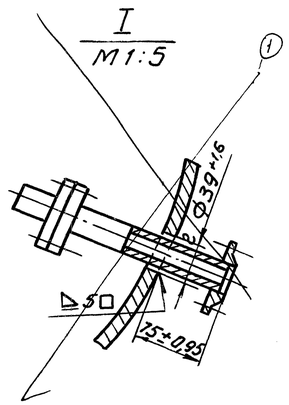

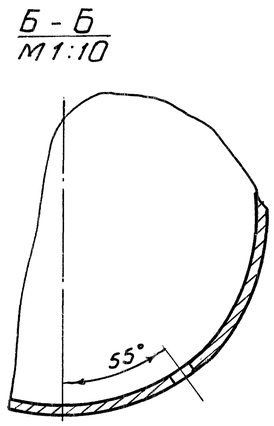

1. Технические требования по СТП 0311.

1	–	5001-021-95		16.11.95	00.8101.041 СБ		
а		5002-40-75	Подп.	24.12.75	Барабан нижний	Лит.	Масса	Масштаб
Изм.	Лист	№ докум.	Подп.	Дата		А		1:20
Разраб.		Баташов	Подп.			Лист	Листов 1
Пров.		Попова	Подп.				
Т.контр.							
Рук.		Тихоненко	Подп.		e-mail: dkwr@mail.ru тел: +7(3852)39-02-53	DKBp.ру	
Н.контр.		Попова	Подп.				
Утв.		Дзрк	Подп.				

Копировал: Забелина

Формат А2

Восстановлен с подлинника

Верно: 17.04.92

Инв.№подл.	Подп. и дата	Взам.инв.№	Инв.№дубл.	Подп. и дата	Справ. №	Перв. примен.
63327	7.10.76 (подп)	41253			К-11600А	