Восстановленный подлинник №9

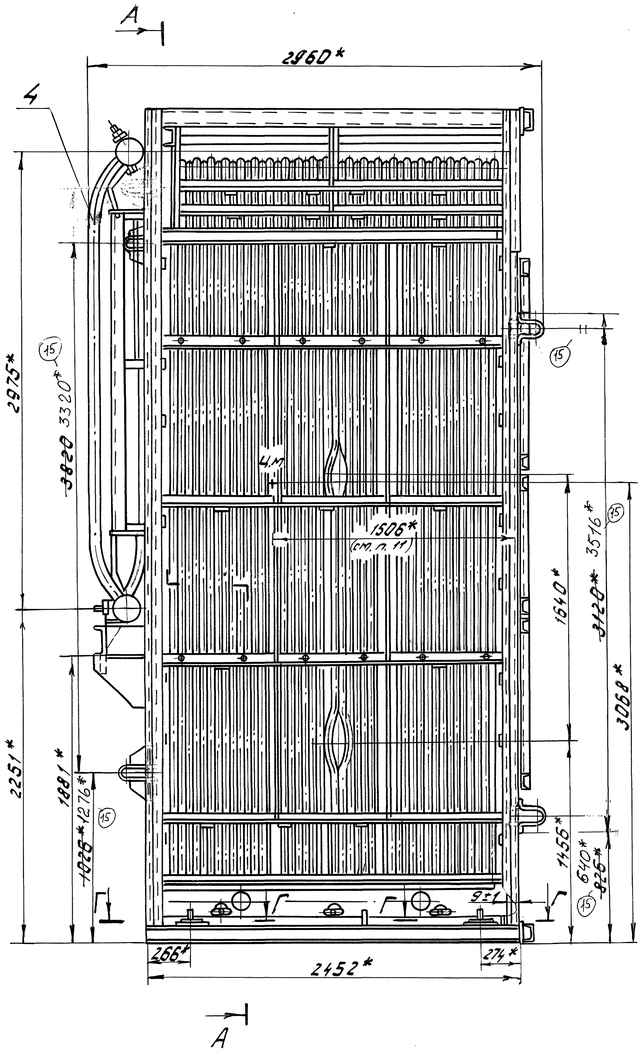

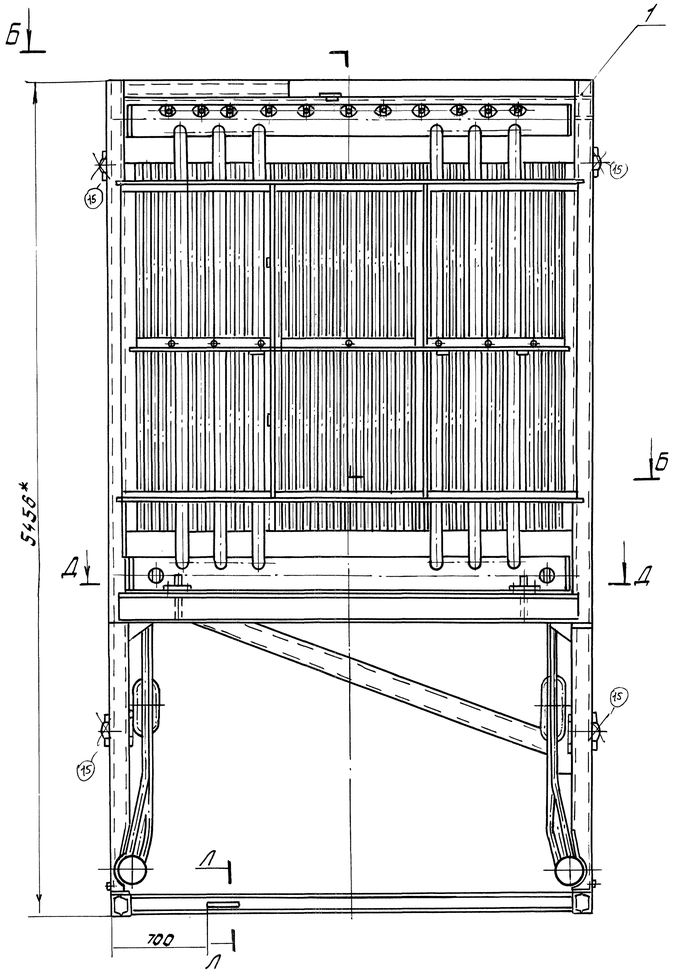

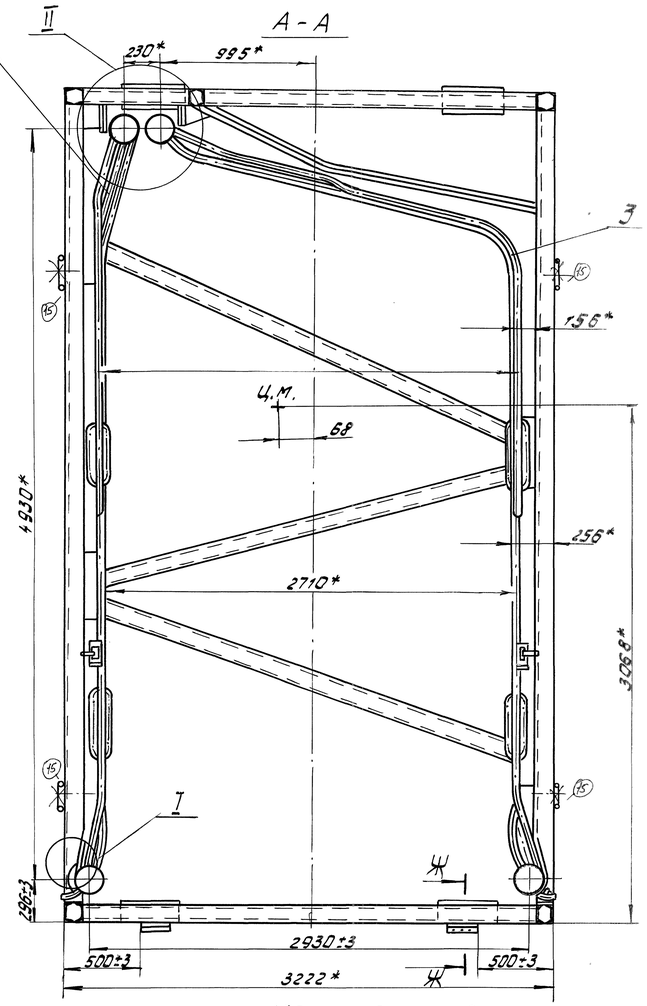

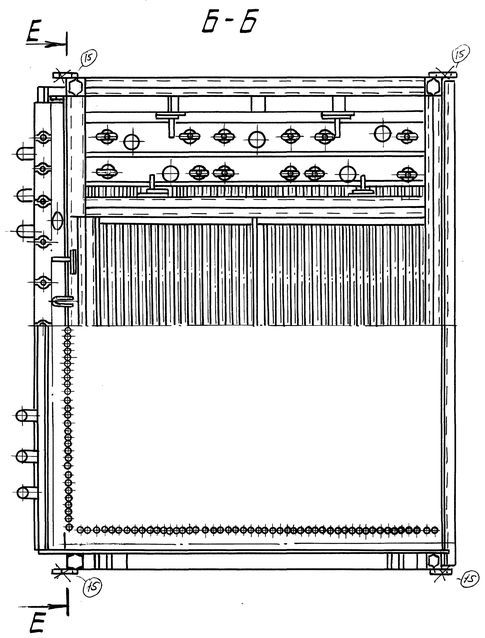

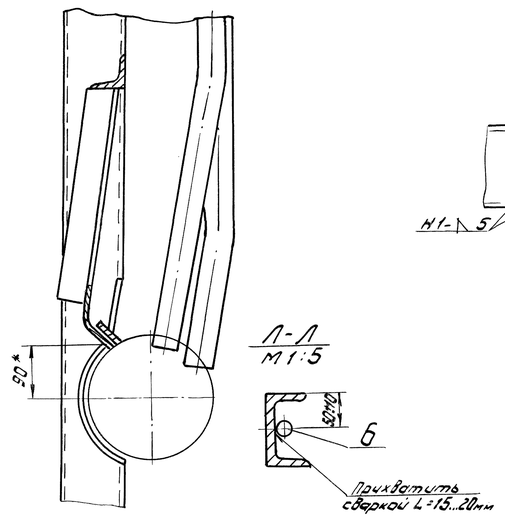

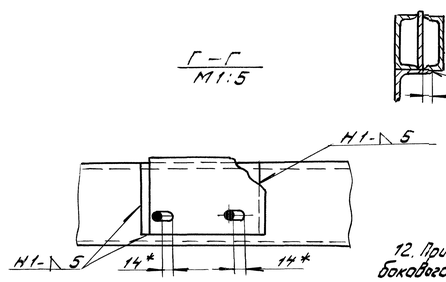

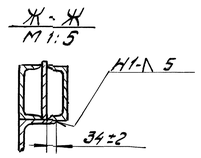

1. *Размеры для справок.
2. При транспортировке блока по железной дороге болты опор нижних и верхних камер наглухо затянуть, во время монтажа ослабить.
3. Транспортировка блока волоком разрешается только на специальных салазках.
4. Погрузку блока на железнодорожную платформу производить по чертежу 00.0198.031 ДП0.
5. Обмуровка заводом не поставляется.
6. Сварные швы по ГОСТ5264-80.
7. Для дистанционирования верхних камер допускается установка дополнительных пластин толщиной 6÷13мм с размерами и отверстиями в пластинах согласно чертежам 00.3405.213 и 00.3405.107 с соответствующим увеличением длин болтов и шпилек.
8. Допускается увеличение зазора между трубами фронтового и бокового экранов до 50мм.
9. Допускается увеличение размера между трубами боковых экранов и каркасом до 180мм и зазор между концами верхних камер боковых экранов до 25мм.
10. Для выдерживания размеров по чертежам допускается дополнительная установка пластин под опоры фронтового экрана.
11. Центр массы блока указать на 28трубе. Отсчет труб вести от задней стенки блока.
12. При касании труб бокового экрана к приваренным швеллерам для жесткости блока, допускается установка деревянных прокладок между трубами и швеллерами толщиной 10мм.

15	–	50Н101-48-01			30.11.78	00.9060.075 СБ		
14	–	300Г-1Д8-8.7		(Подп.)	21.02.78			
Изм.	Лист	№ докум.	Подп.	Дата		Блок передний топочный	Лит. / Масса / Масштаб	
Разраб.		Гафуриов		(Подп.)	21.02.78		А	1:20
Пров.		Кошелков		(Подп.)	31.74		Лист 1 / Листов 2	
Т.контр.								
Н.контр.		Кошелков		(Подп.)	31.74	e-mail: dkwr@mail.ru тел.: +7(3852)39-02-53	DKBp.py	
Утв.		Попова		(Подп.)	31.74			
		Дорожков		(Подп.)	31.74			

Копировал Заделина Формат А1

Перв. примен. | Справ. № | Подп. и дата | Инв. № дубл. | Взам. инв. № | Подп. и дата | Инв. № подл. | Подп. и дата

Восстановлен с подлинника
Верно: – 24.08.032.

00.9060.075 СБ

Восстановленный подлинник N5

Восстановлен с подлинника верно: 28.06.88

Справ. N

Перв. примен.

Подп. и дата

Инв. N дубл.

Взам. инв. N

Подп. и дата

Инв. N подл.

62684	24.05.76	564/86	

II
М 1:5

Лючки условно не показаны

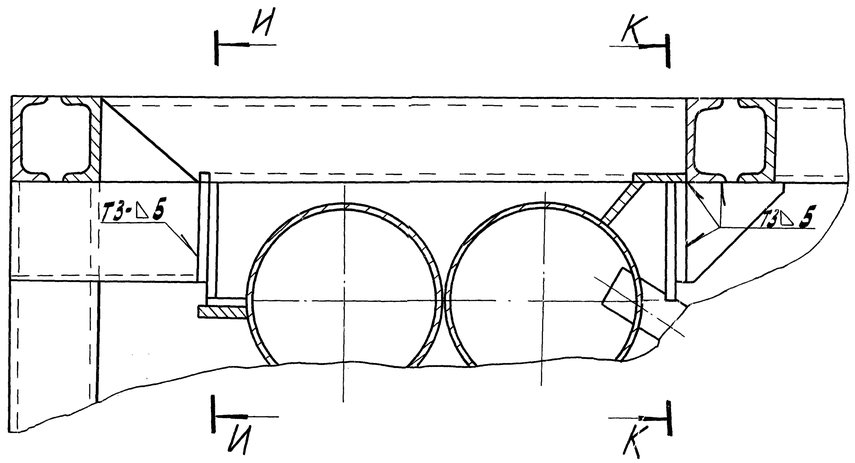

И – И
М 1:5

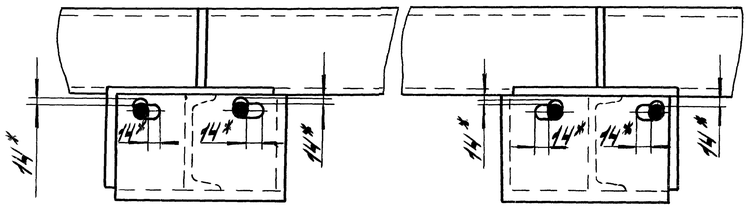

К – К
М 1:5

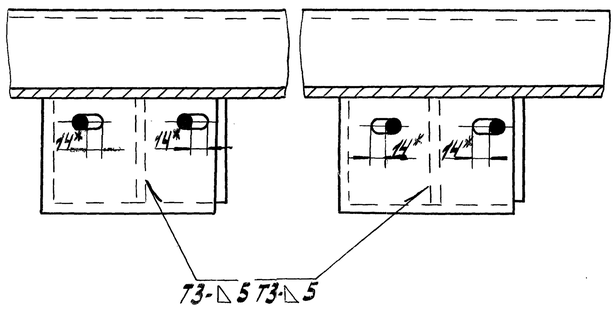

Д – Д
М 1:5

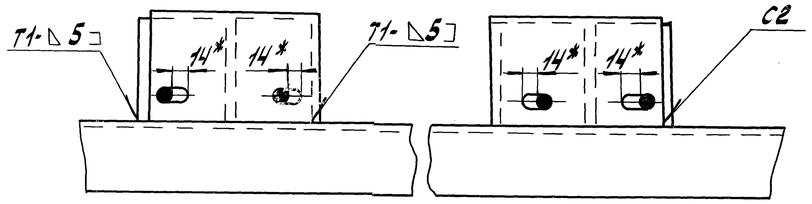

Е – Е
М 1:5

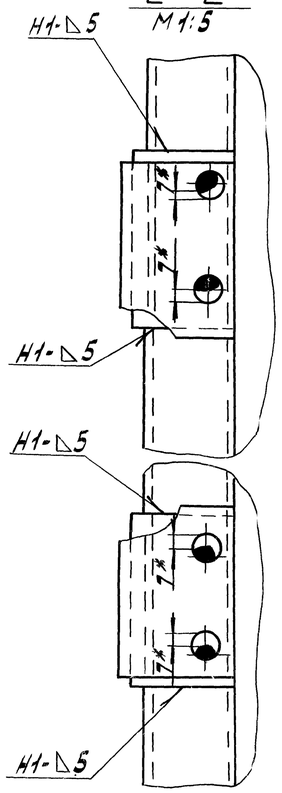

					00.9060.075 СБ			
14		5001-148-87	(Подп.)	22288	Блок передний топочный	Лит.	Масса	Масштаб
Изм.	Лист	N докум.	Подп.	Дата		А		
Разраб.		Габриелов	(Подп.)			Лист 2	Листов 2	
Пров.		Кашликов	(Подп.)					
Т.контр.								
Рук.		Кашликов	(Подп.)					
Н.контр.		Попова	(Подп.)					
Утв.		Дорожков	(Подп.)					

e-mail: dkwr@mail.ru
тел: +7(3852)39-02-53

DKBp.py

Копировал: Дзмина

Формат: А2