Восстановлен с подлинника
Верно: 23.12.91

Справ. № К-1159-Н

Перв. примен.

Инв. № подл. | Подп. и дата | Взам. инв. № | Инв. № дубл. | Подп. и дата

536.65

Восстановленный подлинник № 3

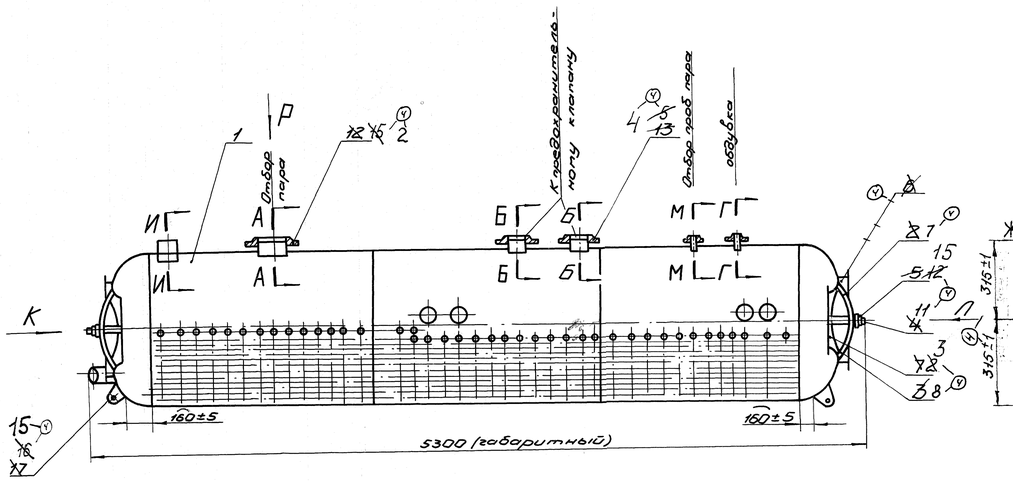

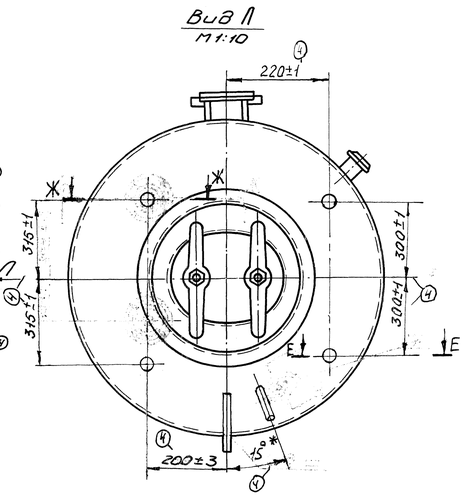

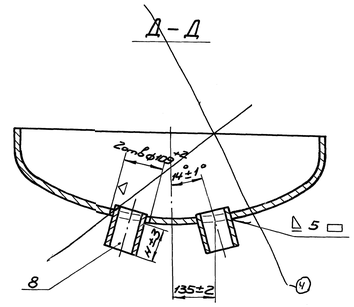

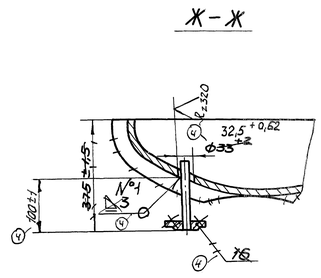

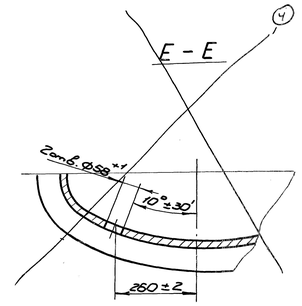

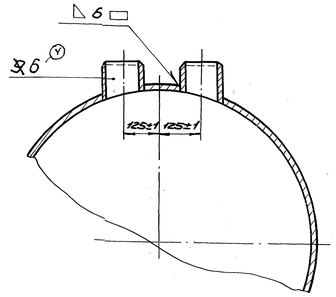

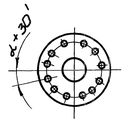

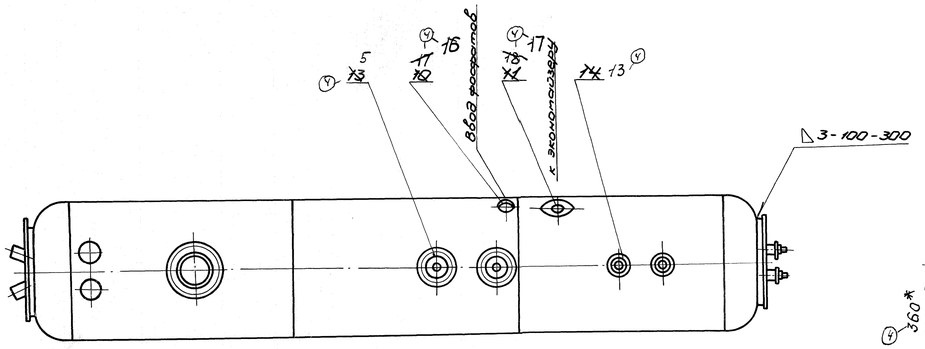

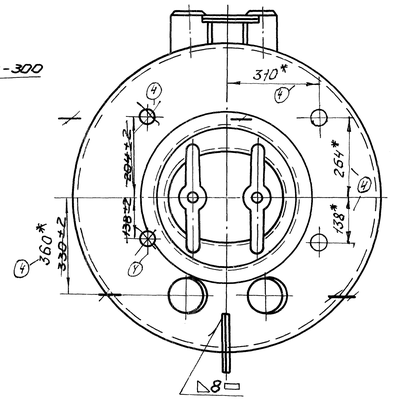

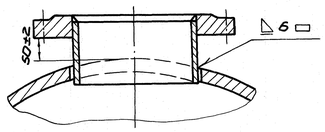

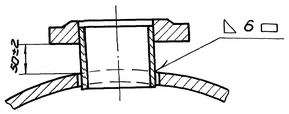

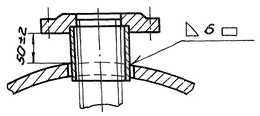

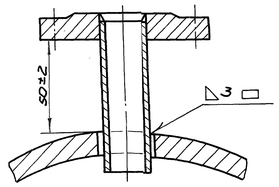

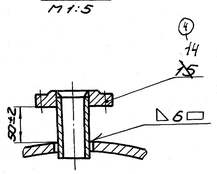

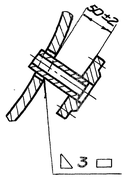

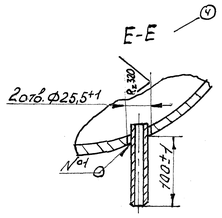

1. Для одного барабана допуск на размер по высоте между патрубками поз. 16 не должен выходить за пределы ±2мм.
2. Технические требования по СТП 30.0311.

Компановка котла	Обозначение	Н
ДКВР 20-13	00.8101.022	107
ДКВР 20-23	00.8101.022-01	100

4	—	5001-021-95			18.11.96
Изм.	Лист	№ докум.	Подп.		Дата
Разраб.					
Пров.		Лебедева	(Подп.)		
Т.контр.					
Рук.		Кошников	(Подп.)		
Н.контр.		Абрамова	(Подп.)		
Утв.		Аврк	(Подп.)		

00.8101.022СБ

Барабан верхний

Лит.	Масса	Масштаб
		1:20
Лист	Листов 1	

e-mail: dkwr@mail.ru
тел.: +7(3852)39-02-53

DKBp.ру

Копировал Демина

Формат А1