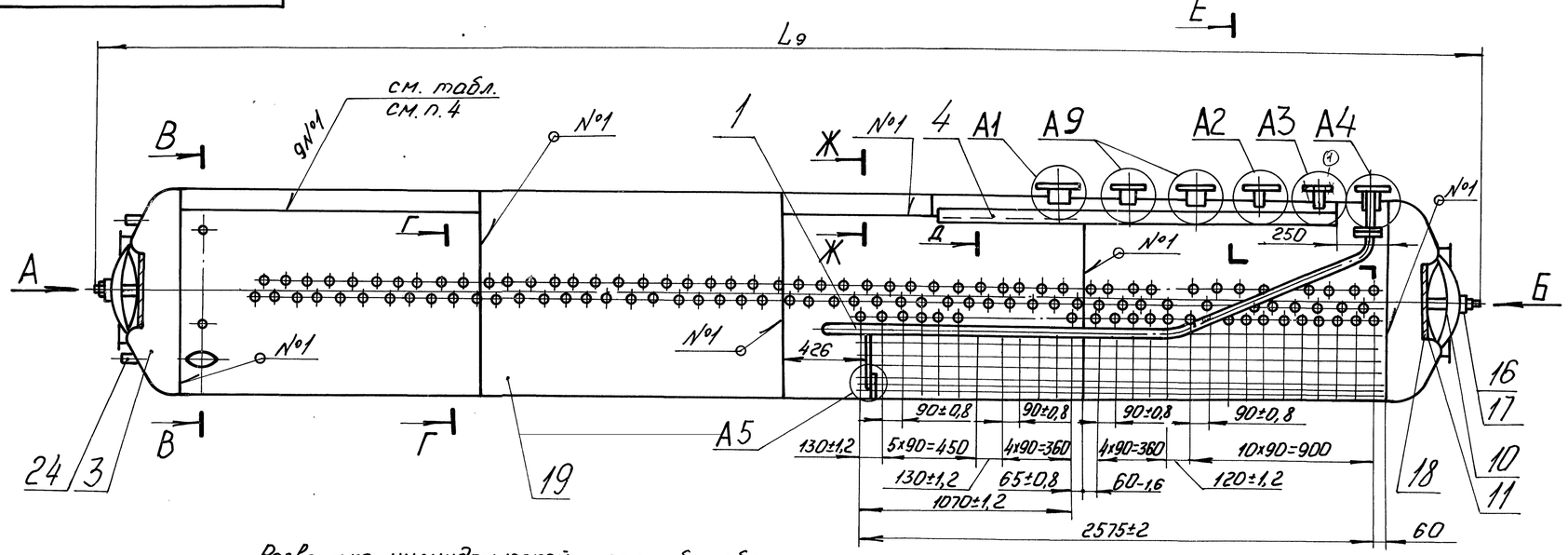

Развертка цилиндрической части барабана

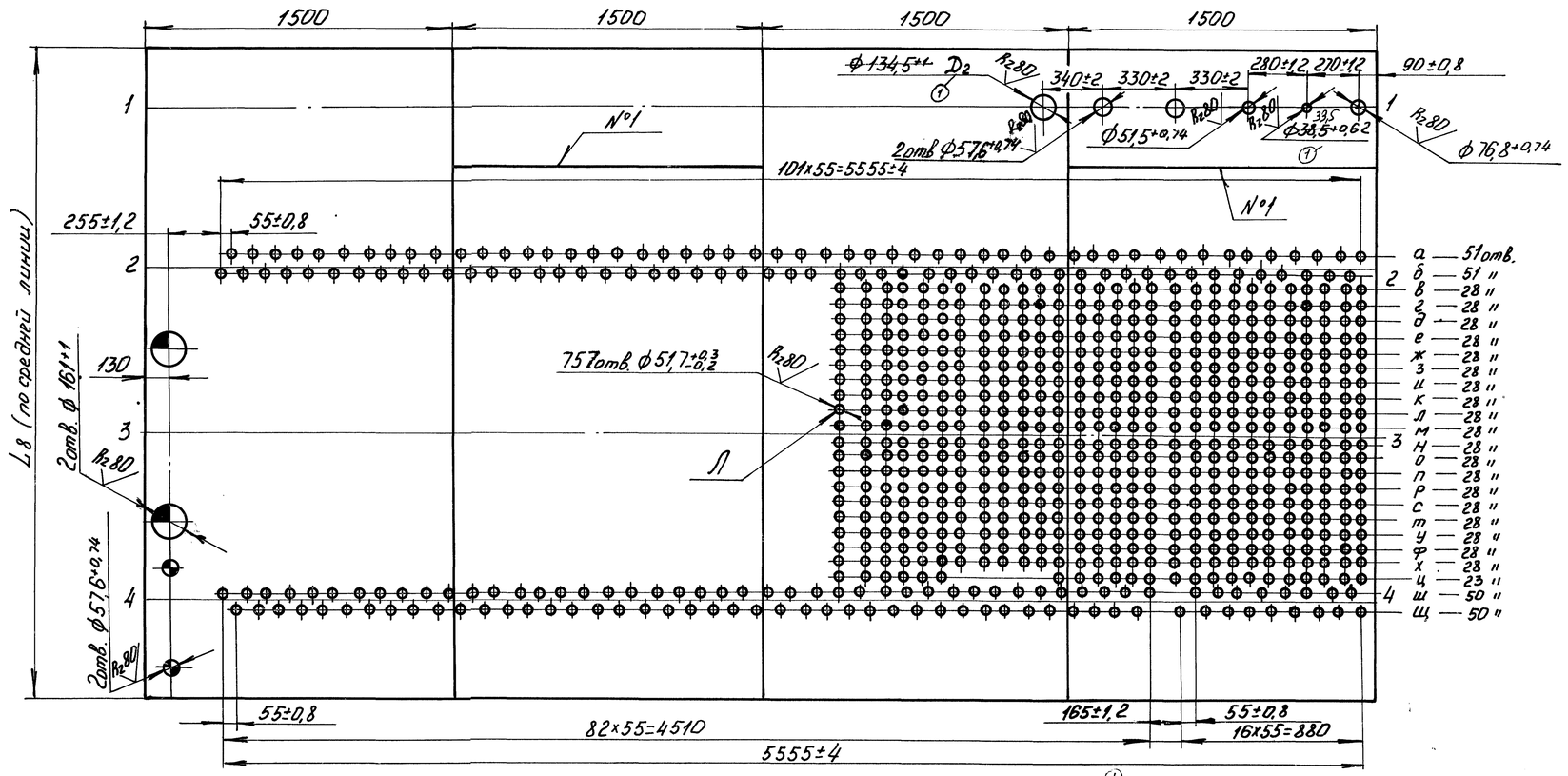

Обозначение	Тип котла	Обозначение шва №1	d_1	D_1	S_1, мм	L, мм	L_1, мм	L_2, мм	L_3, мм	L_4, мм	L_5, мм	L_6, мм	L_7, мм	L_8, мм	L_9, мм	Д, мм	P, МПа (кгс/см²)	P_1, МПа (кгс/см²)
00.8101.317	Е-10-1,4Р (КЕ10-14С)	ГОСТ 8713-79 С29,АР	18	210	13	75,84±0,8	606,72±2	682,56	1365,12±3	1440,96±3	1592,64±3	411,6±2	151,68	3180	6700	100	1,3 (13)	$1,7^{+0,1}_{-0,07}$ ($17^{+1}_{-0,7}$)
-01	Е-10-2,4Р (КЕ10-24С)	ГОСТ 8713-79 С38,АР	27	250	22	77,52±0,8	620,16±2	697,68	1395,36±3	1472,88±3	1627,92±3	419±2	155,04	3210	6860	110	2,3 (23)	3,0±0,1 (30±1)

1. Размеры без предельных отклонений для справок.
2. Базой для разметки отверстий является осевая линия 3-3.
3. Минимально допустимый размер мостика между отверстиями „Л" по поперечному шагу равен 20,8 мм.
4. Зазор в кольцевых швах - 0^{+3} мм, в продольных - 0^{+2} мм.
5. Сварные швы №2, 3, 4, 5 - сварка ручная дуговая.
6. Гидравлическое испытание проводить давлением P_1 (см. табл.).
7. Барабан клеймить расчетным давлением P (см. табл.).
8. Масса наплавленного металла - см. табл.
9. Остальные технические требования по ОСТ 108.030.39-80.
10. Определение координат отверстий производится по вертикали согласно буквенному обозначению оси (а, б, в и т.д.), по горизонтали - порядковому номеру, считая справа налево (к фронту).
11. При установке патрубков ф32x3 „к автоматике" поз. 24 допускается несоосность патрубков к оси барабана, измеряемая по концам патрубков, до ±10 мм.

1	–	5001-101-98			8.6.00	Котел паровой Е-10Р (КЕ10СО)	
1	–	5001-006-92			29.01.98	00.8101.317 СБ	
Изм.	Лист	№ докум.	Подп.	Дата			
Разраб.		Чистякова		21.06.99		Барабан верхний	Лит. А / Масса / Масштаб 1:20
Пров.							Лист 1 / Листов 2
Т. контр.							
Рук.		Атращенко				e-mail: dkwr@mail.ru тел: +7(3852)39-02-53	DKBp.ру
Н. контр.		Лисицина		26.06.99			
Утв.		Минина					

Перв. примен. 00.9050.171

Справ. №

Подп. и дата

Инв. № дубл.

Взам. инв. №

Подп. и дата

Инв. № подл.

Копировал: Формат А2

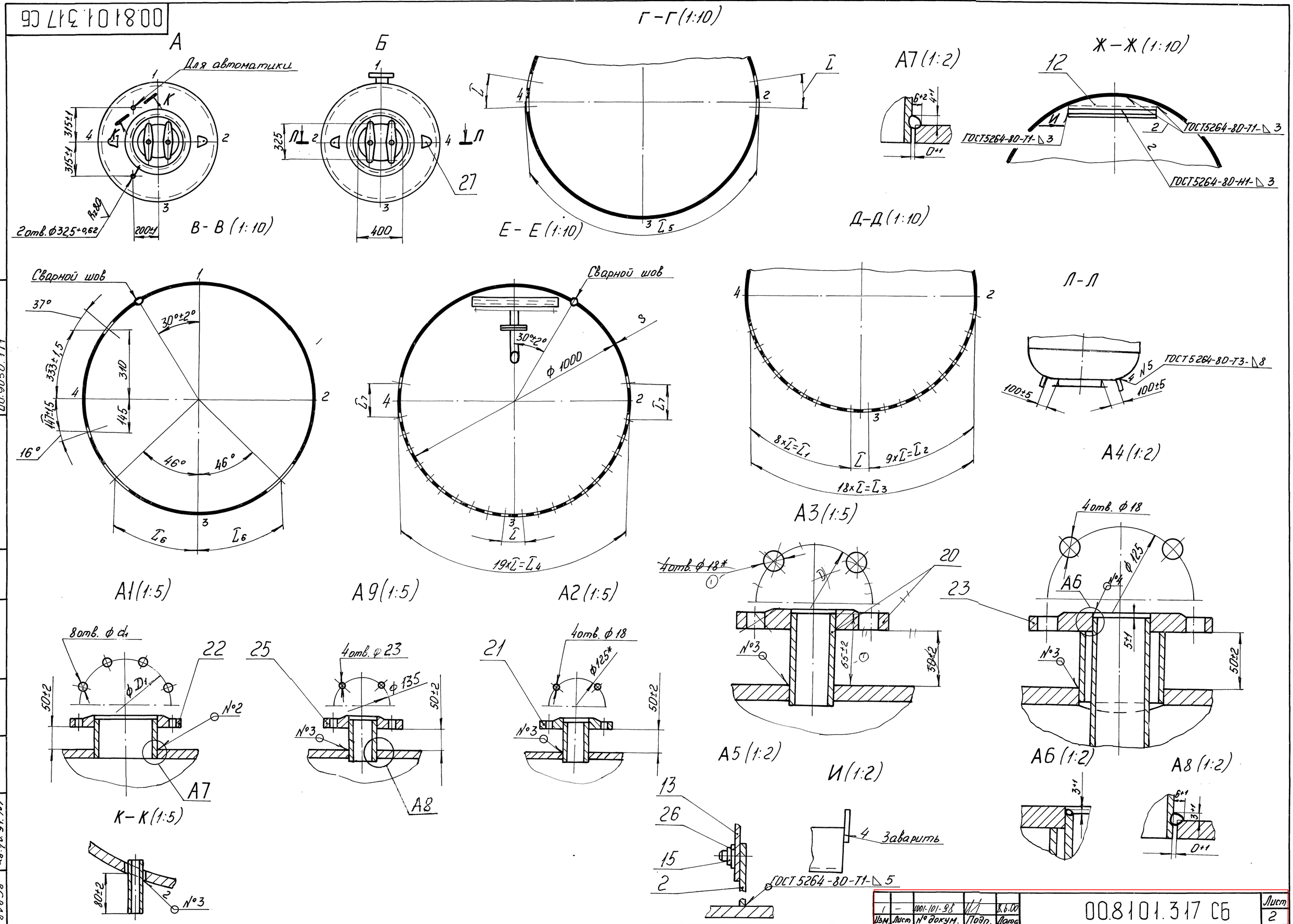

Изм.	Лист	№ докум.	Подп.	Дата	00.8101.317 СБ	Лист 2
1	–	1001-101-98		8.6.00		

Копировал: Формат А2

Перв. примен. 00.9050.171

Справ. № | Подп. и дата | Инв. № дубл. | Взам. инв. № | Подп. и дата 28.10.91.18г | Инв. № подл. 00939