00.8133.055СБ

Гидрозатвор поз.3 не показан

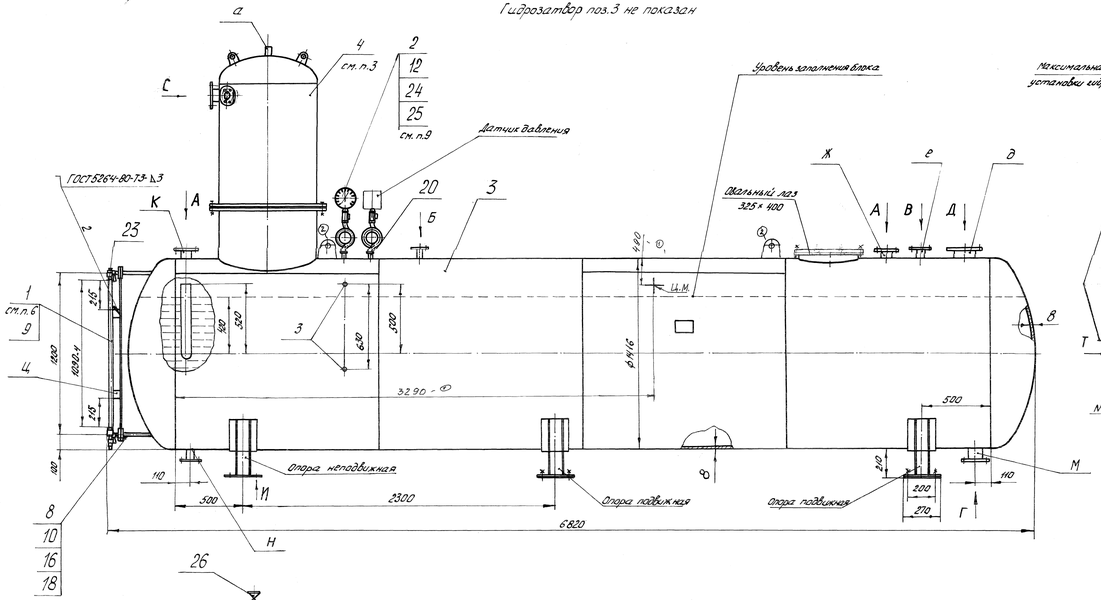

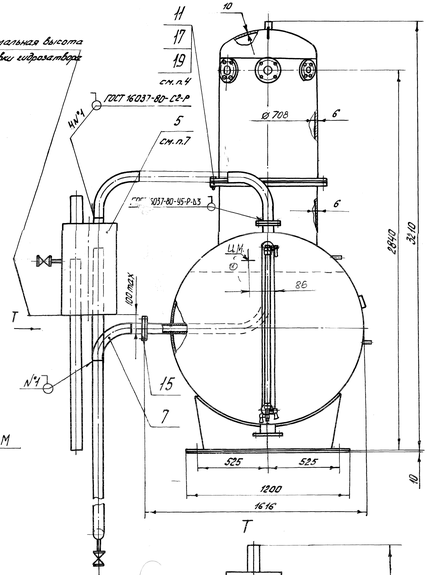

Устройство запорное поз. 23 и кожух поз.1 не показаны

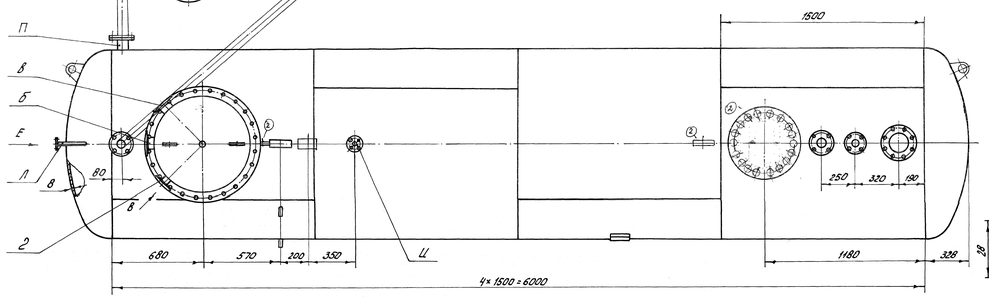

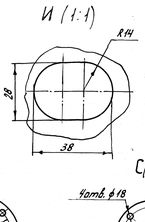

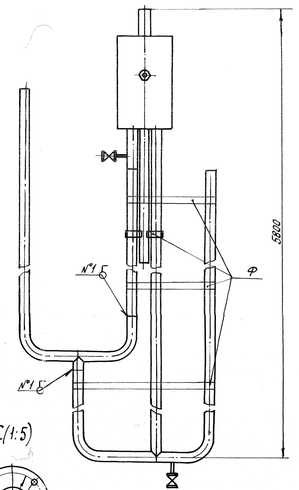

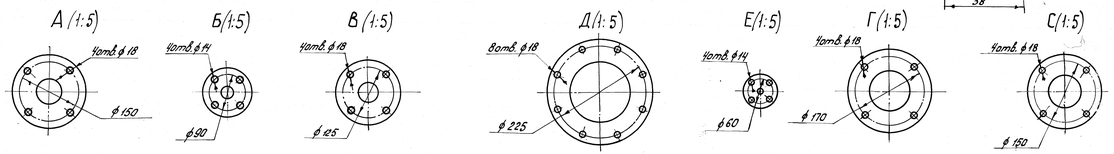

Обозначение	Наименование	Ду
а	Выход выпара	50
б	Подвод химически очищенной воды	80
в	Подвод конденсата от подогревателя	80
г	Подвод конденсата от производства	50
д	Подвод основного пара	150
е	Подвод от сепаратора непрерывной продувки	50
ж	Подвод перегретого конденсата	65
з	Штуцер регулятора уровня воды	15
и	Рециркуляция питательных насосов	32
к	Подвод пара на гидрозатвор	65
л	Патрубок указателя уровня воды	15
м	Отвод деаэрированной воды	100
н	Дренаж	50
п	Перелив	65

План распределения нагрузок на фундамент

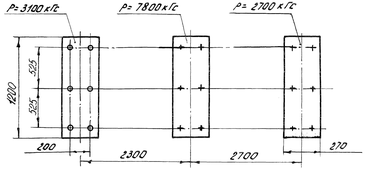

Принципиальная схема подключения деаэратора ДА-25/18

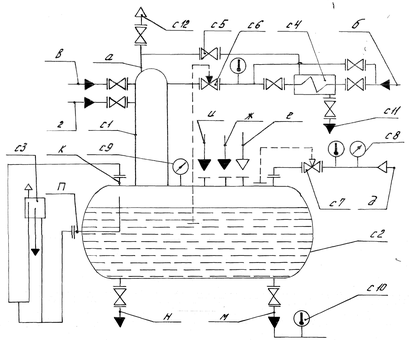

с1 - колонка деаэрационная;
с2 - бак деаэраторный;
с3 - гидрозатвор;
с4 - охладитель выпара;
с5 - вентиль;
с6 - регулятор уровня;
с7 - регулятор давления;
с8 - манометр;
с9 - мановакуумметр;
с10 - термометр;
с11 - сброс в дренаж;
с12 - выхлоп в атмосферу.

Техническая характеристика.

Производительность, т/ч	25
Рабочее давление: манометрическое, МПа (кгс/см²) (абсолютное)	0,12 (1,2)
Пробное гидравлическое давление, МПа (кгс/см²)	0,3 (3,0)
Температура деаэрированной воды, °С	104,2
Максимально допустимое давление при работе предохранительного устройства, МПа (кгс/см²)	0,17 (1,7)
Удельный расход выпара при номинальной нагрузке, кг/т	2,0
Нагрев воды в деаэраторе при номинальной производительности, °С:	
максимальный	50
минимальный	10
Полезная вместимость бака деаэраторного, м³	8

Технические требования.

1. Размеры без предельных отклонений для справок.
2. Сварные швы выполнить электродами марки МР-3 ГОСТ 9466-75. Допускается применение других марок электродов согласно РД 2.130.940.102-92. Швы должны быть герметичны и иметь чистую ровную поверхность.
3. Угол поворота струйной колонки относительно вертикальной оси выбирается из условия удобства монтажа трубопроводов котельной.
4. Болты поз. 17, гайки поз. 19 и прокладка поз. 11 используются на время транспортировки для глушения колонки струйной поз. 4 и барботажного устройства бака деаэраторного поз. 3.
5. Присоединительные колена поз. 7 и фланцы поз. 15 на время транспортировки укладываются в барботажное устройство деаэраторного бака.
6. Кожух поз. 1 служит упаковкой стеклянной трубки поз. 9 на время транспортировки. Перед установкой кожуха его конец, длиною 385 мм от планки 4 до торца, обрезать выдерживая размеры, указанные на чертеже.
7. При монтаже гидрозатвора поз. 5 (черт. 00.9203.000) упаковочные планки удалить (планки 4 допускается не удалять) и собрать как показано на виде Т.
8. Время выдержки под пробным гидравлическим давлением не менее 10 мин.
9. При проведении гидравлических испытаний мановакуумметр поз. 24 заменить на манометр М13-У-1 МПа-2,5, радиальный, без фланца ф 160 ТУ 25-02.180335-84.
10. Допускается поставка деаэратора с неприварными опорами. Установка и приварка опор, в этом случае, осуществляется заказчиком по месту. При этом следует выполнять жесткой лишь одну опору, остальные опоры - подвижными.
11. Остальные технические требования по ГОСТ 16860-88, РД 24.030.101-88, ТУ 24.108-97.
12. Поверхности деаэратора с температурой более 45°С должны быть покрыты теплоизоляционным материалом толщиной 50-60 мм.
13. Деаэратор атмосферный ДА-25/8 поставляется тремя частями.

2	–	1802-72-04			00.8133.055СБ				
3	–	Конструктив				Лит.	Масса	Масштаб	
4	–	1063-09-00-Ч.1							
1	–	5023-09-00			Деаэратор атмосферный ДА-25/8	0	3240	1:15	
Изм.	Лист	Подп.	Дата						
Разраб.	Ахмеров		12.96			Лист	Листов 1		
Пров.	Алешкина		12.96						
Контр.	Шишина		12.96			ДКВр.ру			
Утв.	Шебзухова		12.96						
Н. контр.	Ефимчик		12.96						
Утв.	Ежелев		12.96						

Сайт: dkwr.ru e-mail: dkwr@mail.ru
Тел: +7(960)938-01-02 (многоканальный)

Формат А2×3