00 8133 05216

Восстановлен подъемных №1

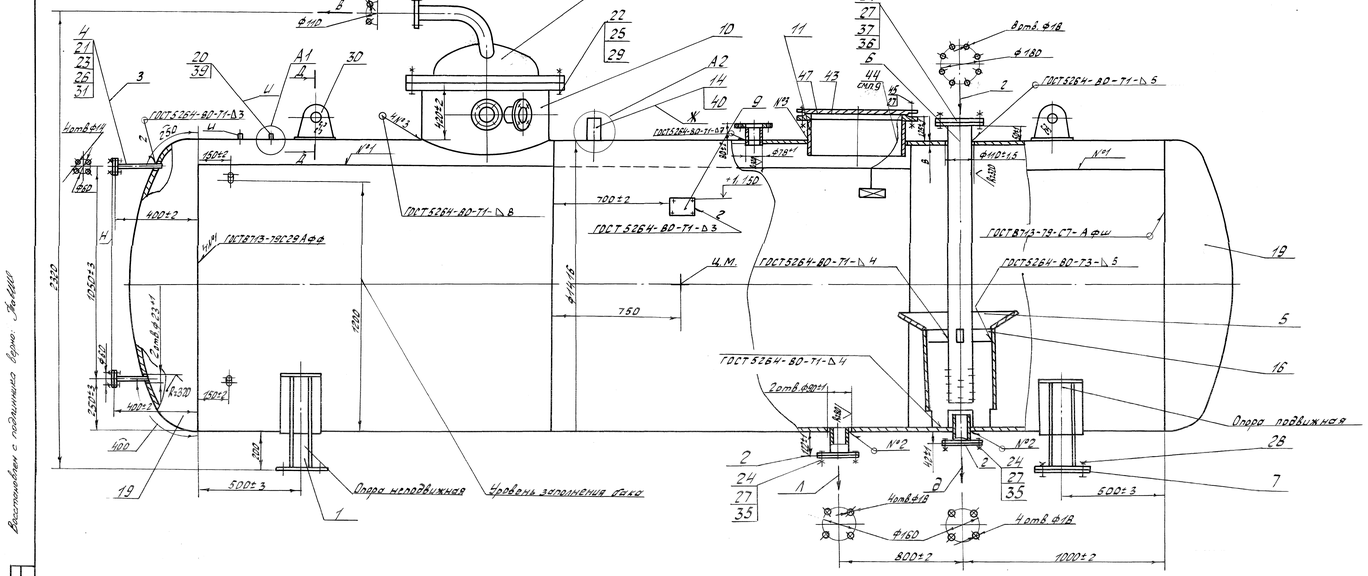

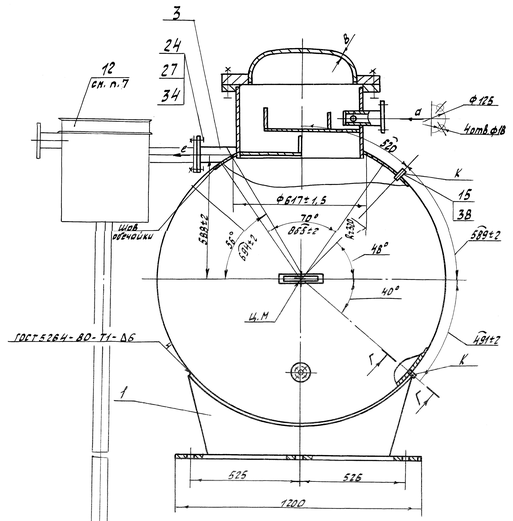

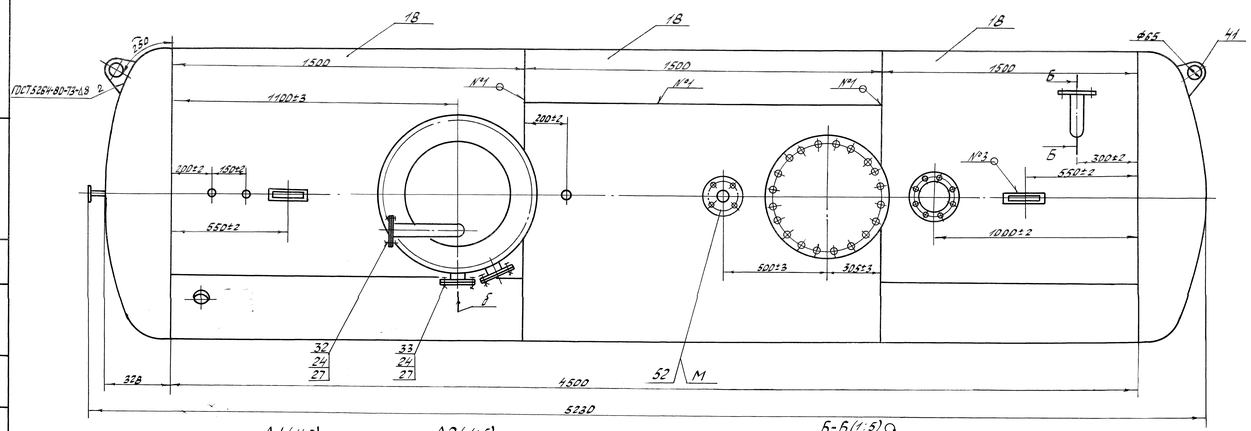

План расположения колодцев

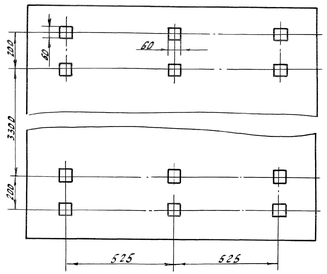

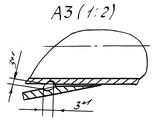

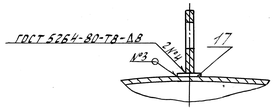

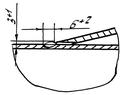

Наименование трубопроводов

Обозначение	Наименование	Ду
а	Подвод химически очищенной воды	50
б	Подвод конденсата	50
в	Отвод выпара	40
г	Подвод пара	100
д	Отвод деаэрированной воды	80
е	Аварийный перелив и подключение гидрозатвора	80
ж	Подвод пара при пуске	50
з	Патрубок водоказательных стекол	15
и	Штуцер максимального уровня	17
к	Штуцер регулятора уровня	16
л	Штуцер слива	80
м	Подвод пара на гидрозатвор	65

Техническая характеристика

Производительность, т/час	5,0
Рабочее давление, МПа (кгс/см²)	0,12 (1,2)
Пробное гидравлическое давление, МПа (кгс/см²)	0,3 (3,0)
Температура деаэрированной воды, °С	104,2
Допускаемое повышенное давление при работе защитного устройства, МПа (кгс/см²)	0,04 (0,4)
Удельный расход выпара при номинальной нагрузке, кг/т	2,0
Подогрев воды в деаэраторе:	
максимальный, °С	40
минимальный, °С	10
Полезный объем бака деаэратора, м³	8

Технические требования.

1. Размеры без предельных отклонений для справок.
2. Отклонение угловых размеров не должно превышать ±1°.
3. Сварные швы выполнить ручной дуговой сваркой электродами Э46 ГОСТ 9467-75, автоматической сваркой - проволокой СВ-08ГА ГОСТ 2246-70 с применением флюса АНЦ-1 ГОСТ 9087-81. Швы должны быть герметичны и иметь чистую ровную поверхность.
8 стыковых сварных соединениях величина зазора должна быть: 0⁺² в кольцевых швах и 0⁺² в продольных швах. Шов №5,6- сварка ручная дуговая.
4. Отверстия во фланцах патрубка поз.4 должны располагаться симметрично относительно вертикальной оси деаэратора, а уплотнительные поверхности фланцев должны находиться в одной плоскости „Н".
5. Маркировать обозначением чертежа.
6. Манипуляционные знаки „Место строповки", „центр масс" нанести согласно ГОСТ 14192-77.
7. Установка гидрозатвора поз.12 производится при монтаже.
8. Наружные поверхности окрасить атмосферостойким лакокрасочным покрытием III класса по ГОСТ 9.032-74.
9. Три клапана Ду 15 поз.44 завернуть в уплотненную бумагу по ГОСТ 8828-89, перевязать шпагатом ГОСТ 17308-88, закрепить за болтовое отверстие фланца, опустить внутрь корпуса.

Б -	2302-08-03	Подп.	Дата	00.8133.052 СБ			
Изм. Лист	№ докум.	Подп.	Дата	Деаэратор атмосферный ДА-5	Лит.	Масса	Масштаб
Разраб.	Стрижко	Подп.	11.02		А	2090	1:10
Пров.	Антипович	Подп.	11.02		Лист	Листов 1	
Т.контр.	Шикова	Подп.			ДКВр.ру		
Н.контр.	Хмелев	Подп.	11.02				
Утв.	Сафонов	Подп.	11.02	Сайт: dkvr.ru e-mail: dkvr@mail.ru Тел: +7(960)938-01-02 (многоканальный)			
	Юрко	Подп.	11.02				

Копировал Поздеева Формат А4х2

Инв.№ подл. | Подп. и дата | Взам.инв.№ | Инв.№ дубл. | Подп. и дата

Перв. примен. | Справ. № | Подп. и дата

Восстановлен с подлинника