Восстановленный подлинник № 1

00.8002.105 СБ

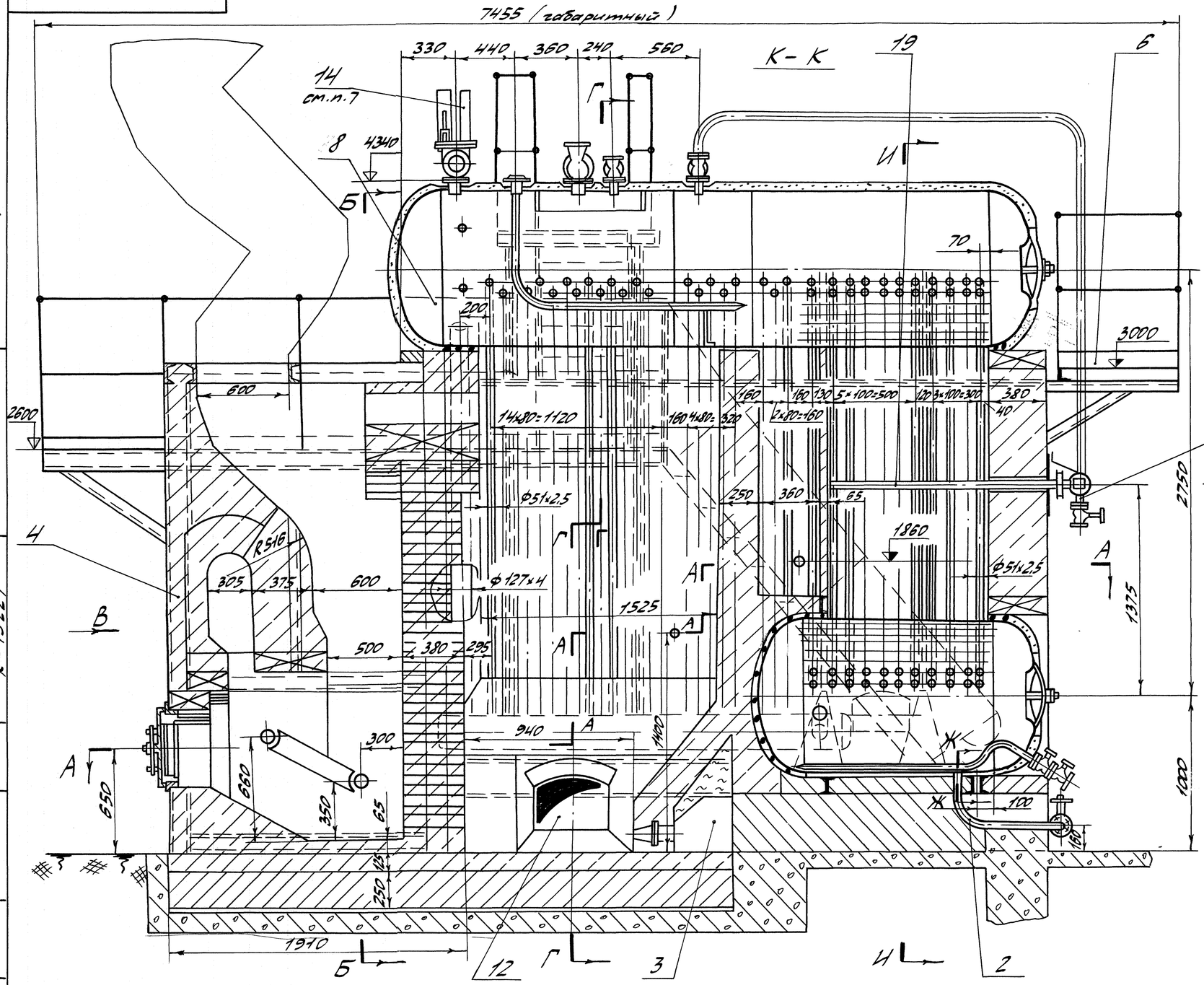

Ж-Ж
М1:5

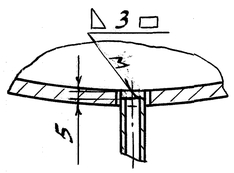

Характеристика котла

NN п/п	Наименование	Размерность	Числовая величина
1	Номинальная производительность	т/час	2,5
2	Рабочее давление пара	ата	14
3	Эффективная радиационная поверхность нагрева	м²	16,7
4	Поверхность нагрева конвективного пучка	м²	58
5	Водяной объем котла	м³	3,92
6	Паровой объем котла	м³	1,5
7	Вес котельного металла	кг	4788
8	Вес прочего металла	кг	3664
9	Общий вес котла в объеме заводской поставки	кг	8452

1. Обмуровку котла завод не поставляет. Чертежи обмуровки, фундамента под котел и подвода воздуха на горение разрабатывает проектная организация.
2. Трубопровод обдувки поставляется заводом ввиде прямой трубы.
3. Фирменную табличку устанавливать на фронте котла и крепить к каркасу.
4. Для отбора импульсов уровня воды в барабане для автоматики „Кристалл" на переднем днище верхнего барабана устанавливаются два штуцера Ф32×3.
5. Автоматическое регулирование питания предусмотрено автоматикой „Кристалл" изготовляемой московским заводом тепловой автоматики (МЗТА)
7. Установку грузов на рычаге контрольного предохранительного клапана выполнить по черт. 00.9254.001 МЧ.

Обозначение	Поставка блока
00.8002.105	в собранном виде
-01	в разобранном виде

6		Б/док	(Подп.)	09.96	00.8002.105 СБ
Изм	Лист	№ докум.	Подп.	Дата	
Разраб.		Лалаева	(Подп.)		Компоновка котла ДКВр 2,5-13 с топкой Померанцева
Пров.		Кравцова	(Подп.)		
Т.контр.					
Рук.		Остапенко	(Подп.)		
Н.контр.		Кравцова	(Подп.)		
Утв.		Дорожков	(Подп.)		

Лит.	Масса	Масштаб
Б	см. табл.	1:20

Лист 1 | Листов 2

Сайт: dkwr.ru e-mail: dkwr@mail.ru
Тел: +7(960)938-01-02 (многоканальный)

ДКВр.ру

Осов

формат А21

Восстановлен с подлинника
Верно: 1.09.00

Перв. примен.

Справ. № К-13227

Инв. № подл.	Подп. и дата	Взам. инв.	Инв. № дубл.	Подп. и дата
57235	22.03.74 (Подп.)	39052		

00.8002.105 СБ

Восстановлен с подлинника
Верна: Укрмонтажпроект 20.02.88 г.

Вид В

Б-Б

Вид Е

Восстановленный подлинник №4

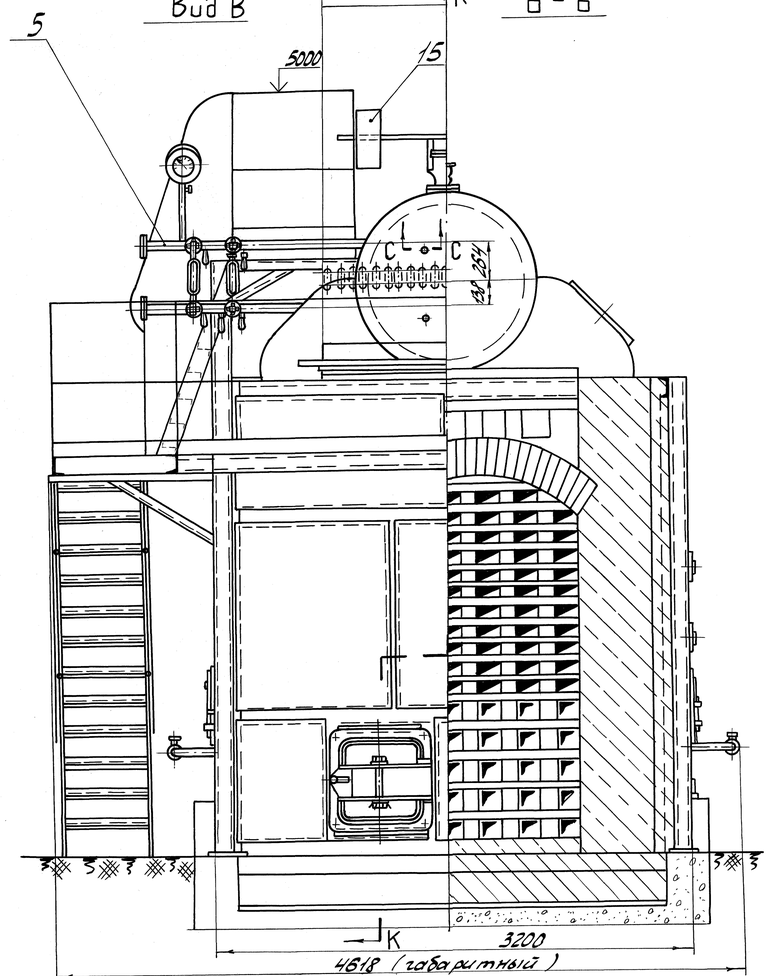

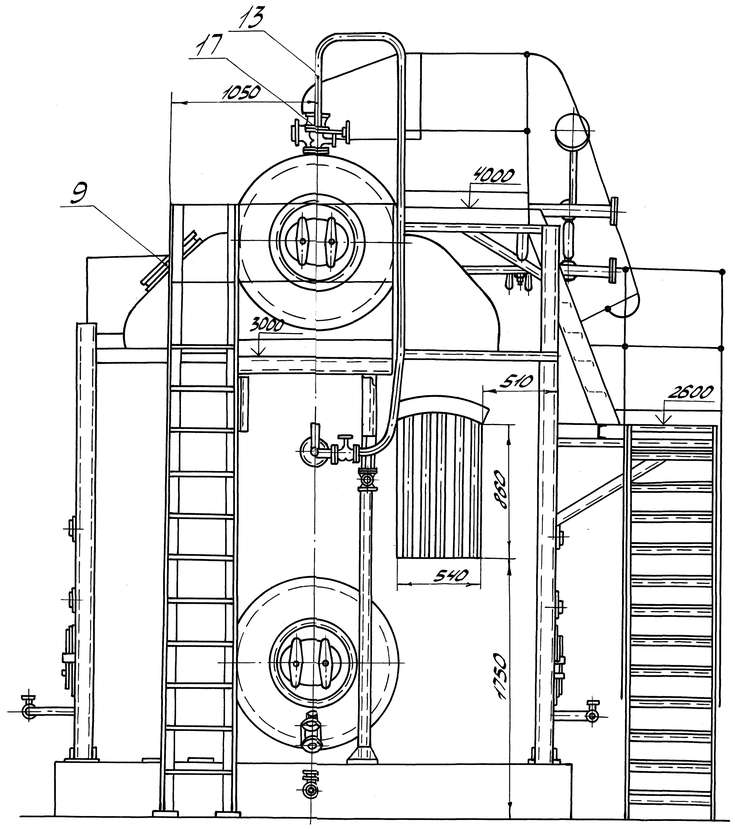

А-А

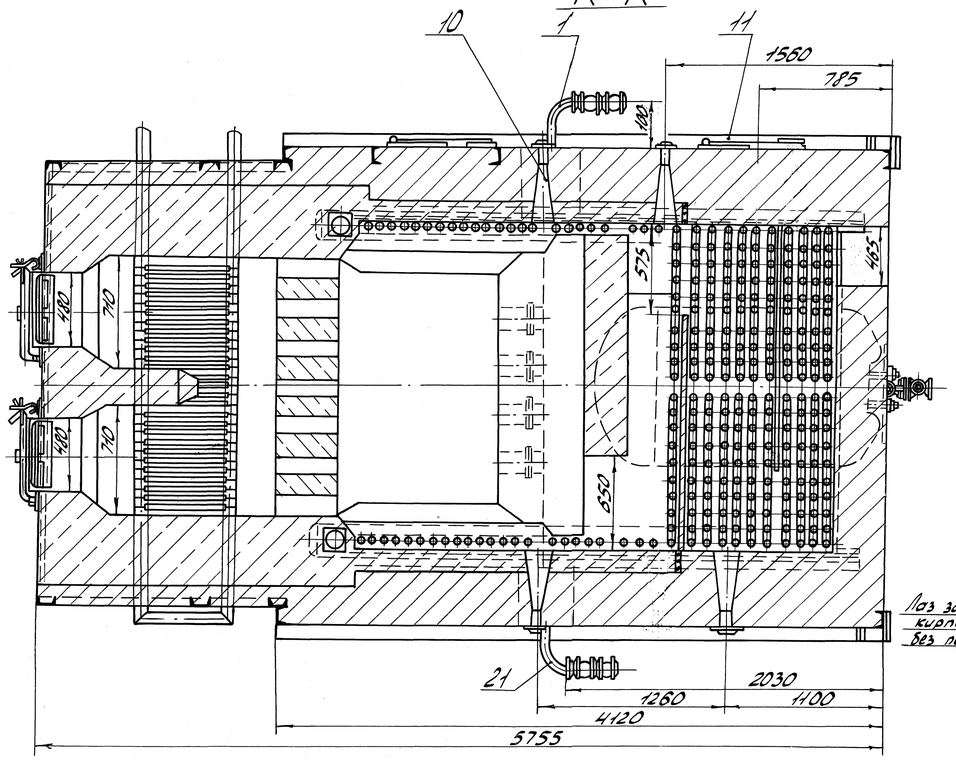

И-И

Г-Г

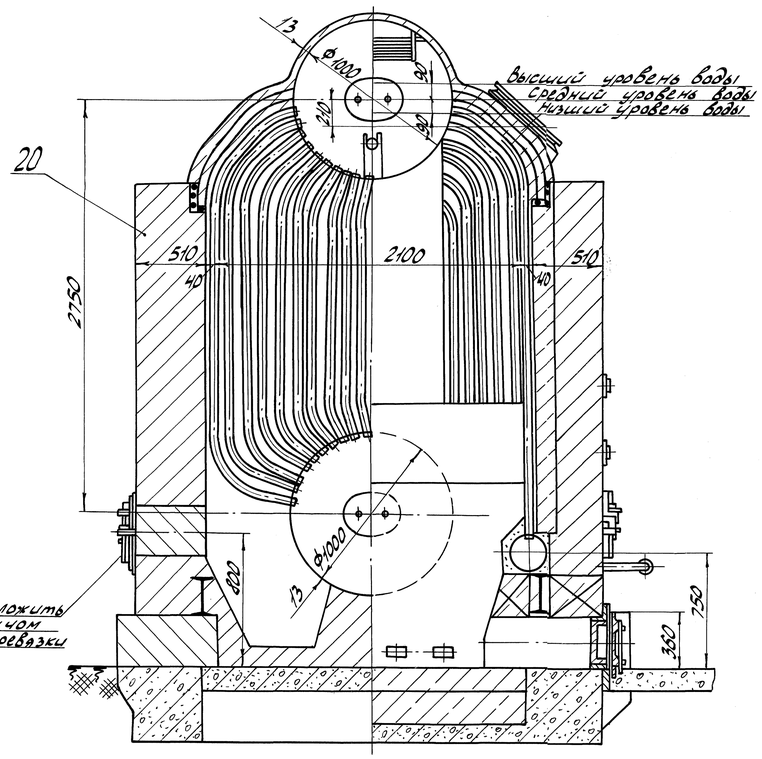

С-С
М1:5

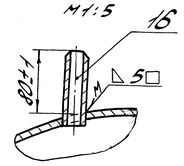

Сайт: dkwr.ru e-mail: dkwr@mail.ru
Тел: +7(960)938-01-02 (многоканальный)

Изм.	Кол.уч.	Лист	№ докум.	Подп.	Дата
1	–		5004-004-ВЗ	(Подп.)	28.8.87

00.8002.105 СБ

Лист 2

Копировал

Формат А1

Инв.№ подл. | Подп. и дата | Взам.инв.№ | Инв.№ дубл. | Подп. и дата

Справ.№ | Перв. примен.