К-13207

Вид Д

Б-Б

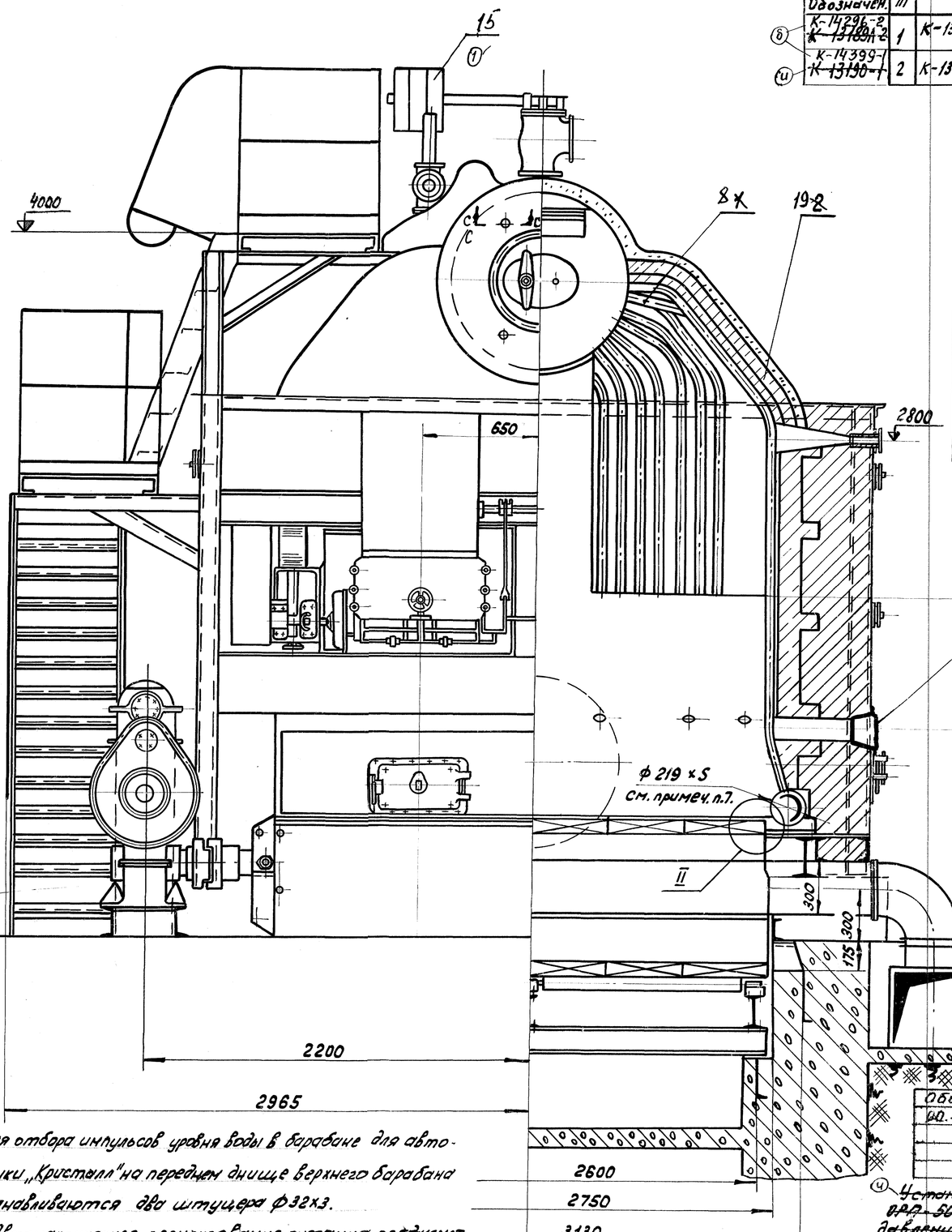

Таблица №1

Обозначен.	N п/п	Обозначение	Тип котла	Позиции 1 Обозначение	4 Обозначение	5 Обозначение	Кол.	6 Кол	7 Обозначение	7 Наименован.	13 Обозначение	14 Обозначение	17 Обозначение	17 Наименован.
К-14296-2 ~~К-13189А-2~~	1	К-13207-1	ДКВР 6,5-13-250	К-13154-1	К-13156	Груз клапана 80-13	2	1	3Н-34-60	Фланец Ру16.0у50[d]	К-6424-2	~~К-15408-2~~ ~~К-11826Б-2~~	3Н-40-66	Патрубок Ру16.0у32х105
К-14399-1 ~~К-13190-1~~	2	К-13207-2	ДКВР 6,5-23-370	К-13154-3	К-13187	Груз клапана 80-23	1	–	3Н-35-60	Фланец Ру25.0у50[d]	К-6424-3	~~К-15408-4~~ ~~К-11826Б-4~~	1С2-28-1	Труба

ОО.8376.011 (м)

Характеристика котла

Таблица 2

N п/п	Наименование	Разм.	Числовая величина	
1	Рабочее давление пара	ати	13	23
2	Паропроизводительность	т/час	6,5	
3	Температура перегретого пара	°С	250	370
4	Радиационная поверхность нагрева	м²	27,0 (к)	
5	Конвективная поверхность нагрева	м²	15,1 (к)	
6	Водяной объем котла	м³	7,38 (к)	
7	Вес котельного металла	кг		
8	Вес прочего металла	кг		
9	Общий вес котла в объеме заводской поставки.			

1. Обмуровку завод не поставляет и чертежи не разрабатывает.
2. Труба поз. 8.12 поставляется общим метражем.
3. Для котла ДКВР 6,5-23 часть верхнего барабана, расположенную в топке и камере догорания изолировать согласно чертежа 711675.
4. ~~Строительное задание на фундамент см. чертеж К-13098.~~ Чертеж фундамента завод не разрабатывает.
5. ~~Схема расположения питательных приборов на котле см. чертеж К-16008 ~~ 9402 А (на 13 ати).
6. Фирменная табличка устанавливается на фронте котла и крепится к каркасу.
7. Толщина стенки барабана на давление:
   P = 13 ати – S = 13 мм
   P = 23 ати – S = 20 мм.
   Толщина стенки боковых камер экранов на давление:
   P = 13 ати – S = 8 мм.
   P = 23 ати – S = 10 мм.
8. Балка для подвесного свода заводом не поставляется.
   Чертежи балки разрабатывает Сантехпроект.

К" 5003-61-75 13.5.75.

С-С
М 1:5

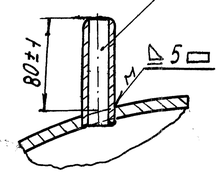

№ поз.	Обозначение	Наименование	Кол.	Примечание
20	3Н-269-63	Патрубок II 32х3-120	2	К-14296; К-14399
	См. таблицу № 1	Установка ручного дистанционного привода	1	см. черт. ~~К-13189А; К-13190~~
	К-10036А-2	Табличка фирменная в сборе	1	См. черт. К-10036А
	~~К-8507А-2~~	~~Дистанционный привод к паровому вентилю котлов ДКВР~~	1	~~См. чертеж К-8507А~~
19	~~К-11945~~ К-14284	Устройство возврата уноса и острого дутья	1	поставляется по особому заказу
18	К-4974	Лаз для газоходов котлов ДКВР	4	
17	См. таблицу 1	Патрубок	1	
16	К-9825А	Лючок для обдувки	10	
15	К-13205	Каркас	1	
14	См. таблицу 1	Установка сигнализатора уровня и регулятора питания	1	см. черт. ~~К-15408-2~~ ~~К-11826Б~~
13	См. таблицу 1	Колено с фланцем	2	См. черт. К-6424
12		Топка ПМЗ-ЛЦР 2700 х 3000	1	Поставляется Кусинским машиностроит. заводом
11	311-00-00Б	Аппарат обдувочный ОП-ДКВР	1	
10	К-~~7959А~~ К-15416	Колено с фланцем для слуска воды	1	
9	К-12629	Помосты и лестницы	1	
8		Труба Ф51х2,5 L=4000 ГОСТ 8734-58 Сталь 10 ГОСТ 1050-60	1	Без чертежа
7	См. таблицу 1	Фланец	2	
6	3Н-550-65	Кожух 100	см. табл.	
5	3Н-578-66	Груз клапана		см. таблицу 1
4	См. таблицу 1	Арматура и схема ее располож.	1	
3	К-8114А	Люк шуровки	3	
2		Обмуровка		Заводом не поставляется
1	См. таблицу 1	Блок-котел	1	См. черт. К-15154

008002.307 СБ

9. Для отбора импульсов уровня воды в барабане для автоматики „Кристалл" на переднем днище верхнего барабана устанавливаются два штуцера ф32х3.
10. Автоматическое регулирование питания предусмотрено автоматикой „Кристалл" изготовляемой московским заводом тепловой автоматики (МЗТА).

Обозначение	Тип котла	Поставка
00.8002.307	6,5-13	Блоком
-01		Россыпью
-02	6,5-23	Блоком
-03		Россыпью

~~Установка питательных приборов ОРР-50 и ДРД-50 для котлов с давлением 23 ати должна быть выполнена по схеме К-14627.~~

1" 5001-56-76 2.11.76
4" 41-71 15.9.71г.
3. 2. 69-70 9/IV 71г.

КОНТРОЛЬНЫЙ

Изм.	Кол.	N докум.	Подпись	Дата
Утв.		Протасов		31.1.66
Норм. контр.		Дуванова		30.1.66
Гл.к. контр.				
Пров.		Бо[illegible]		30.1.66
Рук.гр.		Ост[illegible]		30.1.66
Разработ.		Ст[illegible]		30.1.66

т 1 145-68	15.1.70.	Компоновка в тяжелой обмуровке	
е 6 81-68	20.3.70г.		

Компоновка котла ДКВР 6,5-13 ÷ 23 с пароперегревателем с топкой ПМЗ-ЛЦР 2700 х 3000

К-13207

Литера	Вес	Масштаб
5	См. табл. 2	1:20

Сайт: dkwr.ru e-mail: dkwr@mail.ru
Тел: +7(960)938-01-02(многоканальный)
ДКВр.ру

Копировал: Соврикова Ф-формат 22

Инв. N подлинника	Подпись и дата	Взамен инв. N	Инв. N дубл.	Подпись и дата
29236	6/XII-88 г.			

К-13207

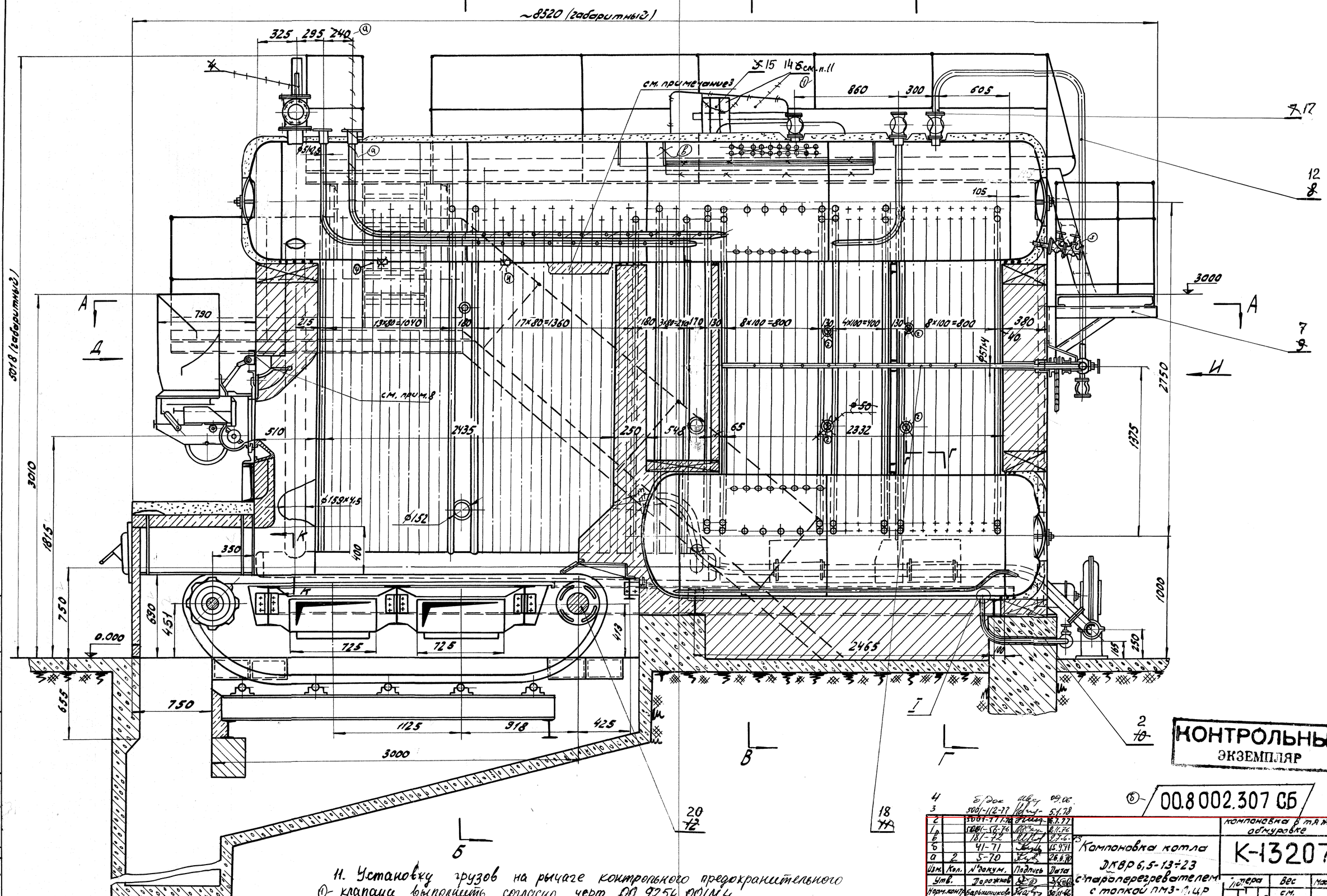

11. Установку грузов на рычаге контрольного предохранительного ⊖-клапана выполнить согласно черт. 00.9254.001М4.

КОНТРОЛЬНЫЙ ЭКЗЕМПЛЯР

⊖- 00.8 002.307 СБ

4		Е/Дос			09.06.
3		5001-112-77			5.1.78
2		5001-77-170			6.3.77
1р		5001-56-76			2.11.76
в		181-72			8.7.6
б		41-71			15.9.71
а	2	5-70			26.6.70
Изм.	Кол.	№ докум.	Подпись	Дата	
Утв.		Дорожков		3.8.06	
Норм.контр.		Барышников		30.11.66	
Техн.контр.					
Пров.		Барышников		30.12.66	
Руков.		Остапенко		2.12.66	
Разраб.		Стебунов		30.11.66	

Компоновка котла ДКВР 6,5-13÷23 с пароперегревателем с топкой ПМЗ-ЦКР 2700×30[illegible]

Компоновка в т.я. желобной обмуровке

К-13207

Литера	Вес	Масштаб
Б	см. таблицу	1:20

Сайт: dkwr.ru e-mail: dkwr@mail.ru

Тел: +7(960)938-01-02 (многоканальный)

ДКВр.ру

Копировал Кудрявцев

Формат А2

Инв.№ подлинника	Подпись и дата	Взамен инв.№	Инв.№ дубл.	Подпись и дата
99236	6/XII-86 г.			

К-13207

А-А

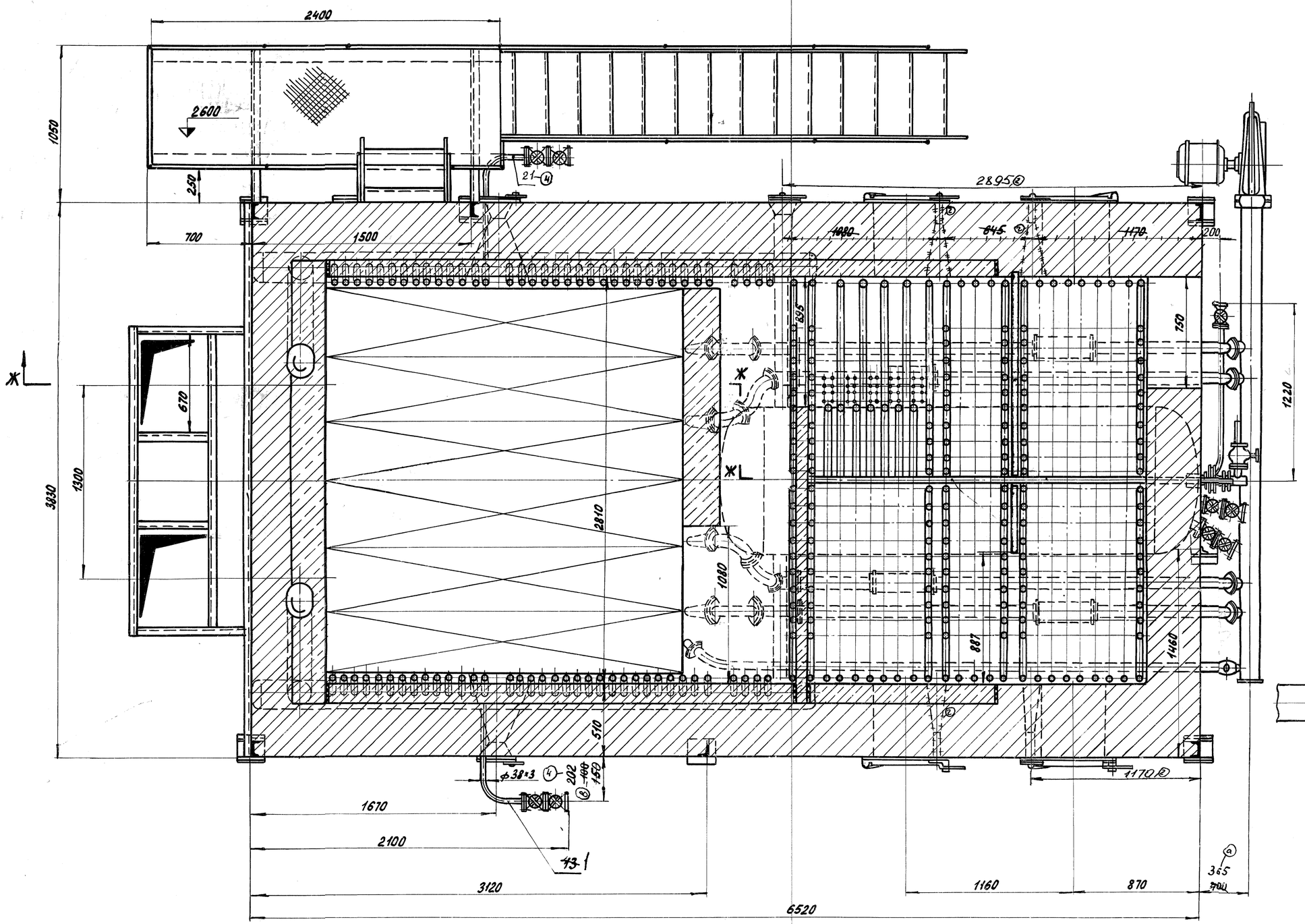

I
М 1:2

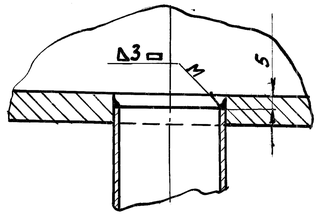

Ж

II
М 1:2

Боковое уплотнение решетки

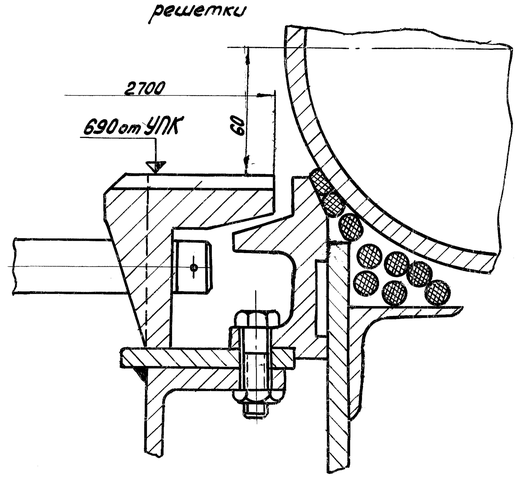

Ⓑ-00.8002.307 СБ

4	–	001-021-80		12.XI.80		Компоновка в т. обмуровке
2		8001-117-76		6.7.77	Компоновка котла ДКВР 6,5-13÷23 с пароперегревателем с топкой ПМЗ-ЛЦР 2700×3000	К-132
6	1	19-71		25/II 72		
8		41-71		15.9.71		
9	1	99-66		27.3.67		
Изм.	Кол.	№ докум.	Подпись	Дата		
Утв.		Дорожков		3/VIII 66		Литера / Вес / Ст. таблицу 2
Норм.контр.		Лумпова		30/VI-66		
Техн.контр.						
Пров.		Борьмиткова		30/VI-66	Сайт: dkwr.ru e-mail: dkwr@mail.ru	ДКВр.ру
Руков.		Остапенко		9.12.66	Тел: +7(960)938-01-02 (многоканальный)	
Разработ.		Стебунов		9.12.66		

КОНТРОЛЬНЫЙ ЭКЗЕМПЛЯР

Инв.№ подлинника	Подпись и дата	Взамен инв.№	Инв.№ дубл.	Подпись и дата
29236	6/XII-82			

Копировал Мезурко

К-13207

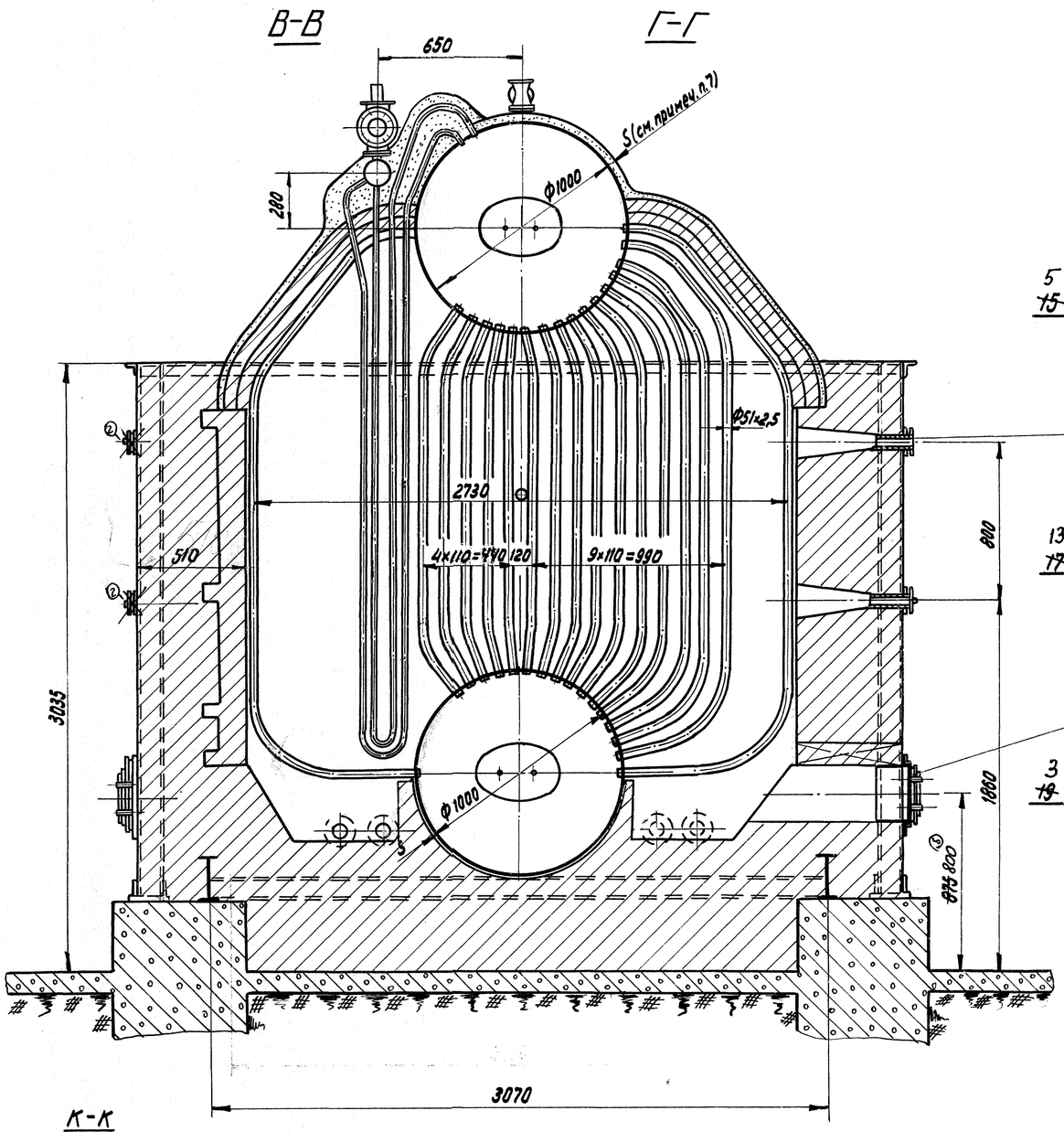

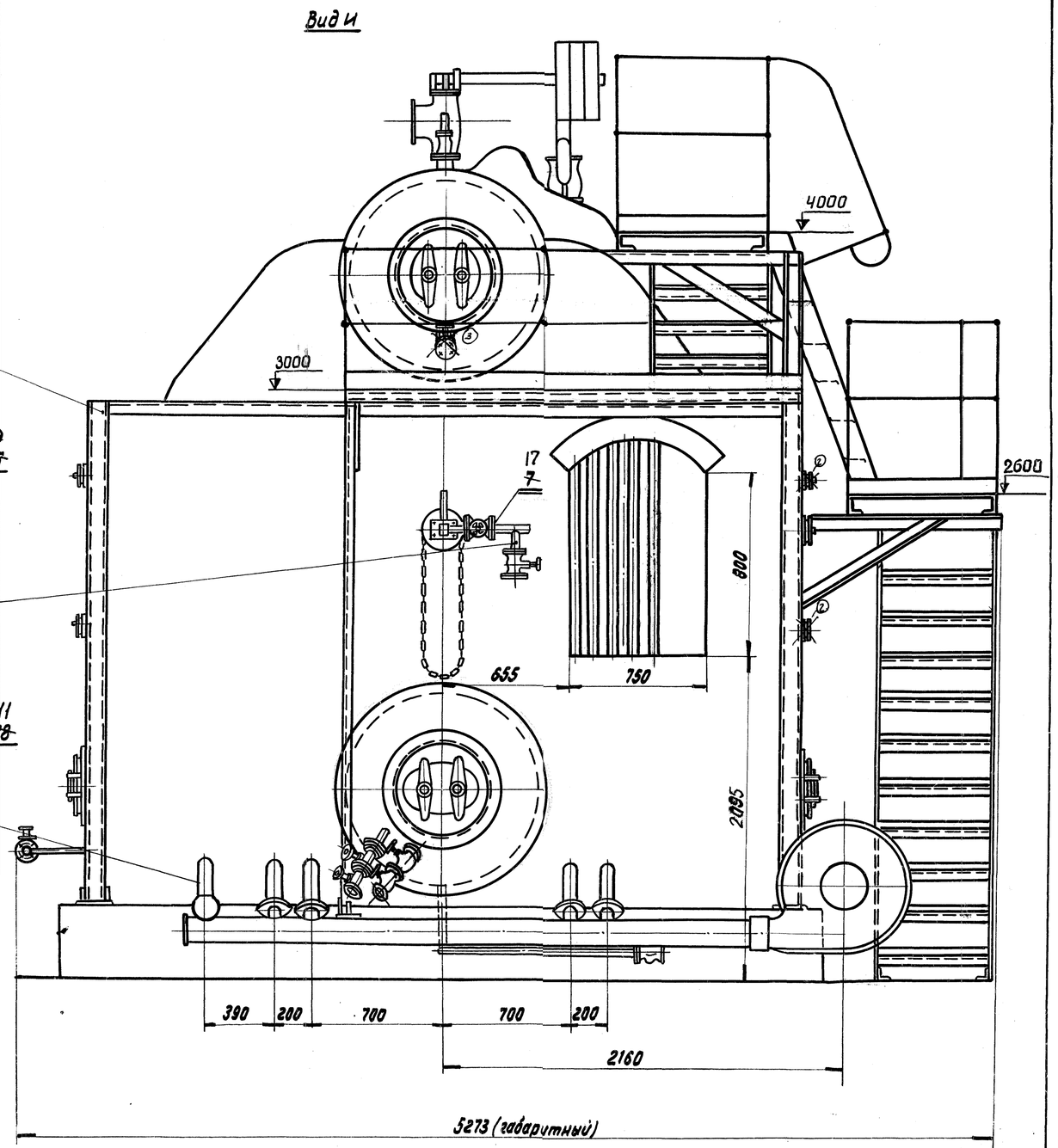

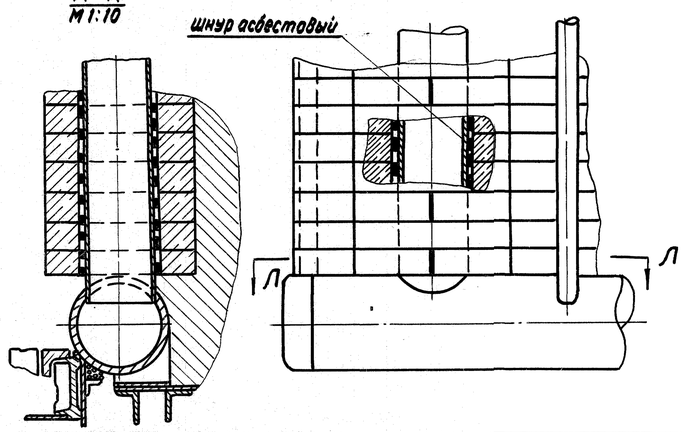

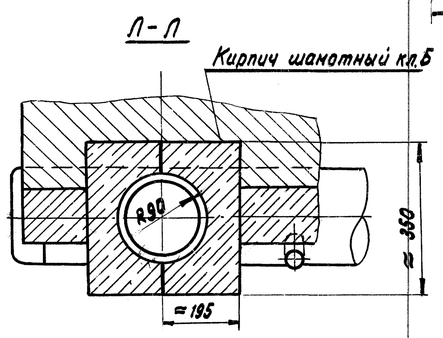

КОНТРОЛЬНЫЙ ЭКЗЕМПЛЯР

00.8002.307 СБ

3	–	5004-412-77		6.1.78	Компоновка котла ДКВР 6,5-13÷23 с пароперегревателем стопкой ПМ3-ЛЦР 2700/3000	Компоновка в тяжелой обмуровке	
2		5001-177-16		6.7.77		К-13207	
6	1	137-71		3.4.72			
9		41-71		13.9.71			
Изм.	Кол.	№ докум.	Подпись	Дата			
Утв.		Дорожков		3.10.86		Литера	Вес / Масштаб
Норм. конт.		Лумпова		30.11.86		Б	см. табл. 2 / 1:20
Техн. конт.							
Провер.		Харченко		30.11.86	Сайт: dkwr.ru e-mail: dkwr@mail.ru	ДКВр.ру	
Руковод.		Остапенко		9.12.86	Тел: +7(960)938-01-02 (многоканальный)		
Разраб.		Стебунов		10.11.86			

Копировал: Баратинская

Формат 22

Инв. № подлинника	Подпись и дата	Взамен инв. №	Инв. № дублик.	Подпись и дата
29236	6/XII-86 г.			