Восстановленный подлинник № 1

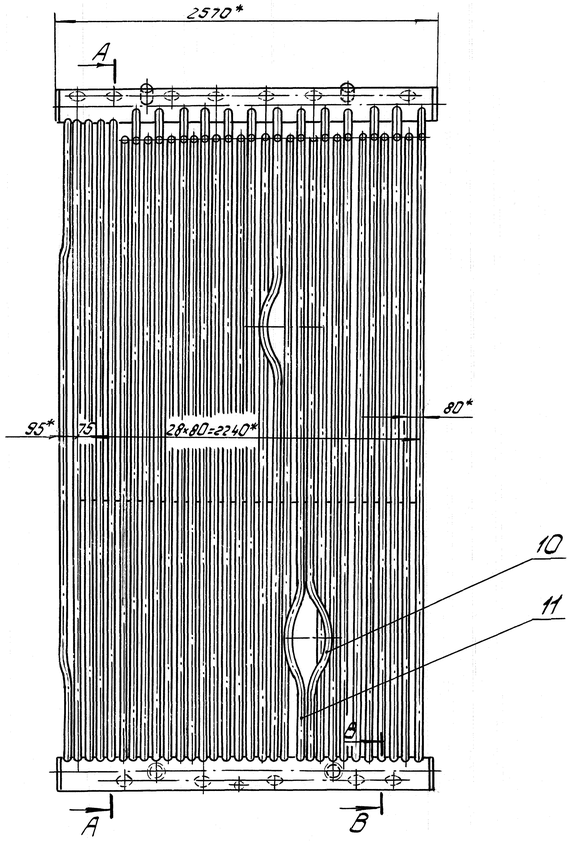

А-А

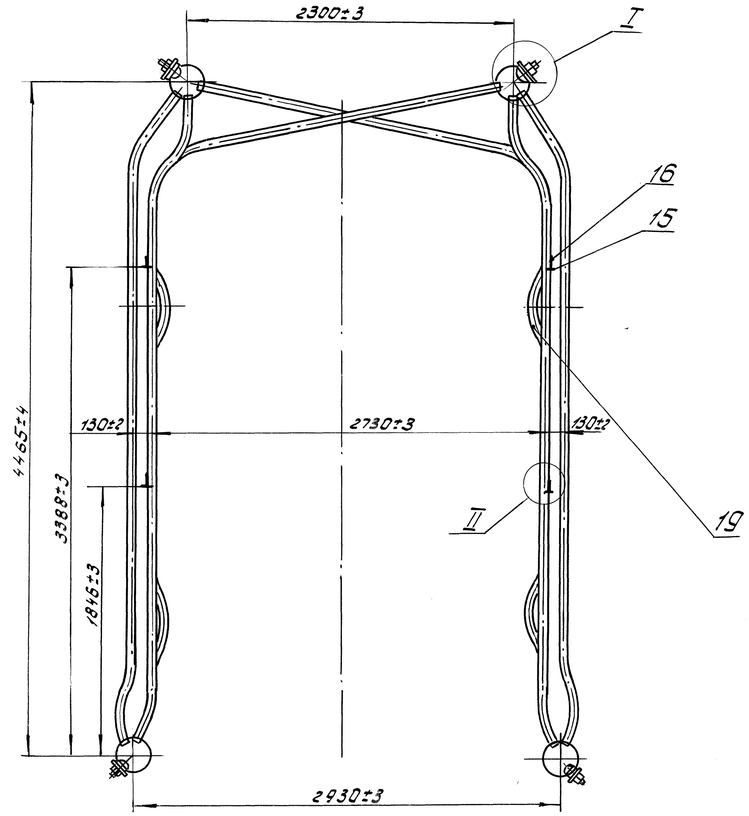

I
М1:2

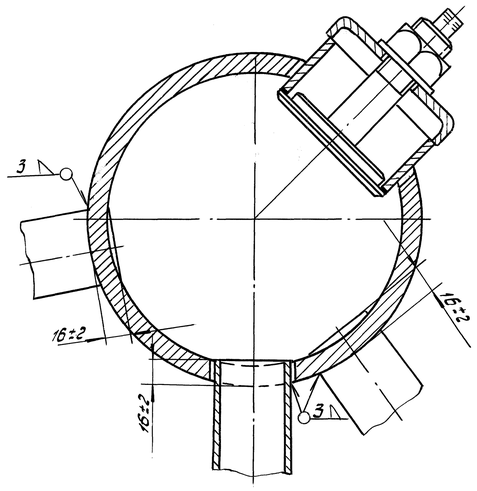

II
М1:5

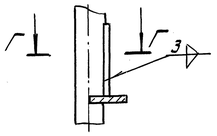

Г-Г

Б-Б
М1:2

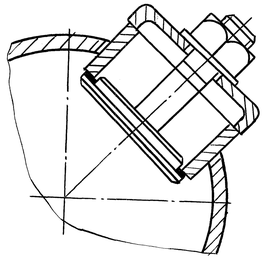

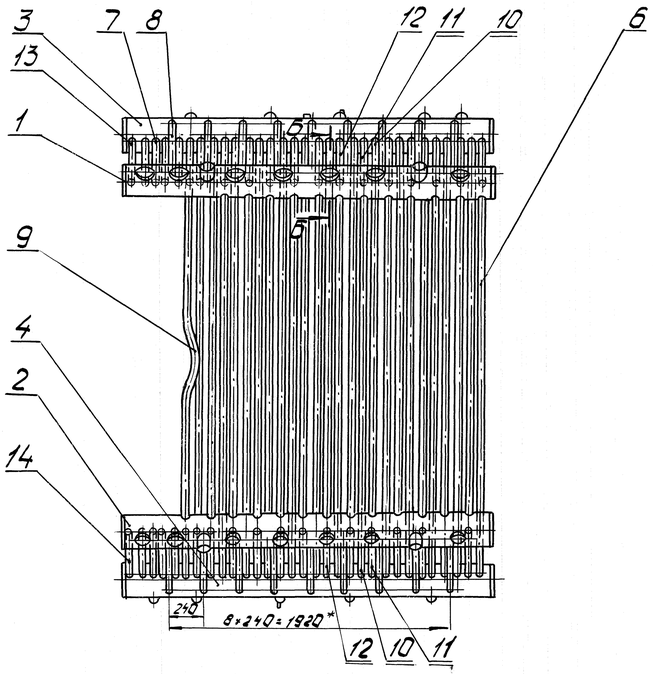

В-В
М1:2

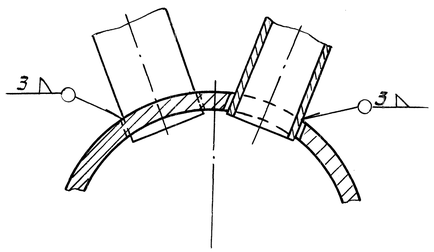

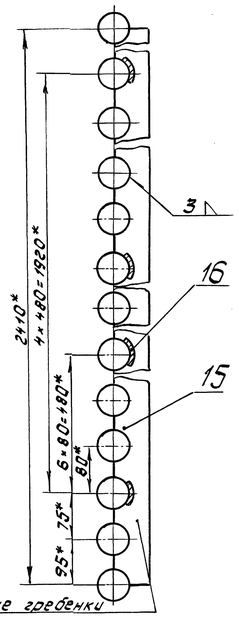

Верхние гребенки обрезать на 80мм

1. * Размеры для справок.
2. Технические требования по СТП 50.0322 (ЗТУ-104-64, ЗТУ-105-64 и ЗТУ-165-64)
3. Сварку производить электродами типа Э42 ГОСТ 9467-60.

					00.9050.044СБ		
1	–	5001-038-00	Подпись	27.8.03	Экраны боковые	Лит.	Масса	Масштаб
Изм.	Лист	№ докум.	Подп.	Дата		А		1:20
Разраб.		Попова	Подп.	23.12.71				
Пров.		Монаева				Лист	Листов 1	
Т.контр.			Подпись	29.12.71				
Рук.		Кошников	Подпись	29.12.71	e-mail: dkwr@mail.ru тел.: +7(3852)39-02-53	DKBр.ру	
Н.контр.		Попова	Подпись	29.12.71			
Утв.		Дорожков	Подпись	30.12.71			

Копировал Завьялова

Формат А1

Восстановлен с подлинника
Верно: Ярцева 13.04.05

Перв. примен. | Справ. № | Подп. и дата | Инв. № дубл. | Взам. инв. № | Подп. и дата | Инв. № подл. | Подп. и дата
30.04.72 | 28.01.72 Подписать