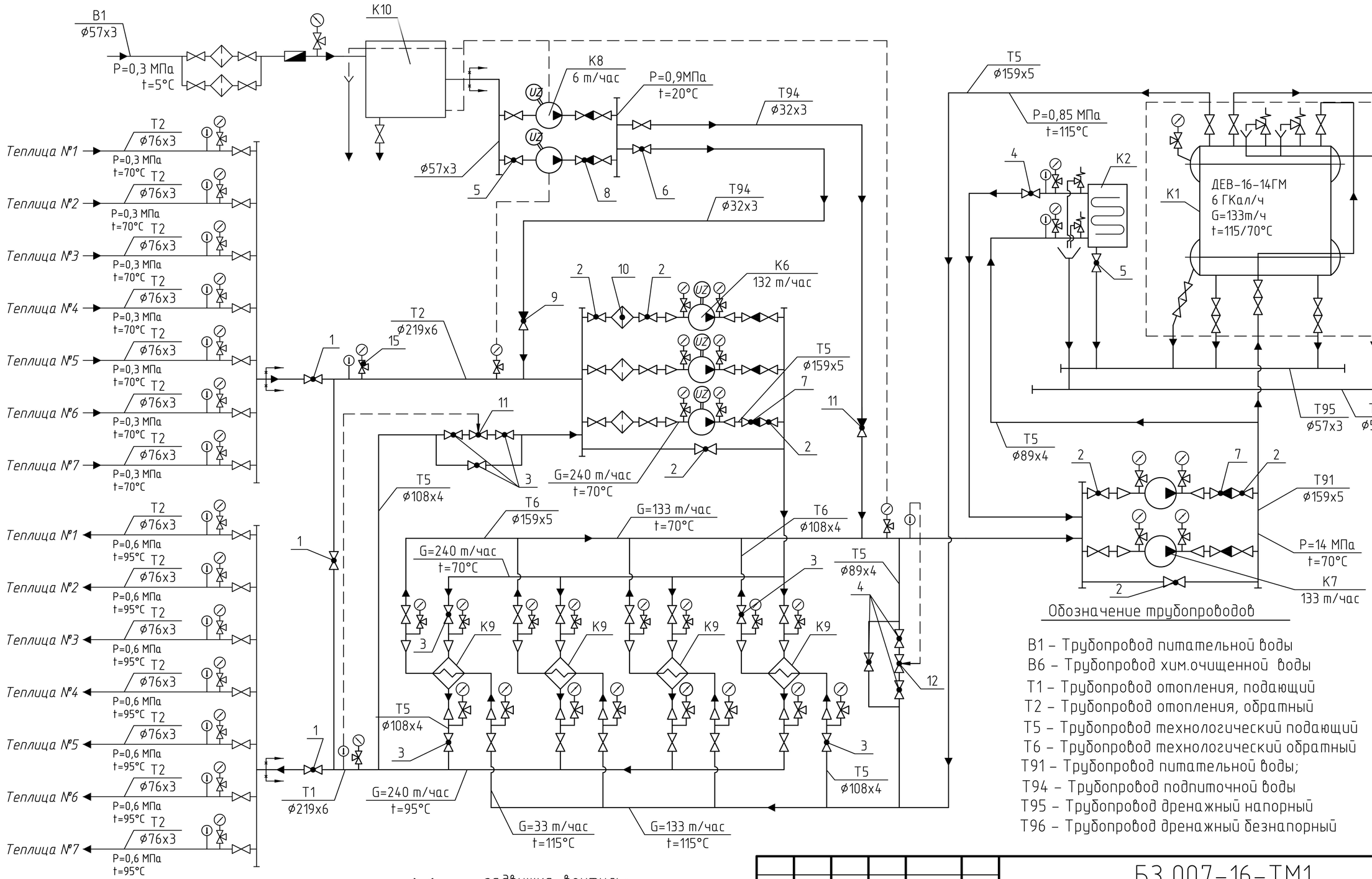

Обозначение трубопроводов

В1 – Трубопровод питательной воды
В6 – Трубопровод хим.очищенной воды
Т1 – Трубопровод отопления, подающий
Т2 – Трубопровод отопления, обратный
Т5 – Трубопровод технологический подающий
Т6 – Трубопровод технологический обратный
Т91 – Трубопровод питательной воды;
Т94 – Трубопровод подпиточной воды
Т95 – Трубопровод дренажный напорный
Т96 – Трубопровод дренажный безнапорный

граница проектирования;
манометр;
термометр;
клапан предохранительный;
задвижка, вентиль;
клапан обратный;
клапан регулирующий;
переход;
направление движение воды;
насос

Согласовано

Взам. инв. №

Подп. и дата

Инв. № подл.

Изм.	Кол. уч.	Лист	№ док.	Подп.	Дата
Разраб.		Чистякова			
Проверил		Васина			
Н.контр.		Васина			
ГИП		Минеев			

БЗ 007-16-ТМ1

e-mail: dkwr@mail.ru
тел: +7(3852)39-02-53

Газовая котельная

Котел ДЕВ-16-14 (водогрейный режим)

Стадия	Лист	Листов
	1	2

Принципиальная схема технологического процесса

DKBp.ру

Копировал

А3

Экспликация оборудования

Поз.	Обозначение	Наименование	Кол.	Масса, ед., кг	Приме-чание
К1	ДЕВ-16-14ГМ	Котел водогрейный	1	19835	
К2	БВЭС-IV-1	Экономайзер	1	4317	
К6	К160/30а	Насос сетевого контура	3	308	2 раб. 1 резерв
К7	К160/30а	Насос котлового контура	2	308	1 раб. 1 резерв
К8	MVI 408/PN16 3~	Насос подпитки	2	35	1 раб. 1 резерв
К9	Z16-TC-10/41-KHKL7	Теплообменник	4		
К10		Бак ХВО	1		существ.
1	ЗПТЛ- FL(W)-5-НТ	Затвор дисковый Ду200 Ру16	3		
2	ЗПТЛ- FL(W)-5-НТ	Затвор дисковый Ду150 Ру16	17		
3	ЗПТЛ- FL(W)-5-НТ	Затвор дисковый Ду100 Ру16	19		
4	ЗПТЛ- FL(W)-5-НТ	Затвор дисковый Ду80 Ру16	4		
5	ЗПТЛ- FL(W)-5-НТ	Затвор дисковый Ду50 Ру16	5		
6		Кран шаровый Бостон Ду25 Ру16	2		
7	CV-16	Клапан обратный Ду150 Ру16	5		
8	CV-16	Клапан обратный Ду50 Ру16	2		
9		Клапан обратный Ду25 Ру16	2		
10	IS16F Ду150 Ру16	Фильтр сетчатый фланцевый	3		
11	15кч18п	Вентиль Ду 80 Ру 16	1		
12	15кч18п	Вентиль Ду 50 Ру 16	1		
13		Кран трёхходовой Ду15,Ру16 11Б18к	40	под	манометры
14		Кран шаровый Бостон Ду15 Ру16	30		
15		Автоматический воздухоудалитель Ду15	12		

Согласовано

Взам. инв. №

Подп. и дата

Инв. № подл.

Изм.	Кол. уч.	Лист	№ док.	Подп.	Дата
Разраб.		Васина			
Проверил		Чистякова			
Н.контр.		Чистякова			
ГИП		Минеев			

БЗ 007-16 ТМ1

e-mail: dkwr@mail.ru

тел: +7(3852)39-02-53

Газовая котельная
Котел ДЕВ-16-14
(водогрейный режим)

Стадия	Лист	Листов
Р	2	2

Принципиальная сема технологического процесса Спецификация

DKBp.ру

Копировал

А4

План на отм. 0,000

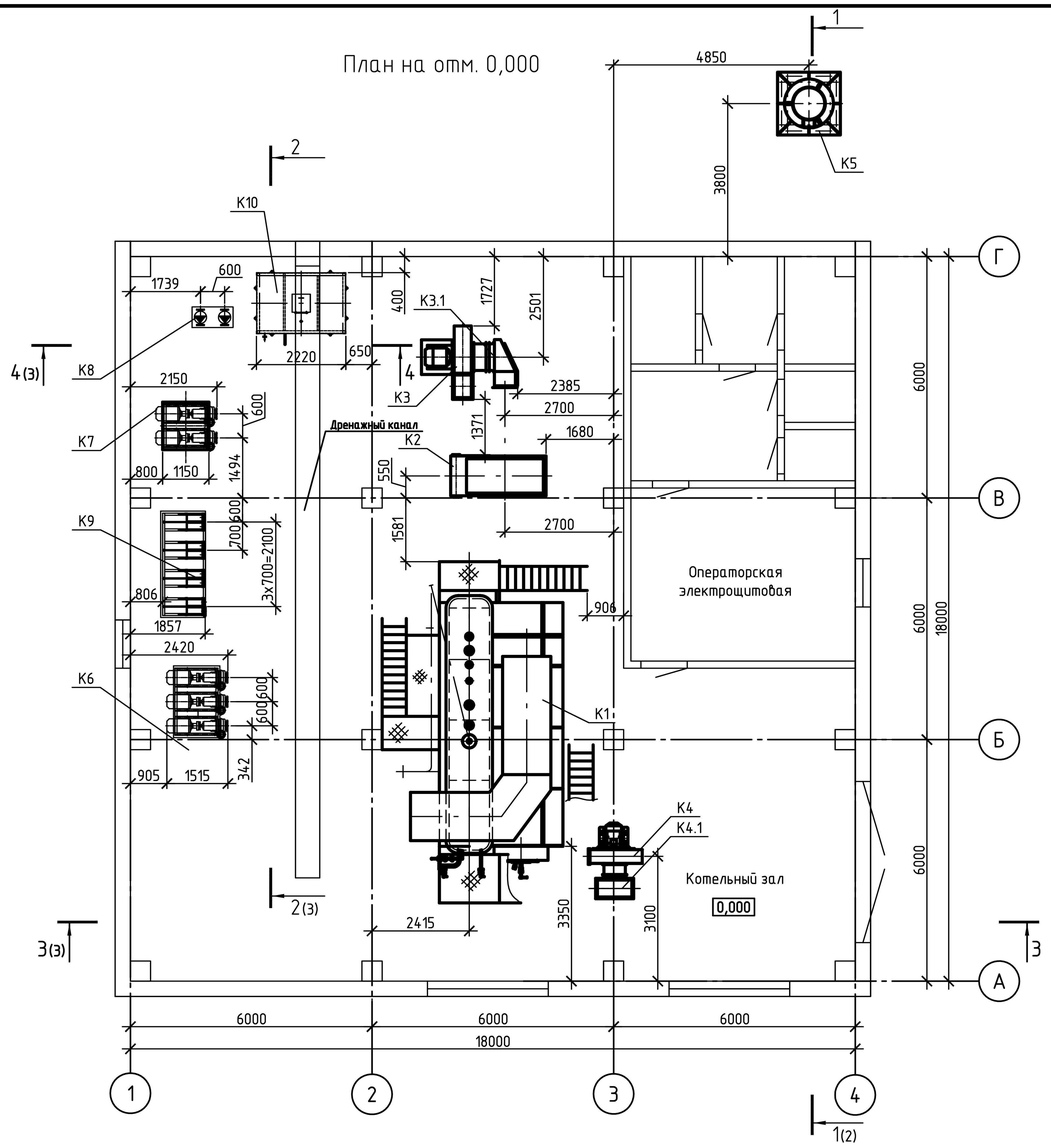

Экспликация оборудования

Поз.	Обозначение	Наименование	Кол.	Масса, ед., кг	Приме-чание
К1	ДЕВ-16-14ГМ	Котел водогрейный	1	19835	
К1.1	ГМ-7	Горелка газомазутная	1	145	
К2	БВЭС-IV-1	Экономайзер	1	4317	
К3	ДН-11,2-1500 лев.	Дымосос	1	1048	45кВт
К3.1	00.8366.002-01	Карман всасывающий	1	100	
К4	ВДН-9-1500 лев.	Вентилятор	1	548	15кВт
К4.1	00.8366.002	Карман всасывающий	1	77	
К5	ТД-0,8-25,5 (23.8180.003)	Труба дымовая	1	6100	
К6	К160/30а	Насос сетевого контура	3	308	2 раб. 1 резерв
К7	К160/30а	Насос котлового контура	2	308	1 раб. 1 резерв
К8	MVI 404/PN16 3~	Насос подпитки	2	31,3	1 раб. 1 резерв
К9	Z16-TC-10/41-KHKL7	Теплообменник	4		3 раб. 1 резерв
К10	ПК 04-11-КМ1.1	Бак ХВО V=5м^3	1	650	
1	БЗ 007-16 КМ1	Рама под экономайзер	1	150	

Инв. № подл | Подп. и дата | Взам. инв. №

Изм.	Кол.уч.	Лист	№ док.	Подп.	Дата
Разраб.		Чистякова			
Пров.		Васина			
Т. контр.					
Н.контр.		Васина			
ГИП		Минеев			

БЗ 007-16 ТМ2

e-mail: dkwr@mail.ru
тел: +7(3852)39-02-53

Газовая котельная
Котел ДЕВ-16-14 (водогрейный режим)

Стадия	Лист	Листов
	1	3

Размещение основного технологического оборудования
План на отм. 0,000

DKBр.ру

Копировал

А4х3

Разрез 1-1(1)

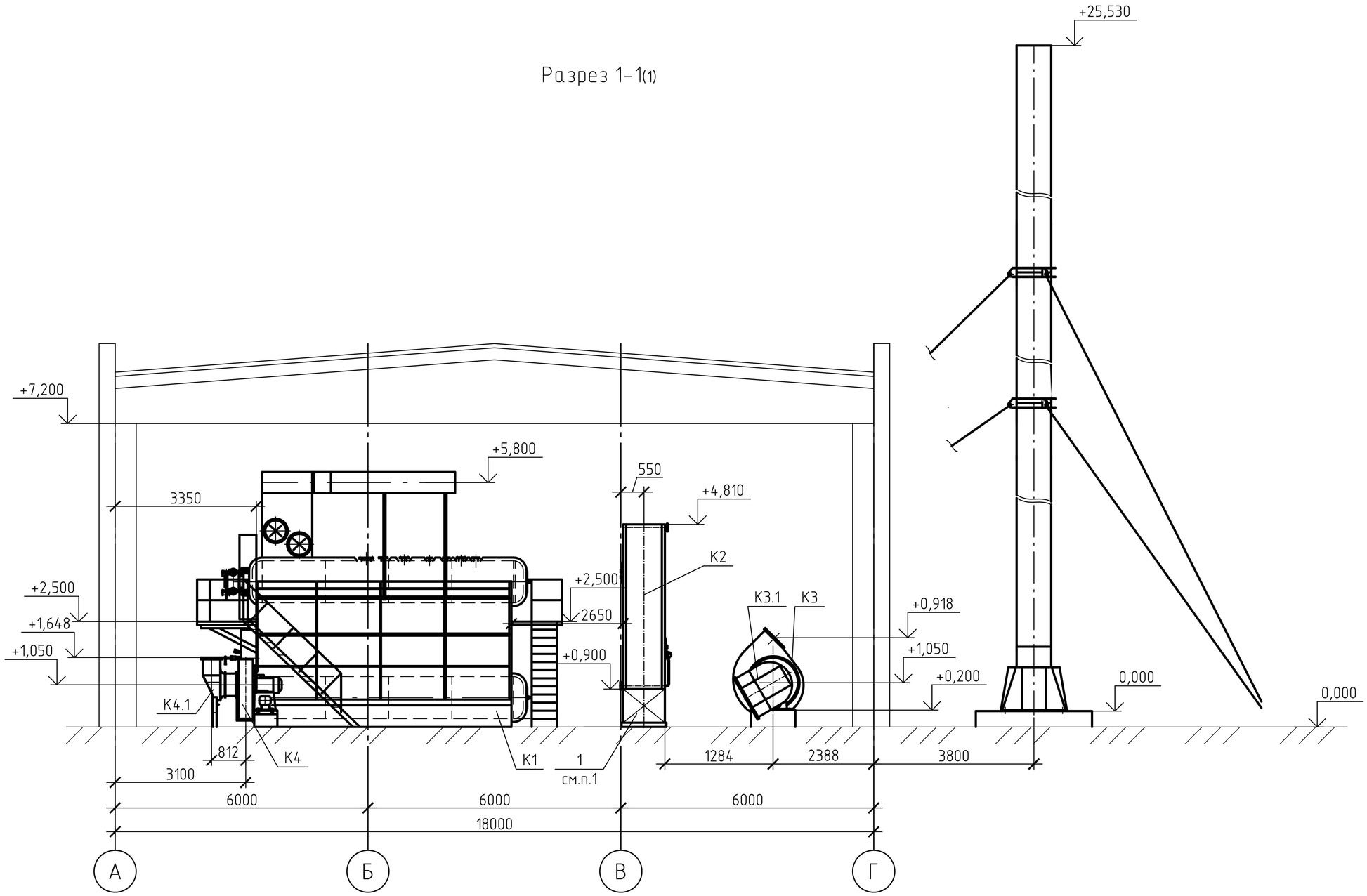

1. Раму экономайзера обложить кирпичной кладкой по периметру.
Кладку кирпича с указанной стороны выполнить без перевязки раствором для прочистки.

Согласовано

Взам. инв. №

Подп. и дата

Инв. № подл.

Изм.	Кол. уч.	Лист	№ док.	Подп.	Дата	БЗ 007-16-ТМ2		
						e-mail: dkwr@mail.ru тел: +7(3852)39-02-53		
Разраб.		Чистякова				Газовая котельная Котел ДЕВ-16-14 (водогрейный режим)	Стадия	Лист	Листов
Проверил		Васина						2	3
Н.контр.		Васина				Размещение основного технологического оборудования	DKBp.ру		
ГИП		Минеев							

Копировал А3

Разрез 2-2(1)

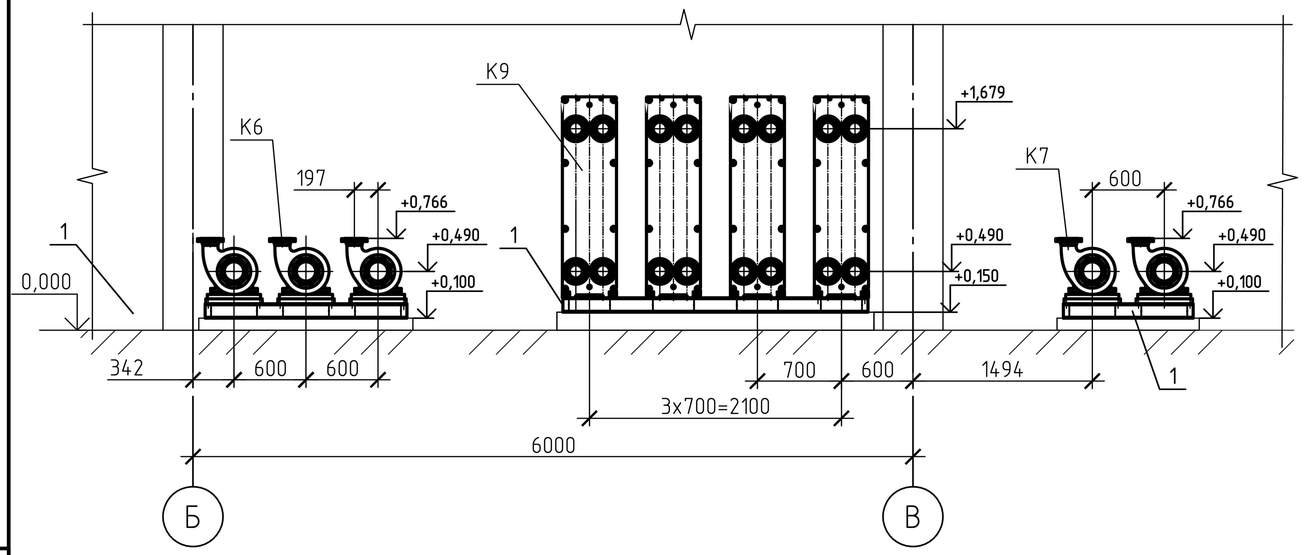

Разрез 3-3(1)

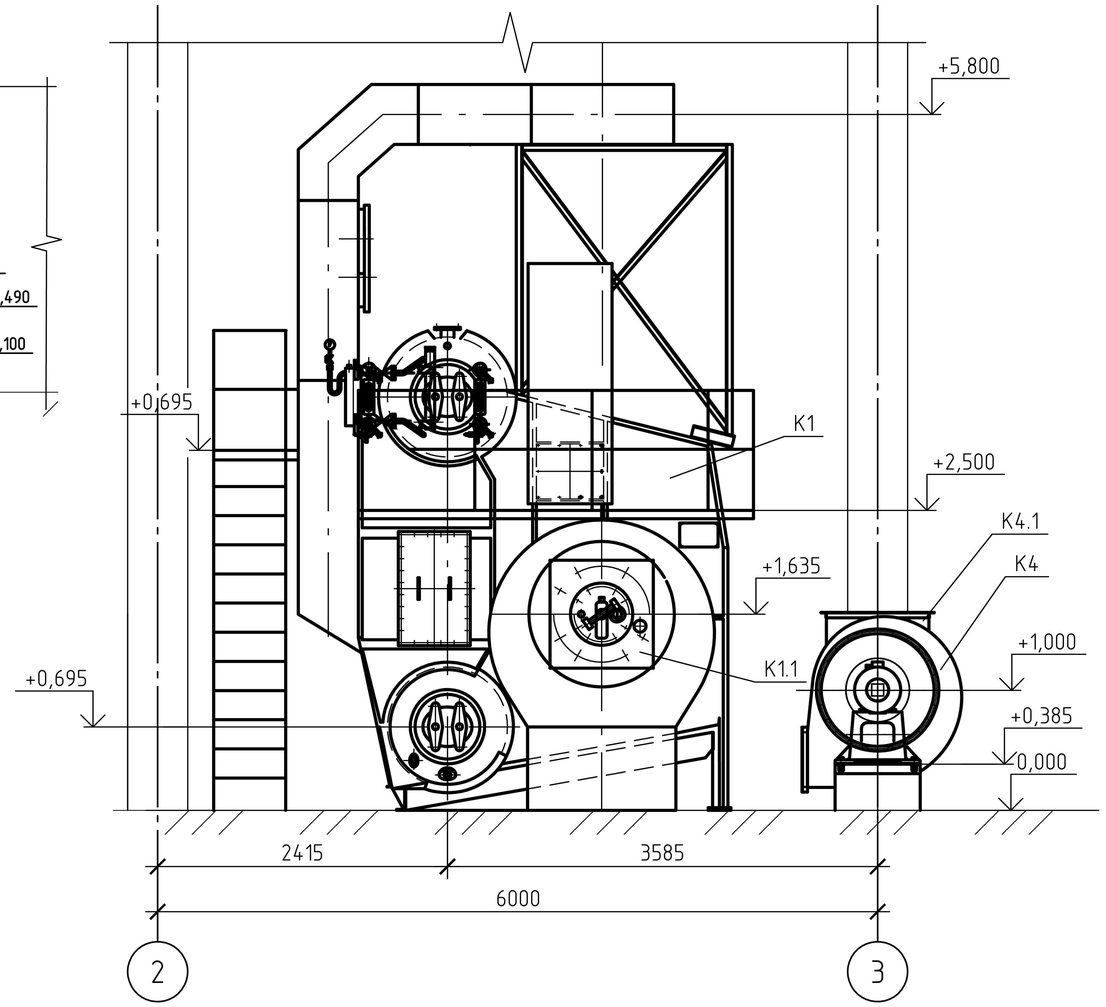

Разрез 4-4(1)

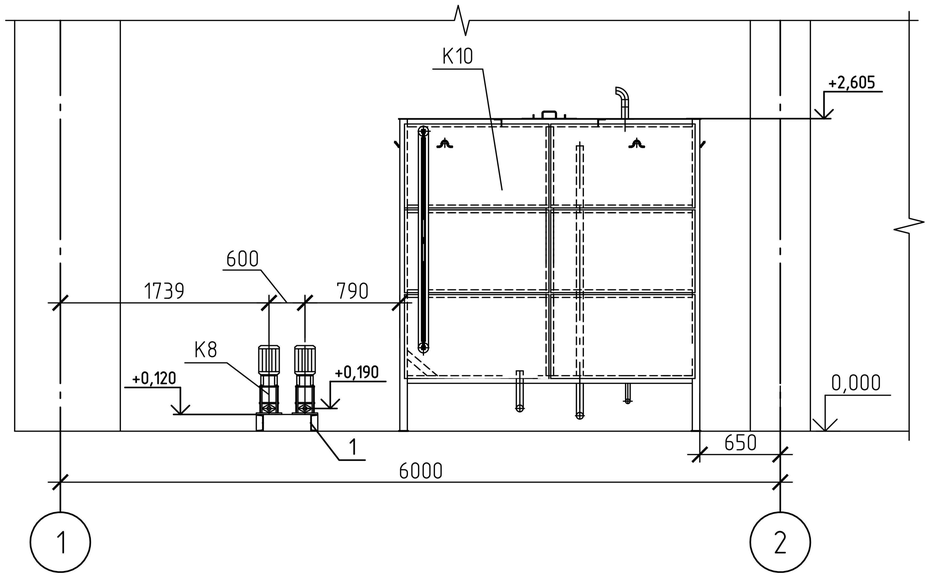

Согласовано

Взам. инв. №

Подп. и дата

Инв. № подл.

Изм.	Кол. уч.	Лист	№ док.	Подп.	Дата	БЗ 007-16-ТМ2		
						e-mail: dkwr@mail.ru тел: +7(3852)39-02-53		
Разраб.		Чистякова				Газовая котельная Котел ДЕВ-16-14 (водогрейный режим)	Стадия	Лист	Листов
Проверил		Васина					Р	3	3
Н.контр.		Васина				Размещение основного технологического оборудования	DKBp.ру		
ГИП		Минеев							

Копировал

А3