00.9032.012СБ

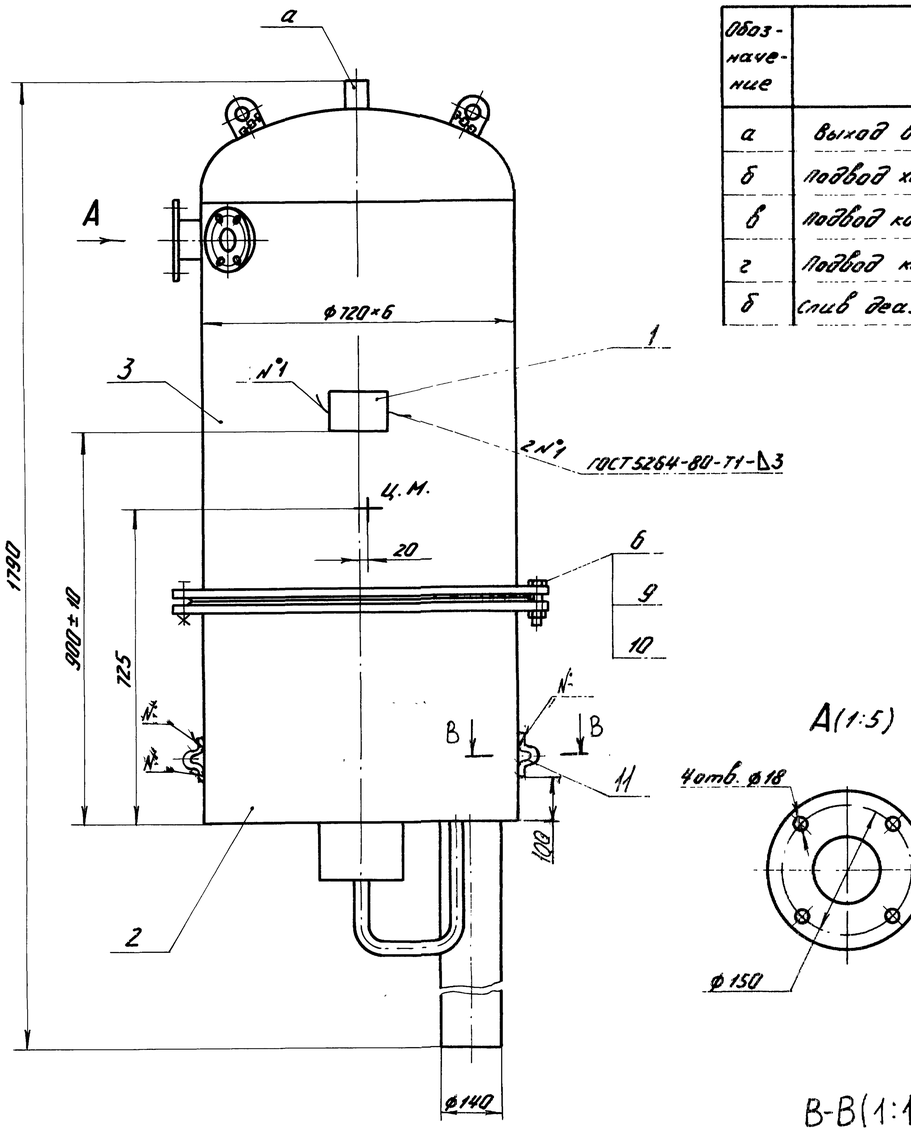

Обозначение	Назначение	Ду
а	выход выпара	50
б	подвод химически очищенной воды	80
в	подвод конденсата от подогревателя	80
г	подвод конденсата от производства	50
д	слив деаэрированной воды в деаэраторный бак	130

А(1:5)

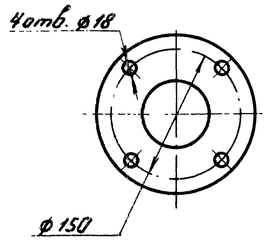

Б(1:5)

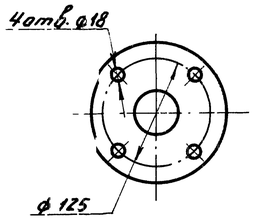

В-В(1:1)

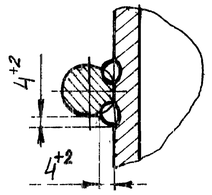

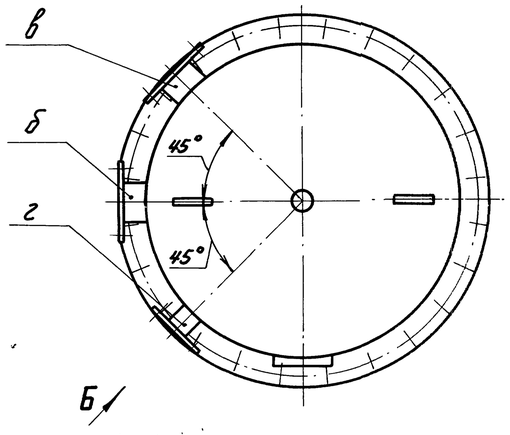

Техническая характеристика

Производительность, т/ч	25
Рабочее давление (абсолютное), МПа (кгс/см²)	0,12(1,2)
Температура деаэрированной воды, °С	104,2
(1) Максимально допустимое давление при работе предохранительного устройства (абсолютное), МПа (кгс/см²)	0,17(1,7)
Удельный расход выпара при номинальной нагрузке, кг/т	2,0
Нагрев воды в деаэрационной колонке при номинальной производительности, °С:	
максимальный	50
минимальный	10

Технические требования

1. Размеры без предельных отклонений для справок.
2. Сварные швы выполнить электродами марки мр-3 ГОСТ 9466-75.
   Допускается применение других марок электродов согласно РД 2730.940.102-92.
3. Колонка деаэрационная подлежит контролю визуальным, измерительным методами и наливом воды до верхней кромки сосуда.
   Время выдержки сосуда при испытании наливом - 14.
4. На наружную поверхность колонки нанести атмосферостойкое лакокрасочное покрытие VII класса по ГОСТ 9.032-74.
5. Маркировать обозначением чертежа.
6. Манипуляционные знаки „место строповки" и „центр масс" нанести согласно ГОСТ 14192-77.
7. Остальные технические требования по ГОСТ 16860-88, РД 24.030.101-88.
8. При установке колонки деаэрационной на деаэраторный бак угол разворота вокруг ее оси выбирается из условия удобства присоединения к ней трубопроводов. Также необходимо учесть, что зазор между нижней кромкой обечайки колонки и максимальным уровнем воды в деаэраторном баке должен быть не менее 100 – 200 мм.

Изм.	Лист	№ докум.	Подп.	Дата
1	–	5780Г-115-04		10.02.2004
Разраб.		Агирян		28.09.98
Пров.		Чистякова		09.98
Т.контр.		Савинов		10.98
Нач.		Атяшкина		
Н.контр.		Лисицина		11.98
Утв.		Атяшкина		6.11.98

00.9032.012СБ

Колонка деаэрационная КДА-25

Лит.	Масса	Масштаб
0	333,5	1:10

Лист | Листов 1

Сайт: dkwr.ru e-mail: dkwr@mail.ru
Тел: +7(960)938-01-02 (многоканальный)

ДКВр.ру

Перв. примен. | Справ. № | Инв. № подл. | Подп. и дата | Взам. инв. № | Инв. № дубл. | Подп. и дата | Инв. № подл. | Подп. и дата
9142.02 | 11.11.98

Копировал Демина формат А2