Восстановленный подлинник №5

00.9090.029Б

Б

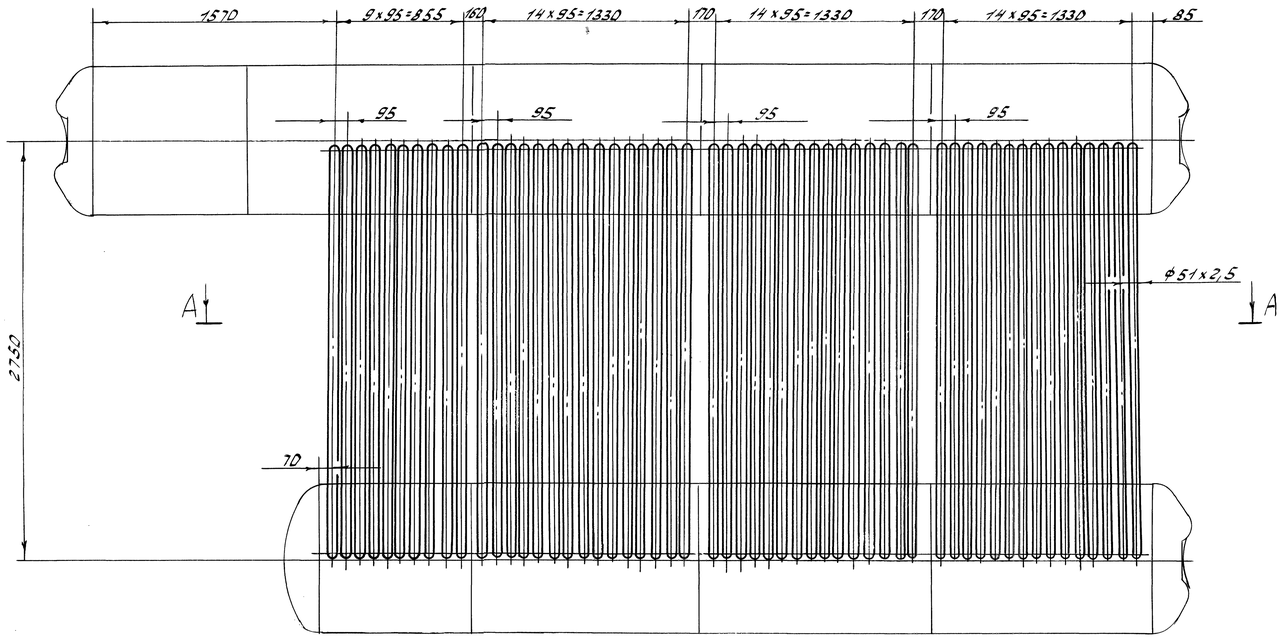

Б

Б - Б

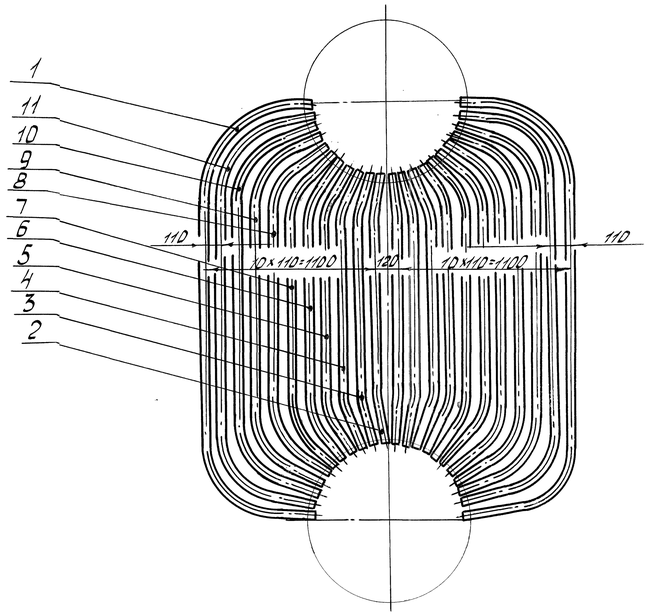

А - А

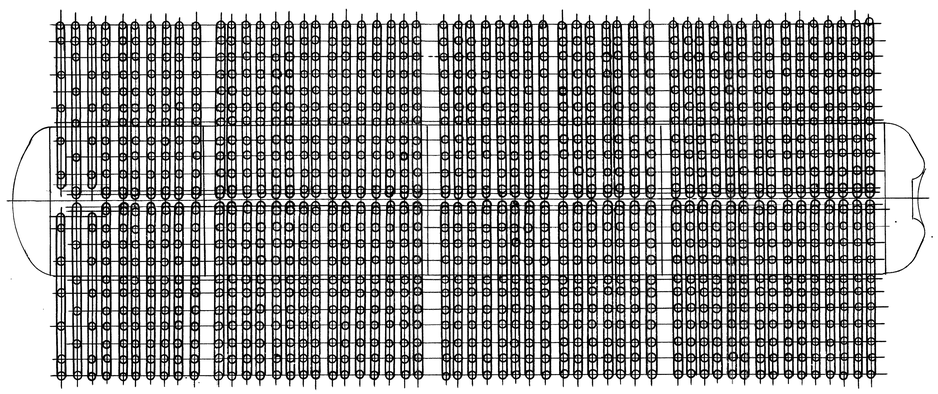

1. Размеры без предельных отклонений даны для справок.
2. Конвективный пучок изготовить согласно техническим требованиям ОСТ108.030.133-84.

					00.9090.029 СБ		
2	-	5002-162-06	Подп.	7.12.17	Пучок конвективный Сборочный чертеж	Лит.	Масса	Масштаб
Изм.	Лист	№ докум.	Подп.	Дата		А		1:20
Разраб.		Лебедева	Подп.	16.3.72				
Пров.		Чернышева	Подп.	20.3.72		Лист	Листов 1
Т.контр.							
Рук.		Кошелков	Подп.	22.3.72	e-mail: dkwr@mail.ru тел: +7(3852)39-02-53	DKBp.ру	
Н.контр.		Попова	Подп.	22.3.72			
Утв.		Дорожков	Подп.				

Копировал Поседкина

Формат А1

Взамен инв. №

Подпись и дата

Инв. № подл.

5703

Подпись и дата

Инв. № дубл.

Взамен инв. №

Подпись и дата

Справ. №

Перв. примен.

Восстановлен с подлинника
Верно: [illegible] 26.10.04г.