00.8099.002СБ

Восстановлен с подлинника
Верно: Лукин 14.04.86г.

Восстановленный подлинник №3

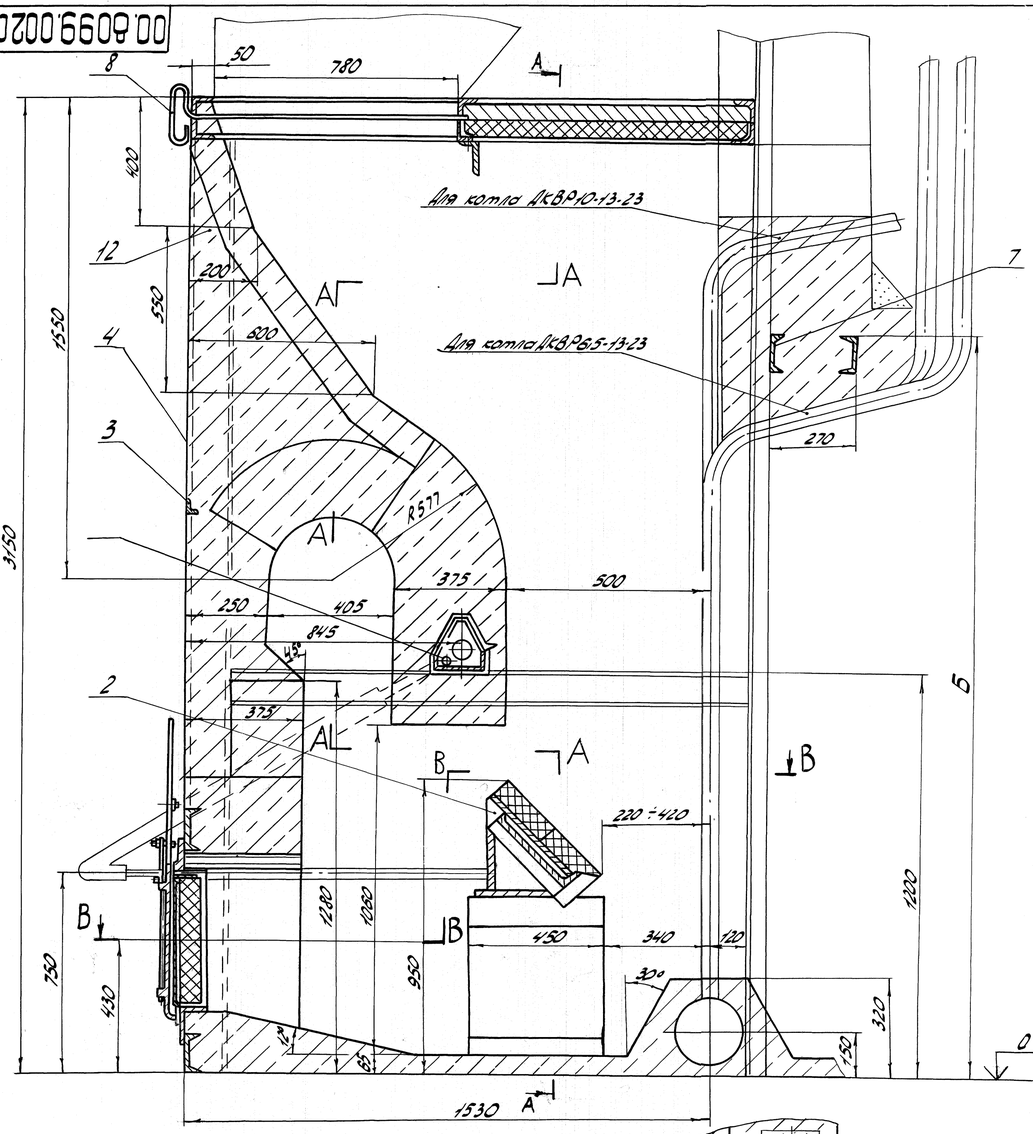

Тип котла	Размер Б в мм
ДКВР 6,5-13-23	2500
ДКВР 10-13-23	3150

Изм.	Лист	N докум.	Подп.	Дата
Разраб.		Колбцова		
Пров.		Кашников		
Т.контр.				
Рук.		Дорожков		
Н.контр.		Малакина		
Утв.		Егоров		

00.8099.002СБ

Предтолок

Лит.	Масса	Масштаб
Б	1917	1:40

Лист | Листов 1

Тел: +7(3852)39-02-53 (многоканальный)
Сайт: dkvr.ru e-mail: dkvr@mail.ru

DKBр.ру

Инв.№ подл. | Подп. и дата | Взам.инв.№ | Инв.№ дубл. | Подп. и дата
82125 | 15.04.86 г. | | | |

Копировал Олег
Формат А4