00.8099.002СБ

Восстановлен с подлинника
Верно: Лукин 14.04.86г.

Восстановленный подлинник №3

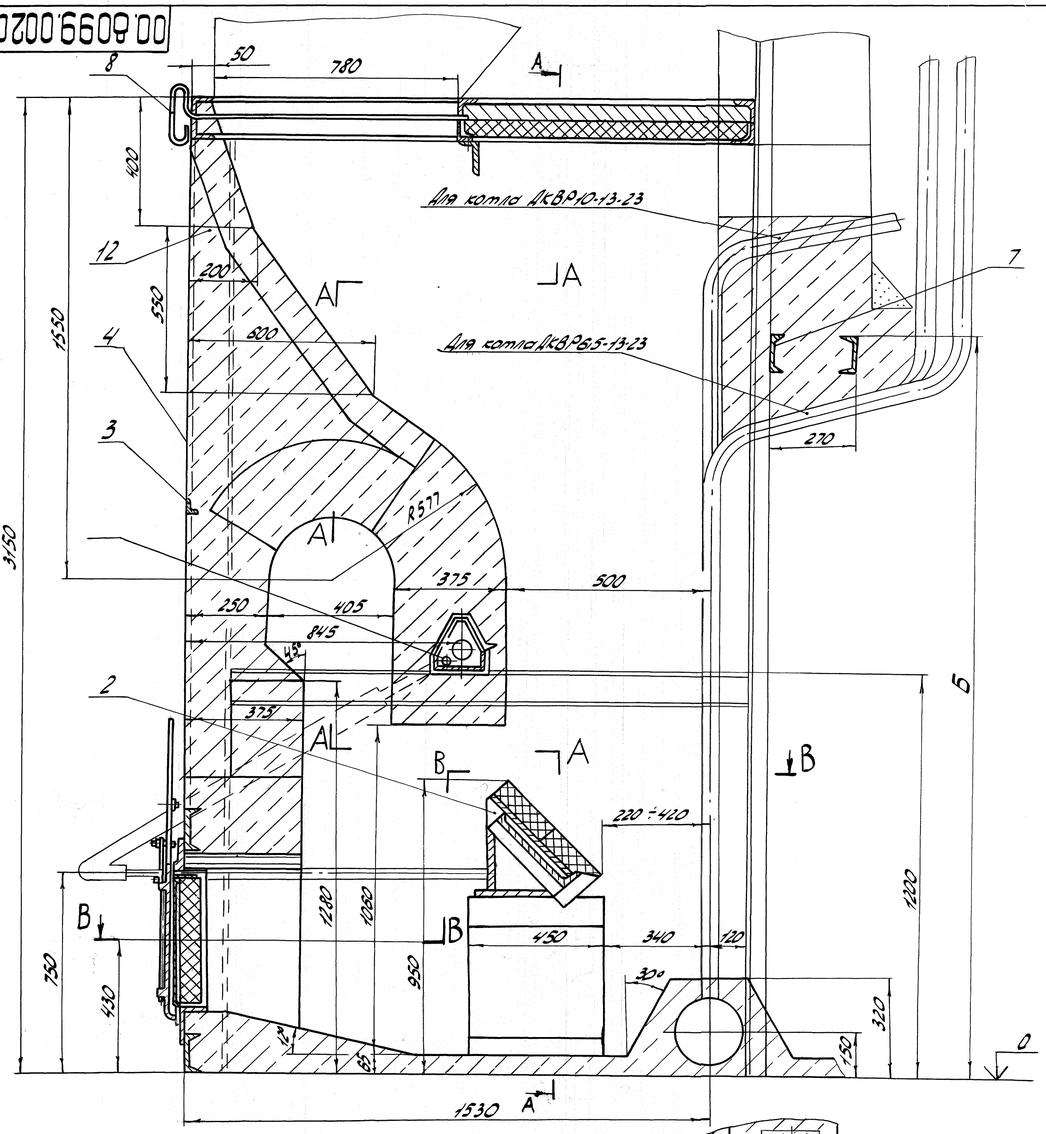

Тип котла	Размер Б в мм
ДКВР 6,5-13-23	2500
ДКВР 10-13-23	3150

Обмуровка труб зажимающей решетки условно показана для котла ДКВР6,5-13-23

Изм.	Лист	N докум.	Подп.	Дата	00.8099.002СБ	
Разраб.		Колбцова			Предтопок	Лит. Б / Масса 1917 / Масштаб 1:40
Пров.		Кашников				Лист / Листов 1
Т.контр.					Тел: +7(3852)39-02-53 (многоканальный) Сайт: dkvr.ru e-mail: dkvr@mail.ru	DKBр.ру
Рук.		Дорожков				
Н.контр.		Малакина				
Утв.		Лукин				

Инв.№ подл. | Подп. и дата | Взам.инв.№ | Инв.№ дубл. | Подп. и дата
62125 | 15.04.86 г. | | 22429 | |

Копировал Олег

Формат А1