00.8308.003СБ

Восстановлен с подлинника
Верно: Ярусова 18.04.05

Справ. № | Перв. примен.

Подп. и дата | Инв. № дубл. | Взам. инв. № | Подп. и дата | Инв. № подл. | 88 9307 | 03.03.97

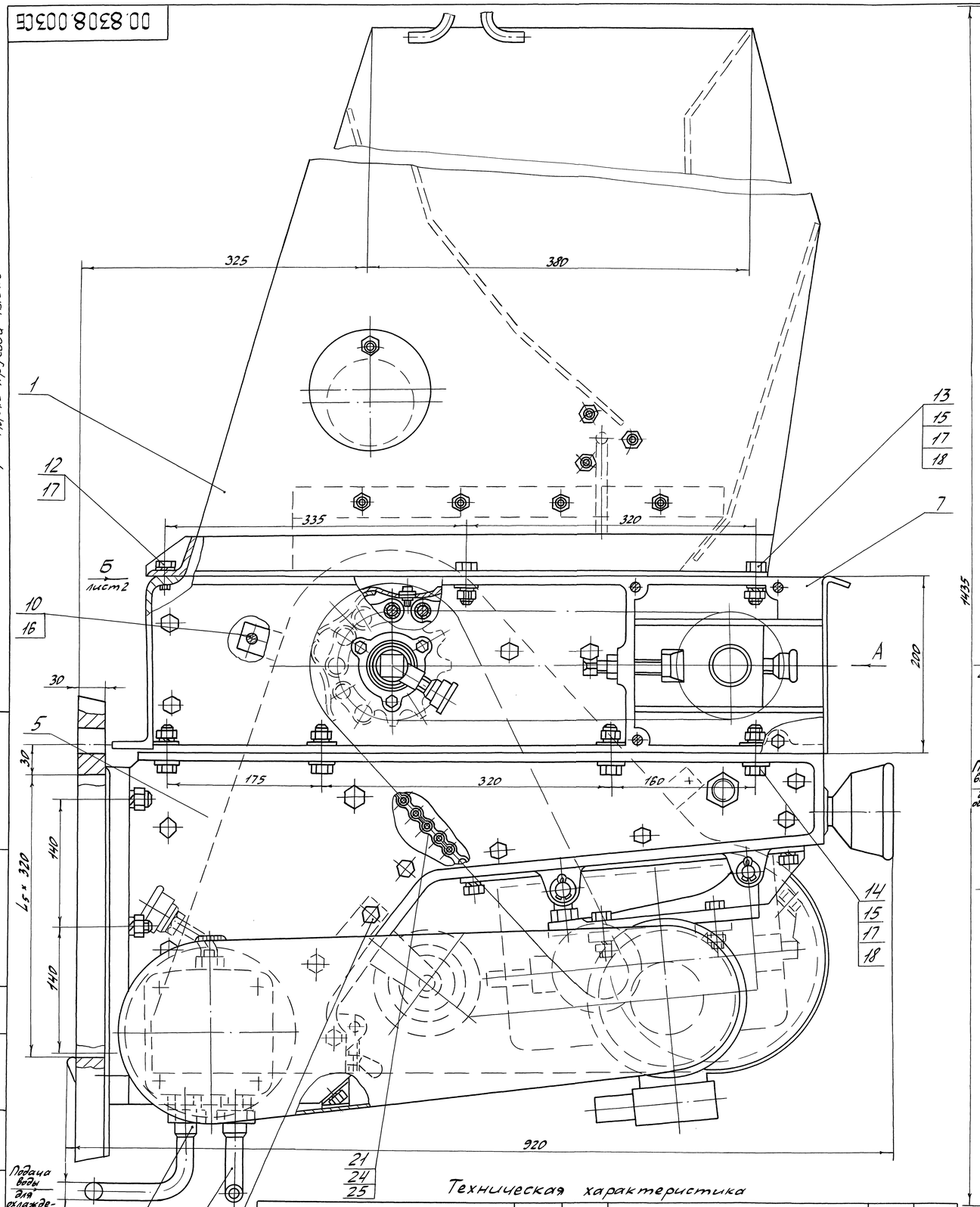

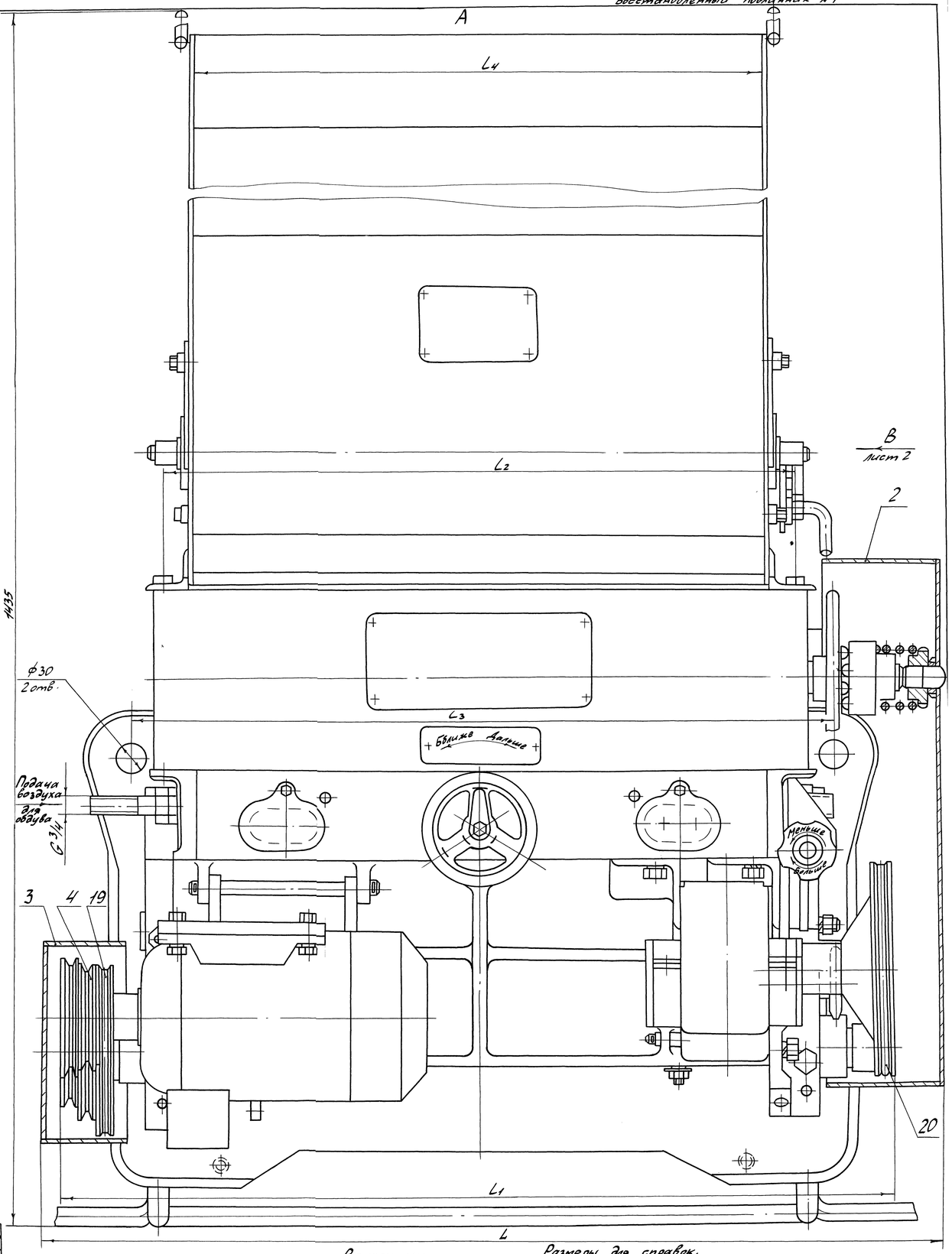

Техническая характеристика

Наименование показателя	ПТЛ-400	ПТЛ-600
Рабочая ширина забрасывателя, мм	400	600
Частота вращения ротера, об/мин	525, 715, 960	
Максимальная производительность, кг/ч	3200	5200
Максимальный поворот плиты регулирующей, мм	40	
Частота вращения ведущего вала транспортера, об/мин	0÷7.7	

Наименование показателя	ПТЛ-400	ПТЛ-600
Максимальный крутящий момент на валу питателя, мм	100	
Диапазон сжатия пружины регулирования предохранительной муфты, мм	63	
Электродвигатель 4А112МА6У3 мощность, кВт	2,2	3,0
частота вращения, об/мин	1000	

Размеры, мм

Обозначение	Типоразмер	L	L_1	L_2	L_3	L_4	L_5	Масса, кг	L_6
00.8308.003	ПТЛ-600	1006	900	696	770	636	636	632	826
-01	ПТЛ-400	806	700	496	520	436	436	506	626

Размеры для справок.

5	-	5104-39-97	(Подп.)	25.2.98	
Изм.	Лист	№ докум.	Подп.	Дата	
Разраб.	Тараненко		(Подп.)	25.11.98	
Пров.	Ворожцева		(Подп.)	25.11.98	
Т.контр.	Скиридова		(Подп.)	25.11.98	
Рук.	Сычлин		(Подп.)	12.96	
Н.контр.	Кирпичек		(Подп.)	11.96	
Утв.	Каменский		(Подп.)	12.96	

00.8308.003СБ

Питатель топливо ленточный ПТЛ-400/600

Лит.	Масса	Масштаб
0	см табл.	1:2.5

Лист 1 | Листов 2

Сайт: dkwr.ru e-mail: dkwr@mail.ru
Тел: +7(960)938-01-02 (многоканальный)

ДКВр.ру

копировал Обокина

формат А1

00.8308.003СБ

Восстановлен с подлинника
Верно: Фрусова 18.04.05

Восстановленный подлинник №1

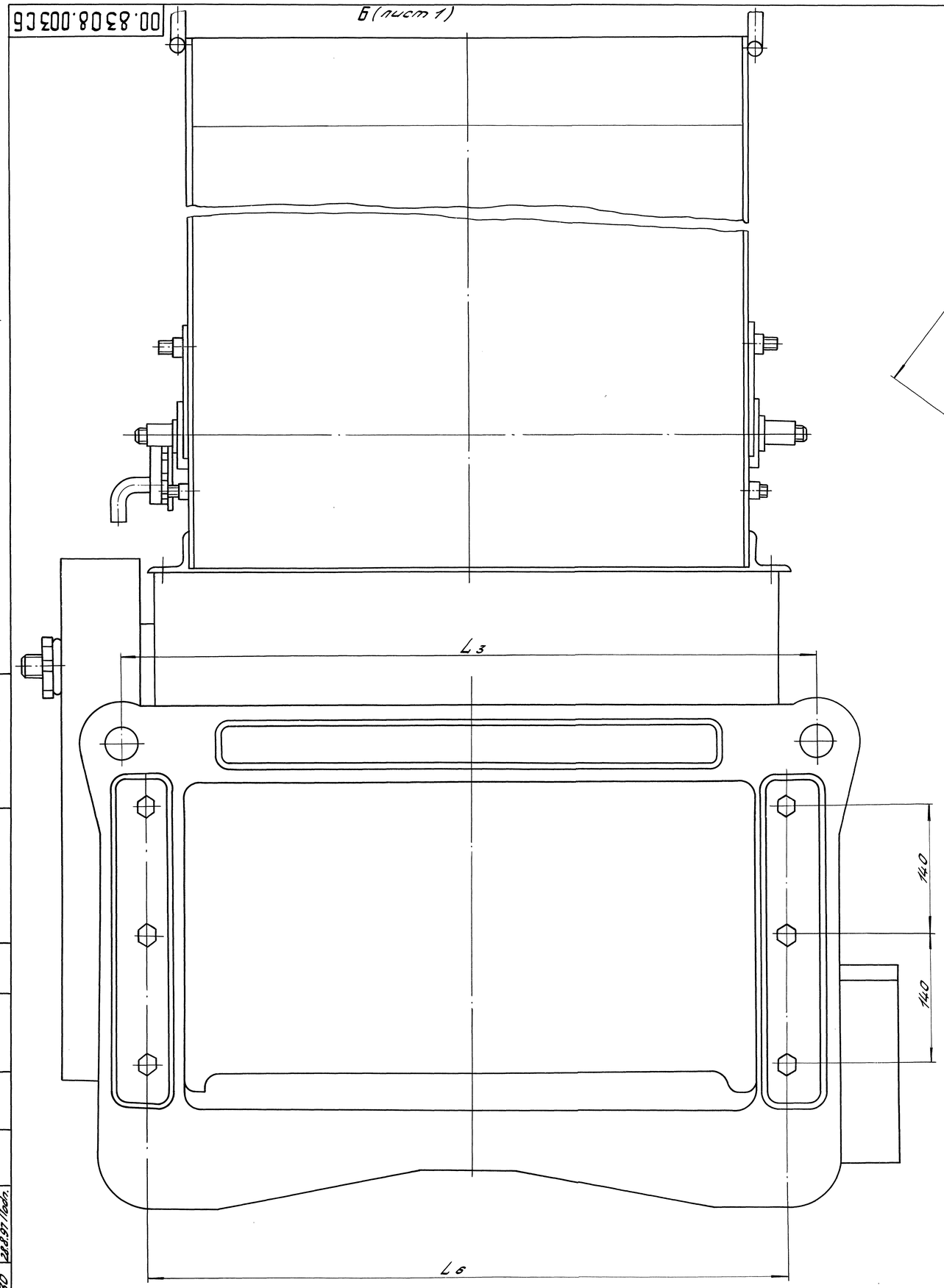

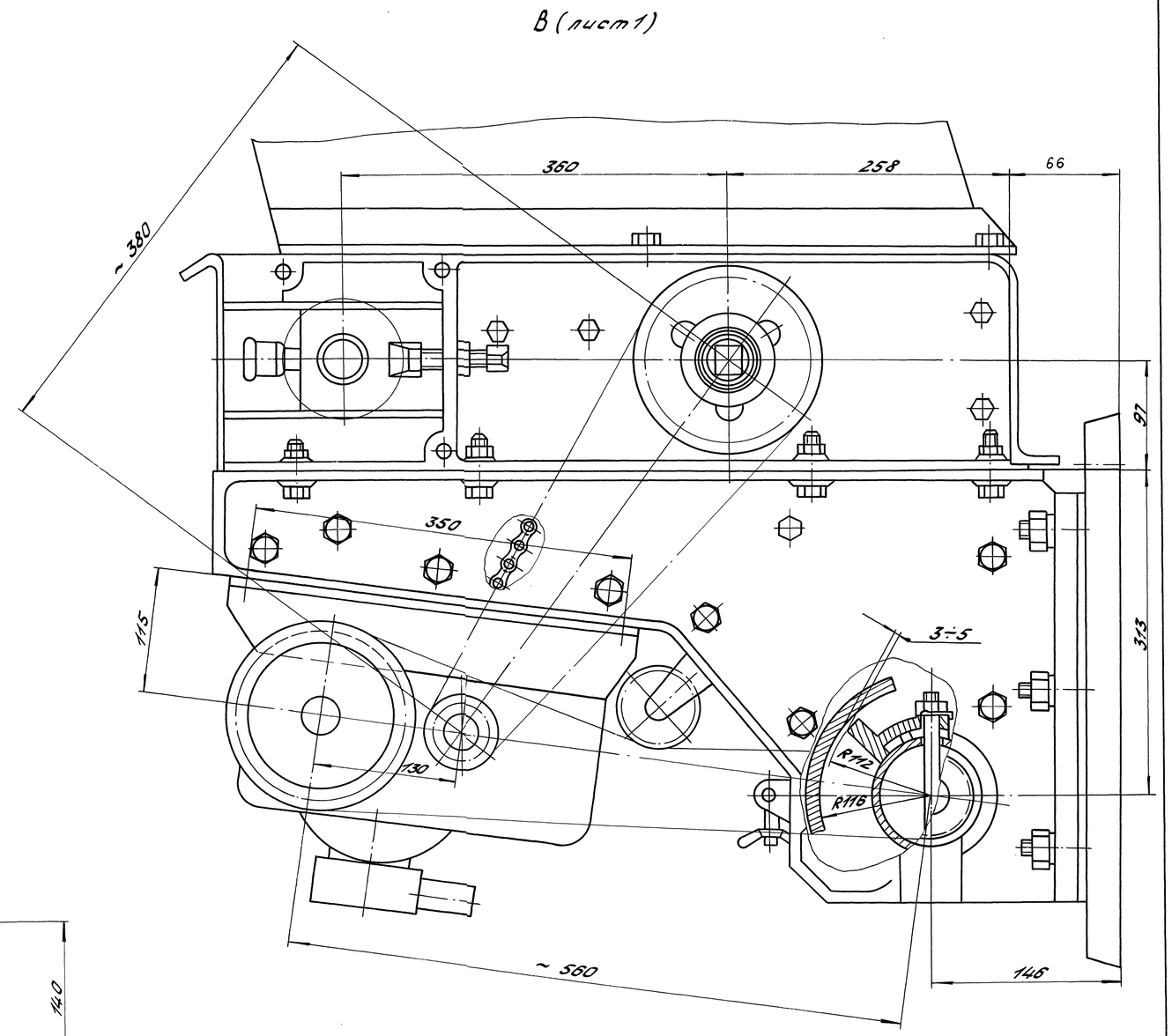

Инв.№подл.	Подп. и дата	Взам.инв.№	Инв.№дубл.	Подп. и дата	Перв.примен.
88930	27.8.97				

Справ.№

Сайт: dkwr.ru e-mail: dkwr@mail.ru
Тел: +7(960)938-01-02 (многоканальный)

Изм.	Лист	N докум.	Подп.	Дата	00.8308.003 СБ	Лист 2
5	Нов.	5001-089-97	Подп.	27.8.97		

Копировал Алексеева Формат А1